Anna Sahlsténin katu 4 asukaskansio

Sisällys

1. Vikailmoitus ja vastuunjakotaulukko 2

2. Yleiset käyttöohjeet 5

3. Pintojen käyttö-, hoito- ja huolto-ohjeet 53

4. Kodinkoneiden käyttöohjeet 109

5. Lattialämmitys, palovaroitin ja patteritermostaatti 452

6.Muut käyttö- ja hoito-ohjeet 492

VIKAILMOITUS / FAULT REPORT

Onko asunnossasi tai kiinteistöllä jotain, mikä vaatii korjausta?

Teethän asuntoa, kiinteistöä ja piha-aluetta koskevat vikailmoitukset internet-sivujemme kautta sähköisellä vikailmoituslomakkeella.

Vikailmoituslomakkeella saamme tarkan kuvauksen viasta tehokkaasti ja tarkasti kiinteistöhuoltoon asti, sekä asukkaan suostumuksen asunnossa käyntiin. Vikailmoituslomakkeella voit myös määritellä sen, saako asunnossa käydä yleisavaimella, sekä ilmoittaa asunnossa mahdollisesti olevista lemmikkieläimistä. Näistä syistä emme ota vikailmoituksia vastaan puhelimitse tai sähköpostitse.

Jos haluat liittää vikailmoitukseesi valokuvia, voit toimittaa ne sähköpostitse osoitteeseen huolto@hoas.fi. Valitettavasti tällä hetkellä vikailmoitukseen ei voi suoraan liittää valokuvia.

Lisätietoa asunnon ylläpidosta ja asukkaan vastuista löydät nettisivuiltamme hoas.fi, Kodin kunnossapito -osiosta.

Is there something that needs to be repaired in your apartment or the property?

You can submit fault reports concerning your apartment, the property and the outdoor areas via the fault report on our website.

Through the fault report form, a detailed description of the fault is passed efficiently and accurately all the way to the property maintenance company, along with the tenant’s permission for the maintenance staff to enter the apartment. On the form you can also specify whether they may use the master key to enter and inform us if any pets that may be in the apartment. For these reasons we do not accept fault reports over the phone or via email.

If you want to send photos of the faults, please mail them to maintenance@hoas.fi. Unfortunately it is not possible to attach photos of the faults to the fault report.

For more information about maintaining the apartment and the responsibilities of tenant you can find from our webpage hoas.fi, Taking care of your home -section.

HOAS

KORVAUSVASTUUHINNASTO

1.1.2022 alkaen

Vuokralaisen velvollisuus on hoitaa ja ylläpitää huolellisesti kodin kuntoa. Asukkaan huolimattomuudesta, virheellisestä käsittelystä tai hoidon laiminlyönnistä syntyneistä kustannuksista laskutetaan asukasta korvausvastuuhinnaston mukaisesti. Asukkaan vastuulla on myös tutustua Hoasin ohjeistukseen, eikä tietämättömyys tai huolimattomuus poista maksuvelvollisuutta. Lisätietoa asukkaan vastuista saat Hoasin internetsivuilta. Korvausvastuuhinnaston hinnat ovat usein todellisia korjauskuluja alhaisemmat ja **Hoas pidättää oikeuden laskuttaa asukasta suoraan toteutuneiden korjauskustannusten mukaan.** Päivystyskäynnit lasketaan laskun mukaan, jolloin kustannukset ovat huomattavasti korkeammat. Hinnat sisältävät työn, tarvittavat materiaalit / osat ja asennuksen osuuden.
Hoas pidättää oikeuden hinnanmuutoksiin.

Laskutettava työ	euroa
Käsittelykulu	
Käsittelykulu lisätään jokaiseen laskuun ja se korvaa Hoasille laskutuksesta aiheutuneita hallinnollisia kuluja.	**6**
Avaimet ja lukitus	
Lisäavain*	30
Kadonnut sähköinen avain (sis. lukkoliikkeen käynti)	100
Lämmitystolpan avain, kulkuavain, jätteenkeräysputken avain	30
Autohallin kaukoavain / säädin	200
Pysäköintitunnus / pysäköintilupa	Laskun mukaan
Rikkinäisen avaimen palautus/vaihto	35
Rikkinäisen sähköisen avaimen palautus/vaihto - lenkki rikki - avain käyttökelvoton	 30 100
Avaimet palautettu virheellisesti (esim. jätetty huoneistoon)	40
Lukon sarjoitus (ei koske sähköisen avaimen lukkoja) - perheasunnoissa 1 asunnon avain / sopimusosapuoli - kämppisasunto / huone jaetussa asunnossa: laskuun lisätään tarvittaessa myös muiden huoneiston asukkaiden avaimet á 30 euroa	210
Sähköisen avaimen -lukon uudelleen koodaus (lukkoliikkeen käynti)	100
Avain vääräntyyppiseen lukkopesään (esim. Abloy -avain iLOQ -lukkopesään) - huollon käynti, avaimen irrotus - lukkoliikkeen käynti, lukkopesä ei vioittunut - lukkoliikkeen käynti, lukkopesän uusiminen	 40 120 350
Ovenavauslasku (Securitas ovenavaus) - Securitaksen lasku - Hoasille siirtyvä ovenavauslasku (ei maksettu eräpäivään mennessä)	 30 47
Siivous/tyhjennys	
Siivous / tunti**	38
Tyhjennys asuntoon tai säilytyskomeroon jätetystä irtaimistosta / tunti	175
Yksittäisen tavaran poisto asunnosta	60
Huoltokäynti	
Huoltokäynti (mm. aiheettomat huoltokäynnit)	40
Huoltokäynti päivystysaikana (mm. aiheettomat huoltokäynnit)	100
LVIS-laitteet/asennustyöt	
Veden poisto-/tuloputken tulppaus	65
Lavuaari	170
Valokytkin / pistorasia tai puutteellisen kattopistorasian / kattorasian korjaustyö asennustöineen	65
Wc-istuin	350
Wc:n kansi/istuinsuoja	65
Asukkaan aiheuttaman vaikean viemäritukoksen aukaisu	Laskun mukaan
Verkkorasian korjaus tai aiheeton verkkorasian / antennipistokkeen korjauskäynti, vika ollut asukkaan omassa laitteessa	120
Palovaroittimen / -ilmoittimen korjaus / huolto	
Palovaroittimen / paloilmoittimen virheellinen käyttö/tarkastuskäynti, huoltoyhtiön tarkistus	40
Securitaksen tai hälytyskeskuksen käynti asukkaan aiheuttaman aiheettoman palohälytyksen vuoksi	150
Hoasin kiinteän verkkovirtaan kytketyn palovaroittimen irroittaminen / rikkominen	240
Asennustyö	
Asennustyö / tunti	50

Laskutettava työ	euroa
Maalaukset	
Yhden seinän korjaus / maalaus, mm. Ikean Lack -hyllyn poistosta aiheutuneiden reikien paikkaus	120
Katon maalaus/huone	250
Yhden huoneen seinien maalaus	250
1 H+K maalaus (seinät)	550
2 H+K maalaus (seinät)	750
3 H+K maalaus (seinät)	950
Muut huoneistotyypit	Laskun mukaan
Kotelointimaalaus (esim. tupakoinnin vuoksi)	Laskun mukaan
Lattian korjaukset	
Lattiamateriaalin vaihto / huone	700
Lattian listoitus / huone	105
Muovilattian paikkaus tai korjaus	125
Laminaatti- tai vinyylattian paikkaus tai korjaus	350
Huoneiston sisäovet	
Desibeliovi	285
Ovikarmin korjaus / vaihto	105
Oven uusiminen tai korjaus	120
Huoneiston ulko-ovi	
Ovikarmin korjaus / vaihto	180
Oven vaihto	Laskun mukaan
Ikkunat / ovilasit	
Normaalin ikkunan sisälasin vaihto	150
Lämpölasin tai muun erikoislasin (esim. parvekkeen lasi)	Laskun mukaan
Kylmä- ja kuumakalusteet, liesikuvut/-tuulettimet	
Asukkaan aiheuttamat vahingot kodinkoneille	Laskun mukaan
Kodinkoneen varaosa (sisältää asennuksen hinnan)	65
Kiintokalusteet	
Huonekaapin / keittiökaapin oven uusiminen	100
Kaappi asennettuna	275
Varusteet	
Peilikaappi	115
Wc:n peilikaapinovi	65
Kalusteen varaosa (sisältäen asennuksen)	65
Tuholaistorjunnan suojavälineen uusinta	90
Kalustus (kalustettuna vuokratut asunnot)	
Sänky	230
Patja	120
Petauspatja	90
Työpöytä, ruokapöytä	150
Työtuoli	150
Jakkara	60
Nojatuoli	400
Hyllykkö, lipasto, laatikosto	110
Työvalaisin	45
Pimennysverhot, verhot	150
Suihkuverho	30
Lattiakuivain, moppi, roska-astia	10

Erityisveloitukset	
Irtisanomisen peruutus/myöhästynyt sopimuksen jatko	42
Todistusmaksu	10
Modeemi (Itämerenkatu 12, Selkämerenkatu 6 ja Santakuja 3)	100

Erikoistapaukset, esim. asukkaan aiheuttama vesivahinko tai asukkaan omalla huomattavalla laiminlyönnillä tuottamuksellisesti aiheuttamat vahingot, kuten sähköisen avaimen lukkopesän toistuva rikkominen/väärinkäyttö	**Laskun mukaan**

* Avain/huone jaetussa asunnossa tai yksiöissä yhteiskeittiöllä: vuokralaiselle luovutetaan yksi avain, lisäavaimia ei ole mahdollista saada

** Alle 10 euron henkilökohtaista osuutta siivouslaskusta ei laskuteta

*** Toimistoajan ulkopuolella suoritetut työt (16.00-7.00, arkipyhät ja viikonloput)

HOAS

TENANT CHARGE SHEET

From 1st January 2022

Tenants are required to maintain the apartment carefully. Any costs caused by carelessness, improper handling or negligence will be charged from the tenant according to the tenant charge sheet. The tenant is expected to read the instructions provided by Hoas. Carelessness or being unaware of the rules is not an acceptable excuse to avoid paying the charges. Read more about tenant responsibilities on the Hoas website. The prices on the tenant charge sheet are often lower than the actual cost of repair, and Hoas reserves the right to charge the tenant according to actual repair cost. Urgent work will be charged based on invoiced amount, which will make the cost significantly higher. The prices include labour, materials/parts required as well as installation costs. Hoas reserves the right to change these prices.

Basis for the charge	euro
Administrative fee	
An administrative fee is added to each invoice and it covers Hoas' administrative invoicing costs.	**6**
Keys and locks	
Additional key*	30
Lost electronic key (incl. visit from the locksmith)	100
Key for the parking space heating pole / access pass / waste collection pipe key	30
Remote key/control for garage	200
Parking sign / parking permit	As invoiced
Returning / replacing a broken key	35
Returning / replacing a broken electronic key - broken ring - key in a useless condition	 30 100
Incorrectly returned keys (e.g. left in the apartment)	40
Recoding a lock (not incl. electronic keys) - incl. one key per tenant in a family apartment - roomie apartment / room in a shared apartment: other tenant's room keys will be added to the recoding invoice according to the number of keys (30 euro each)	210
Locksmith: Recoding an Iloq lock	100
Iloq key in the wrong lock (e.g. Abloy lock) / wrong key (e.g. Abloy key) in an Iloq lock - maintenance visit: removing the key from the lock - locksmith's charge: lock mechanism not broken - locksmith's charge: lock mechanism broken	 40 120 350
Charge for opening the door (by Securitas) - Securitas' invoice - unpaid Securitas' invoice that Hoas is collecting	 30 47
Cleaning/emptying	
Cleaning per hour**	38
Emptying apartment or storage locker from items/furniture left there / hour	175
Removing an item from the apartment	60
Maintenance visit	
Maintenance visit (e.g. unnecessary visits)	40
Maintenance visit (e.g. unnecessary visits) outside the office hours ***	100
Heating, plumbing, ventilation, electrical devices / installation work	
Plugging water outlets/inlets	65
Sink	170
Light switch / power socket or repairing an incomplete ceiling socket / connection box, inc. Installation work	65
Toilet	350
Toilet seat / lid	65
Unblocking a serious clog in the drains, caused by the tenant	As invoiced
Repairing a network connection box, or an unnecessary maintenance visit to repair the network / aerial socket when tenant's device was faulty	120
Repairing / servicing a fire alarm device/system	
Incorrect use of the fire alarm device / system / check visit, check by maintenance company	40
Visit from Securitas or rescue department due to an unnecessary fire alarm caused by the tenant	150
Removing/breaking a fixed, Hoas-owned mains-powered fire alarm	240
Installation work / renovation (per hour)	
Installation work / renovation (per hour)	50

Basis for the charge	euro
Paintwork	
Fixing/painting one wall, e.g. filling in holes caused by the removal of an Ikea Lack shelf	120
Painting the ceiling (per room)	250
Painting the walls in one room	250
Painting 1 room + kitchen (walls)	550
Painting 2 rooms + kitchen (walls)	750
Painting 3 rooms + kitchen (walls)	950
Other apartment types	As invoiced
Painting enclosures (repairing damage caused by e.g. smoking)	As invoiced
Floor repairs	
Replacing flooring material (per room)	700
Skirting boards (per room)	105
Repairing a plastic flooring	125
Repairing laminate or vinyl flooring	350
Apartment inner doors	
Soundproof door	285
Repairing/replacing a door frame	105
Replacing or repairing a door	120
Apartment front door	
Repairing/replacing a door frame	180
Replacing a door	As invoiced
Windows / glass doors	
Replacing normal glass panes	150
Replacing thermal insulated glass panes or other special kind of glass pane (e.g. balcony glass)	As invoiced
Kitchen appliances, range hoods	
Damage caused by tenant (taking into account any deductions due to the age of the appliance)	As invoiced
Spare part for an appliance (includes installation)	65
Fixtures	
Replacing a wardrobe / kitchen cabinet door	100
Cabinet, installed	275
Equipment	
Mirror cabinet	115
Toilet cabinet mirror door	65
Spare part for fixture (includes installation)	65
Replacing the pest controlling equipment/material	90
Furniture (furnished apartments):	
Bed	230
Mattress	120
Mattress overley	90
Desk	150
Desk chair	150
Stool	60
Armchair	400
Shelf, drawer unit, shelving	110
Desk lamp	45
Blackout curtains, curtain	150
Shower curtain	30
Floor drier, bucket and cloth, rubbish bin	10
Special charges	
Cancelling a notice of termination	42
Certificate fee	10
Modem (Itämerenkatu 12, Selkämerenkatu 6 and Santakuja 3)	100
Special cases	
Special cases, e.g. water damage caused by the tenant or damage caused by neglecting the rules and advice such as smoking inside or constant breaking of the iLoq key mechanism using a wrong key	As invoiced

* Key/tenants in a shared apartment will be given one key each and no additional keys will be available.
** If the per-person share of a cleaning bill is under 10 euro, it will not be charged
*** Any work carried out outside office hours (16.00–7.00, mid-week holidays and weekends)

YLEISET KÄYTTÖOHJEET

Sisällys

1. YLEISTÄ 3
2. YHTEISTILAT....3
2.1. YHTEISET VARASTOTILAT 3
2.2 TALOSAUNA 3
2.3. PIHA-ALUEET 4
YHTEISET PIHA-ALUEET 4
3. HUONEISTON RAKENTEET JA TILAT 5
3.1. ULKO-OVI 5
3.2. IKKUNAT JA TUULETUSLUUKUT....5
3.3. PARVEKE....6
3.4. KYLPYHUONE 7
3.5. HUONEISTOSAUNA 8
3.6. HUONEISTON PINTARAKENTEET 9
3.7. VESIVAHINKOJEN ESTÄMINEN....10
3.8. ESINEIDEN KIINNITTÄMINEN....11
4. LÄMMITYSLAITTEET 12
4.1. VESIKIERTOINEN LATTIALÄMMITYS 12
4.1. VESIKIERTOINEN PATTERILÄMMITYS 12
5. VESI- JA VIEMÄRILAITTEET 14
5.1. VESILAITTEET....14
5.2. VIEMÄRILAITTEET 15
6. ILMANVAIHTOLAITTEET 16
6.1. POISTOILMAVENTTIILIEN PUHDISTAMINEN....17
6.2. LIESIKUVUN HOITO 18
7. SÄHKÖLAITTEET 19
7.1. HUONEISTON SÄHKÖASENNUKSET 19
7.2. SÄHKÖLAITTEET 20
7.3. ANTENNI- JA TIETOTEKNIIKKALAITTEET....21
7.4. SÄHKÖ- JA PALOTURVALLISUUS 21
8. KODINKONEET 23
8.1. SÄHKÖLIESI / UUNI JA KEITTOTASO 23
8.2. KYLMÄLAITTEET....23
8.3. PESUKONEET 23

1. YLEISTÄ

Mikäli jostain laitteesta tai koneesta ei ole huolto- /käyttöohjetta kodinkansion yhteydessä, se tulee selvittää laitteen tuotenumeron avulla, joko Internetistä tai suoraan tuotteen valmistajalta.

2. YHTEISTILAT

2.1. YHTEISET VARASTOTILAT

Kohteessa voi olla seuraavia yhteistiloja. Tutustu oman kohteesi yhteistiloihin ja niiden käyttötarkoituksiin. Lisätietoja kohteen yhteistiloista saat isännöitsijältä.

ULKOILUVÄLINEVARASTO

Järjestyksen ja siisteyden säilyttämiseksi sijoita ulkoiluvälineesi niille varattuihin telineisiin tms. paikkoihin. Lukitse polkupyöräsi. Mopojen ja muiden moottorikäyttöisten kulkuvälineiden säilytys näissä tiloissa on kielletty.

IRTAIMISTOVARASTO

Irtaimistovarastoissa ei saa säilyttää palavia nesteitä, palavia kaasuja tai räjähdysaineita. Varastoihin ei kannata sijoittaa mitään erityisen arvokasta tavaraa tai alkoholia, koska ne houkuttelevat murtovarkaita.

LASTENVAUNUVARASTO

Lastenvaunuvarastossa tulee säilyttää ainoastaan lastenvaunuja. Lastenvaunuja ei saa säilyttää porraskäytävissä, tai muissa tiloissa.

2.2 TALOSAUNA

Mikäli taloyhtiössäsi on talosauna:

TURVALLISUUS
Noudata saunan osalta seuraavia ohjeita
- Älä koskaan kuivaa kiukaan päällä tai lähistöllä pyykkiä, kenkiä tms. esineitä.
- Varmista, että kiukaan ympärillä olevat kaiteet ovat ehjät ja tukevasti kiinni.
- Varmista, että lauteiden kannakkeet ovat kunnossa.
- Älä ylikuormita lauteita.
- Älä heitä kiukaalle ylisuuria vesimääriä.

KIUAS
Katso erillinen ohje

SAUNAN KÄYTTÖ

Älä kastele saunan seiniä ja lauteita ennen saunomista tai sen jälkeen. Kastelu lyhentää puurakenteiden kestoikää merkittävästi ja aiheuttaa kosteus- ja homevaurioita.

Käytä laudeliinaa.

Älä jätä suihkua valumaan. Näin säästät vettä ja lämpöenergiaa ja vaikutat omiin asumiskustannuksiisi.

2.3. PIHA-ALUEET

YHTEISET PIHA-ALUEET

PYSÄKÖINTI
Noudata kiinteistölle asetettuja liikenneopasteita ja pysäköintirajoituksia. Pysäköi autosi sallituille autopaikoille. Väärin pysäköity auto voi estää kiireellisen pelastustoimenpiteen, kiinteistönhoitotyön tai muun tärkeän tehtävän ja se voidaan hinata pois omistajan kustannuksella.

LEIKKIALUEET
Käytä leikkialueen varusteita vain käyttötarkoituksen mukaan. Seuraa leikkivälineiden kuntoa ja ilmoita mahdollisista vioista välittömästi huoltoyhtiöön. Kotieläinten jätökset eivät kuulu leikkialueelle. Kotieläimet ulkoilutetaan muualla.

NURMIKOT JA ISTUTUKSET
Nurmikoilla liikkumista tulee välttää varhain keväällä ja myöhään syksyllä. Tällöin maaperä on märkä ja pehmeä ja liikkuminen vaurioittaa nurmikkoa. Myös uuden vasta kylvetyn nurmikon on annettava kasvaa rauhassa.

Leikkiminen lumen peittämien istutusalueiden päällä vaurioittaa kasveja ja nurmikoita. Opasta lapsiasi liikkumaan oikein piha-alueilla.

JÄTEHUOLTO
Lajittele jätteet jäteastioihin annettujen ohjeiden mukaisesti. Noudata jätetiloissa yleistä siisteyttä.

TUPAKOINTI
Kohteissa, jotka ovat valmistuneet 1.1.2018 tai sen jälkeen on tupakointi kielletty huoneistoissa ja parvekkeilla sekä kiinteistön alueella, muutoin kuin sille osoitetulla paikalla. Tupakointi parvekkeilla on kielletty vuokrasopimuksissa, jotka ovat alkaneet 1.1.2019 jälkeen.

3. HUONEISTON RAKENTEET JA TILAT

3.1. ULKO-OVI

TURVALLISUUS

• Takalukitse ulko-ovi aina, kun asunto jää tyhjilleen.
• Jos hankit oveen varmuuslukon, se on jätettävä paikoilleen pois muuttaessa.
• Huolehdi vara-avainjärjestelyistä. Yleensä kiinteistönhoito-organisaatiolla on normaalilukon yleisavain hätätapauksia varten. Omatoimisessa huollossa varmuuslukon vara-avaimen säilytys tulee ratkaista erikseen.
• Postin ja sanomalehden jakelun kanssa voi sopia jakelun keskeyttämisestä esim. loman ajaksi.

MUUTA HUOMIOITAVAA

Tarkkaile ajoittain oven, karmin ja tiivisteiden kuntoa ja ilmoita mahdollisista vioista huoltoyhtiöön. Ulko-oven tiiviydellä on suuri merkitys lämpöenergian kulutukseen ja asunnon vedottomuuteen. Heikot tiivisteet päästävät myös ulkopuoliset äänet sisälle.

3.2. IKKUNAT JA TUULETUSLUUKUT

TURVALLISUUS

Kaatumiset ja putoamiset kodissa ja vapaa-ajalla muodostavat suurimman osan kuolemaan johtavista tapaturmista Suomessa. Tapaturmariskeiltä voidaan välttyä yksinkertaisin keinoin.

- **Huolehdi, etteivät lapset, eläimet tai esineet pääse putoamaan avoimista ikkunoista.**
- **Älä sijoita ikkunoiden eteen kalusteita, joille lapset voivat kiivetä ja horjahtaa lasia vasten.**
- **Varmista, että ikkunan avautumista rajoittavat aukipitolaitteet ovat kunnossa ja käytössä.**
- **Varmista ikkunan pesun yhteydessä turvallisuus! Pese ikkuna sisäpuolella mahdollisimman kaukana ikkuna-aukosta**
- **Älä avaa suuria ikkunoita (esim. pesua varten) kovalla tuulella.**
- Suuren ikkunan avaaminen käyttäen ikkunatukea ikkunan vapaan pään alle, siten estät ikkunarakenteen painumisen ja vaurioitumisen.
- Sulje suuret ikkunat aina yöksi ja poistuessasi asunnosta.
- Huolehdi, ettei sadevesi pääse sisälle tai ikkunarakenteisiin avoimista ikkunoista tai tuuletusluukuista.
- Kylmällä ilmalla suorita tuuletus nopeasti

IKKUNOIDEN PESU

Lasipinta pestään sienellä tai rievulla, joka on kastettu neutraaliin pesuaineliuokseen. Lasi kuivataan kumilastalla tai nihkeällä puhtaalla pyyhkeellä. Lasipinnan pesussa on huomioitava ympäröivät rakenteet, jotka voivat olla arkoja puhdistusaineille tai runsaalle vedelle. Pesussa on varottava naarmuttamasta lasia.

Karmit ja puitteet puhdistetaan kostealla rievulla pyyhkimällä. Ikkunoiden pesun yhteydessä tarkastetaan ikkunoiden kunto.

MUUTA HUOMIOITAVAA
Älä kiinnitä ikkunan puitteisiin tai karmeihin sellaisia esineitä, jotka voivat vaurioittaa ikkunarakenteita. Puhdista tuuletusluukkujen mahdolliset hyttysverkot ajoittain varovasti imuroimalla tai pyyhkimällä.

3.3. PARVEKE

Mikäli asunnossasi on parveke:

TURVALLISUUS
Noudata parvekkeella seuraavia ohjeita

• Parvekkeella tupakointia tai grillaamista ei suositella mahdollisten hajuhaittojen ja paloturvallisuuden vuoksi
• Parvekekukkalaatikot ja muut mahdolliset esineet tulee sijoittaa kaiteen sisäpuolelle. Ulkopuolinen ripustus aiheuttaa vaaratilanteita.
• Älä ripusta parvekkeen kaiteelle mattoja tms., jotka tuuli voi pudottaa alas.
• Huolehdi, etteivät lapset pääse kiipeämään parvekkeen kaiteen yli.
• Älä sijoita parvekkeelle sisäkäyttöön tarkoitettuja sähkölaitteita.
• Varo parvekkeen liukasta lattiaa erityisesti talvella.
• Jos lapioit lunta pois parvekkeeltasi, varmistu, että pudottamasi lumi ei aiheuta vaaraa tai haittaa.
• Älä pidä parvekkeen ovea auki kovalla tuulella. Käytä aina aukipitolaitetta.
• Kiinnitä mahdolliset parvekelasit huolellisesti, ettei tuuli riko niitä. **Mikäli asunnossa on parvekelasit, on erillinen ohje käyttöohjeissa.**
• Lukitse parvekkeen ovi aina yöksi ja poistuessasi asunnosta.
• Huolehdi, ettei sadevesi pääse avoimen parvekeoven kautta sisälle.

PARVEKKEEN HOITO
• Pidä parvekkeen vedenpoistoreitit avoimina.
• Nosta parvekkeen kastuneet matot kuivumaan.
• Älä poraa tai muuten vaurioita parvekkeen lattiaa.
• Pidä mahdolliset parvekelasit suljettuina lämmityskaudella. Näin säästät lämpöä, torjut melua, sekä vähennät mahdollisen lumen ja veden pääsyä parvekkeelle.
• **Huom! Myös lasitettu parveke on ulkotila. Huomioi tämä esimerkiksi parvekkeelle sijoitettavien kalusteiden valinnassa.**
• **Jos parvekkeella on puuritilät, ne tulee nostaa ylös puhdistuksen ajaksi.**

PARVEKKEEN KUNNON SEURANTA
Seuraa parvekkeellasi mm. seuraavia asioita ja ilmoita mahdollisista vioista huoltoyhtiöön
• Sadeveden tulee poistua suunniteltuja reittejä pitkin.
• Parvekkeelle tullut sadevesi ei saa kertyä rakennuksen seinää vasten valua julkisivulle tai alapuoliselle parvekkeelle.
• Parvekelattian pintakäsittelyn tulee olla ehjä.

PARVEKKEEN KÄYTTÖ
Älä varastoi parvekkeelle ylimääräistä tavaraa, koska parveke usein toimii hätäpoistumistienä ja mahdollinen ylimääräinen tavara voi haitata poistumisturvallisuutta.

3.4. KYLPYHUONE

Runsas veden käyttö ja pitkäaikainen korkea suhteellinen kosteus tekevät kylpyhuoneet erityisen alttiiksi erilaisille kosteus- ja homeongelmille. Ne voidaan välttää asianmukaisella toiminnalla.

KOSTEUDEN VÄHENTÄMINEN

Kylpyhuoneessa esiintyvää kosteutta voit vähentää seuraavin toimenpitein

- Peseydy ripeästi, älä juoksuta vettä suihkusta tarpeettomasti.
- Vältä veden tarpeetonta roiskimista seinille, kalustepinnoille ja kattoon.
- Opasta lapsia veden käytössä.
- Suihkunkäytön päätyttyä pyyhi lastalla lattialla oleva vesi lattiakaivoon.
- Jos kuivaat pyykkiä kylpyhuoneessa, valitse pyykinpesukoneeksesi linkousnopeudeltaan tehokas laite, linkousnopeus 1000 kierrosta/min tai enemmän on suositeltava.
- Älä kuivaa linkoamatonta pyykkiä kylpyhuoneessasi tai muuallakaan asunnossasi (lukuun ottamatta pieniä yksittäisiä vaatekappaleita).
- Älä kuivaa suuria pyykkimääriä kylpyhuoneessasi.
- Hanki tarvittaessa kylpyhuoneeseesi sellainen pyykinkuivauslaite, joka tiivistää pyykistä vapautuvan vesihöyryn vedeksi.
- Kuivaa roiskunut vesi märkätilan kalusteiden pinnoilta.

ILMANVAIHTO JA KUIVATUS

Huolehdi siitä, että kylpyhuone tuulettuu riittävästi

- Pidä poistoilmaventtiili puhtaana.
- Varmista, että korvausilma pääsee kylpyhuoneeseen. Pidä tarvittaessa ovi raollaan.
- Pidä kylpyhuoneen lämpötila riittävän korkeana (+22…25° C), se nopeuttaa kuivumista.
- Käytä tarvittaessa ikkunatuuletusta.
- Jos asuntosi ikkunoiden sisäpinnat huurtuvat, vähennä kosteuden tuottamista asunnossasi ja/tai tehosta tuuletusta.
- **Laminaatti- ja parkettilattiat vaativat valmistajan ohjeen mukaisesti ilman suhteellisen kosteuden olevan 40 – 60 RH % sekä sisälämpötilan + 18…+24** ° C.

RAKENTEIDEN KUNTO

Tarkkaile säännöllisesti pintojen ja rakenteiden kuntoa. Erityisesti tulisi kiinnittää huomiota seuraaviin asioihin:

- Seinien ja lattian laatoitus ja niiden saumat ovat ehjät, tarkkaile erityisesti nurkkia ja kulmia.
- Putkien yms. läpiviennit seinä- ja lattiapinnoista ovat tiiviit ja ehjät.
- Rakenteissa ei ole tummentumia tms. kosteusvauriojälkiä.

PUHTAUS

Puhdista kylpyhuoneen seinä- ja lattiapinnat tarkoitukseen sopivalla pesuaineliuoksella riittävän usein, näin poistuu homeelta otollinen kasvualusta. Puhdista samalla lattiakaivon vesilukko. Älä käytä hankausjauhetta.

3.5. HUONEISTOSAUNA

Mikäli asunnossasi on sauna:

TURVALLISUUS

Noudata saunan osalta seuraavia ohjeita
- Älä koskaan kuivaa kiukaan päällä tai lähistöllä pyykkiä, kenkiä tms. esineitä.
- Varmista, että kiukaan ympärillä olevat kaiteet ovat ehjät ja tukevasti kiinni.
- Varmista, että lauteiden kannakkeet ovat kunnossa.
- Älä ylikuormita lauteita.
- Älä heitä kiukaalle ylisuuria vesimääriä.

KIUAS

Katso erillinen ohje

Kiukaalle on ohjauslaitteet, joilla valitaan saunan lämpötila ja kiukaan toiminta-aika. Asetellun ajan kuluttua kiuas menee automaattisesti pois päältä. Eräissä kiuasmalleissa on lisäksi mahdollisuus asetella ns. odotusaika, jonka jälkeen kiuas menee päälle. Tutustu kiukaan valmistajan laatimiin käyttö- ja hoito-ohjeisiin.
Kiuaskivet ladotaan siten, että ilma pääsee kiertämään niiden välistä mutta löylyvesi ei suoraan osu punahehkuisille vastuksille. Käytössä kiuaskivet vähitellen rapautuvat ja murentuvat. Pienet kiuaskivien palaset voivat kertyä kiukaan alaosaan tiiviiksi kerrokseksi estäen ilman kierron. Siksi kiuaskivet on ajoittain uusittava. Uusimisväli riippuu mm. saunomiskertojen määrästä, kiukaan lämpötilasta ja kivilaadusta. Tarvittaessa huolehdi kiuaskivien kunnon tarkastamisesta ja vaihdoista vastuunjakotaulukon mukaisesti.

ILMANVAIHTO JA KUIVATUS

Jos saunassa on poistoilmaventtiili, joka on helposti avattavissa ja suljettavissa, voi venttiilin sulkea kiukaan lämpiämisen ja saunomisen ajaksi. Muuna aikana venttiili on ehdottomasti pidettävä auki. Näin mahdollistetaan saunan kuivuminen ja torjutaan kosteusvaurioita. Kiinteään asentoon säädetyn poistoilmaventtiilin asentoa ei saa väkisin muuttaa.

SAUNAN KÄYTTÖ

Hanki saunaan asianmukainen lämpömittari, josta näet löylysi lämpötilan.

Älä kastele saunan seiniä ja lauteita ennen saunomista tai sen jälkeen. Kastelu lyhentää puurakenteiden kestoikää merkittävästi ja aiheuttaa kosteus- ja homevaurioita.

Laudeliinan käyttö suojaa lauteita.

Älä jätä suihkua valumaan. Näin säästät vettä ja lämpöenergiaa ja vaikutat omiin asumiskustannuksiisi.

Saunomisen päätyttyä jätä kiuas vielä päälle joksikin aikaa (15…30 min). Näin sauna kuivuu tehokkaasti ja pysyy paremmassa kunnossa. Huolehdi lopuksi löylyhuoneen riittävästä tuuletuksesta.

3.6. HUONEISTON PINTARAKENTEET

Tutustu valmistajien erityisohjeisiin ja noudata niitä.

LATTIAT

Laminaatti-, parketti- ja vinyylilattiat kestävät hyvin tavanomaista asumista. Seuraavat seikat voivat kuitenkin vaurioittaa lattian pintaa.

- teräväkantaisen kengät
- hiekka ja kura
- huonekalujen siirtäminen lattiaa pitkin
- raskas pistemäinen kuormitus
- kotieläinten kynnet
- vesi
- mattojen alle sijoitetut liukuesteverkkomatot
- väärä ilman suhteellinen kosteus RH %

Suojele lattioitasi seuraavin toimenpitein

- Hanki ulko-oven eteen kynnysmatto.
- Sijoita kylpyhuoneeseen kynnysmatto estämään veden kulkeutumista lattialle.
- Kiinnitä huonekalujen jalkojen alle huopapalat.
- Älä säilytä märkiä tai lumisia kenkiä lattialla.
- Älä jätä ikkunoita auki tuulisella ja sateisella ilmalla.
- **Laminaatti-, parketti-, ja vinyylilattiat vaativat valmistajan ohjeen mukaisesti ilman suhteellisen kosteuden olevan 40 – 60 RH %. sekä sisälämpötilan + 18…+24** ° C**.**

PUHTAANAPITO

Tutustu valmistajan hoito-, ja huolto-ohjeisiin.

SEINÄ- JA KATTOPINNAT

Asuinhuoneiden seinäpintojen maalikerrokset eivät kestä toistuvaa voimakasta pesua. Tahrat poistetaan neutraaliin pesuaineliuokseen kastetulla kostealla sienellä tai pyyhkeellä. Vältä voimakkaita pesuaineita, kuumaa vettä ja voimakasta hankausta. Maalatut väliovet voi puhdistaa kuten seinät.

Kattopinnat puhdistetaan imuroimalla puhtaalla imurisuulakkeella tai pyyhkimällä pitkävartisen harjan päälle kietaistulla kuivalla pyyhkeellä. Ruiskutasoitekattoa ei saa pyyhkiä kostealla eikä märällä.

3.7. VESIVAHINKOJEN ESTÄMINEN

Selvitä missä on huoneiston pääsulku. Huolehdi että suluille on esteetön pääsy ja tarvittavat kannen/luukun avausvälineet ovat aina lähettyvillä.

Tyypillisesti huoneistokohtaiset linjasulut sijaitsevat joko eteisen katossa, WC:n katossa tai kylpyhuoneen katossa.

Mikäli huoneistosi lämmitetään vesikiertoisella lattialämmityksellä vuodonilmaisin löytyy jakotukkikaapin läheisyydestä (joissain kohteissa vuodonilmaisin on voitu toteuttaa sähköisellä järjestelmällä.) **Mikäli vuodonilmaisimesta alkaa valua vettä ota välittömästi yhteyttä huoltoyhtiöön.** Lattiaan ei saa tehdä porauksia. Vaarana on, että lattian lämmitysputket vaurioituvat ja aiheuttavat vesivahingon.

KEITTIÖ

Keittiön astianpesukoneen alle on sijoitettava turvakaukalo, johon mahdollinen vuotovesi keräytyy. Kaukalosta vuotovesi valuu astianpesukoneen eteen lattiapinnoitteen päälle. Astianpesukoneen asennus tulee suorittaa ammattiasentajan toimesta.

Astianpesupöydän alla olevien putkien mahdolliset vuotovesille on myös järjestetty samantapainen reitti lattiapinnoitteen päälle.

Tarkista allaskaapin putkistojen tiiveys säännöllisesti. Vältä ylimääräisen tavaran säilytystä allaskaapissa. Vesivahingon vaara on olemassa, jos allaskaappi on liian täynnä tavaraa.

Rakennusliikkeen asentamien kylmälaitteiden alla on myös turvakaukalo.

Jos havaitsette, että vettä vuotaa lattiapinnoitteen päälle, ilmoittakaa asiasta välittömästi huoltoon. Sulkekaa linjasulut.

On tärkeää ryhtyä heti toimenpiteisiin, ettei vuotovesi aiheuta vahinkoja rakenteille.

KYLPYHUONE

Kylpyhuoneen seinät ja lattiat on vedeneristetty määräysten mukaan.

Mikäli teette kylpyhuoneessa lisäasennuksia, esimerkiksi kalustojen asennuksia, älkää rikkoko vedeneristeitä.

Lattiaan ja seiniin ei saa tehdä märkätiloissa läpimenoja eikä porauksia.

Lattiakaivot on puhdistettava säännöllisesti. Lattiakaivoja ei saa hetkellisestikään tukkia.

3.8. ESINEIDEN KIINNITTÄMINEN

Kun muutat asuntoon, kalusta huoneet ennen esineiden, taulujen yms. ripustamista. Kalustamisen jälkeen on helpompi harkita lopulliset ripustuspaikat ja välttää turhia reikiä seinissä ja katoissa.

Ennen esineiden kiinnittämistä tulee selvittää seinä- ja kattopintojen materiaalit. Asunnoissa tavallisimpia materiaaleja ovat
- betoni
- erilaiset rakennuslevyt, kipsi

Varsinaisen rakennemateriaalin pinnassa voi olla kiinnitykseen ja ripustukseen vaikuttava pintarakenne (esim. keraaminen laatta).
Ulkoseinillä ei tule käyttää yli 50 mm pitkiä ruuveja tai nauloja.
Ulko- ja väliseinille kiinnittäessä tulee huomioida seinän sisällä kulkeva tekniikka. Selvitä seinässä kulkevan tekniikan sijainti ennen kiinnitystä.

TURVALLISUUS
- Porattaessa, naulattaessa tai ruuvattaessa rakenteisiin kiinnikkeitä tulee varoa sähköjohtoja ja putkia.
- Tutustu eri ripustusvälineiden sallittuihin kuormituksiin ja valitse riittävä ripustustapa.
- Älä ylikuormita seinille kiinnitettyjä esineitä tai kaappeja (esim. keittiökaappeja).
- Älä tee mitään rakennetta rikkovia kiinnityksiä kylpyhuoneen tai huoneistosaunan lattiaan tai roiskevedelle alttiille seinille. Vesi pääsee kiinnitysrei’istä rakenteeseen aiheuttaen kosteusvaurioita.

RIPUSTUSTEN JA KIINNITYSTEN TEKEMINEN
Puuseiniin soveltuvat parhaiten erilaiset naulat, ruuvit ja koukut. Niitä voi käyttää tehtäessä kiinnityksiä levyseinien puurunkoihin. Tällöin on huolehdittava siitä, että ko. kiinnitystarvikkeet ulottuvat riittävästi levyn läpi rakenteen puurunkoon. Puurakenteisissa katoissa tulisi käyttää vain ruuvattavia kiinnikkeitä.

Onttoihin rakennuslevyistä tehtyihin seiniin soveltuvat niitä varten kehitetyt kiinnikkeet ja kannakkeet, joita ovat mm. ruuvisokka, kumimutteri ja siipiruuvi. Tyypillisiä rakennuslevyjä ovat kipsilevy, lastulevy, vaneri, kovalevy, kuitulevy jne. Kiinnitystä varten levyseinään porataan kiinnitystarvikkeen asennusohjeen mukainen reikä. Raskaat esineet tulee kiinnittää levyseinän runkorakenteisiin.
Levyrakenteisissa katoissa kiinnitykset tehdään kantaviin runkorakenteisiin. Tästä kansiosta löytyy rakennuslevyn valmistajan tarkempia ohjeita ripustusten ja kiinnitysten tekemisestä.

Betoni- ja tiiliseinille on kehitetty kevyiden esineiden ripustamiseen erilaisia naulattavia kiinnikkeitä. Kovassa betoniseinässä on vaarana betonin lohkeileminen naulan alta, jolloin ripustuksesta ei tule pitävä ja seinään tulee ruma jälki. Varminta on ripustaa esineet porattuihin reikiin kiinnitettyihin ripustimiin. Poraamista varten tarvitaan ns. iskuporakone ja oikean kokoinen kovametallikärkinen poranterä. Esineiden kiinnittämisessä voidaan käyttää erilaisia porausreikiin sijoitettavia tulppia, joihin voidaan kiertää ruuvi. Reikään voidaan myös laittaa tarkoitusta varten kehitettyä täytemassaa, johon ruuvi kierretään massan kuivuttua. Raskaiden esineiden kiinnittämiseen on kehitetty erilaisia kiila-ankkureita.

Ripustukset ja kiinnitykset betonikattoihin tapahtuvat poraamalla em. ohjeen mukaan. Väli- ja yläpohjat ovat usein ns. ontelolaattoja, joiden sisällä on pyöreitä tyhjiä onkaloita rakenteen keventämiseksi. Ontelolaattakaton tunnistaa yleensä katossa 120 cm:n välein olevista saumoista.

Reikiä ei kannata porata saumojen kohdalle. Porattava reikä voi osua ontelon kohdalle siten, että kantavaa betonia jää kovin vähän. Tarvittaessa on porattava uusi reikä toiseen paikkaan. Ontelolaatoissa olevia teräksiä ei saa katkaista.

Kaakeliseiniin tehtävät kiinnitykset tehdään kaakelien saumoihin niin pienellä poralla, ettei kaakelin rikkoutumisesta ole vaaraa.

Kaiken tyyppisillä seinillä ripustukset voidaan tehdä myös katonrajaan kiinnitetyn liukukiskon avulla. Esineet ripustetaan liukujen varaan ohuella lähes näkymättömällä nailonlangalla. Esineitä voidaan myöhemmin siirrellä helposti, eikä seiniin jää kiinnikkeiden jälkiä.

4. LÄMMITYSLAITTEET

Mikäli kohteessa on vesikiertoinen lattialämmitys:

4.1. VESIKIERTOINEN LATTIALÄMMITYS

Huoneisto lämmitetään vesikiertoisesti. Kunkin huoneen lattiarakenteessa on putkisto, joka luovuttaa lämpöä lattiarakenteeseen ja se puolestaan huoneeseen. Putkistossa kiertävän veden lämpötila säädetään automatiikalla. Termostaatilla voidaan säätää huonelämpötiloja, todellinen huoneistossa saavutettava lämpötila riippuu kuitenkin vuodenajasta ja ulkolämpötilasta. Säädettäessä lämpötilaa alemmaksi on huonelämpötilan muutosnopeus varsin hidas, koska lattiarakenteisiin on varautunut lämpöenergiaa.

ÄLÄ PORAA MITÄÄN LATTIAAN

Kalustuksessa tulee ottaa huomioon lattialämmityksen ominaisuudet. Älä peitä huonetermostaatteja verhoilla tai kalusteilla. Älä myöskään sijoita lämpöä tuottavia valaisimia tms. niiden lähelle. Suurikokoiset paksut matot ja suuret lattiaan tiiviisti rajautuvat huonekalut heikentävät lämmön siirtymistä lattiasta huoneilmaan.

Älä poraa lattiaan reikiä, koska pora voi osua lämmitysputkeen ja aiheuttaa vesivahingon. Älä myöskään kiinnitä ruuvaamalla tai naulaamalla lattiaan mitään rakenteita.

Mikäli kohteessa on vesikiertoinen patterilämmitys:

4.1. VESIKIERTOINEN PATTERILÄMMITYS

Huoneisto lämmitetään vesikiertoisella patterilämmityksellä. Putkistossa kiertävän veden lämpötila säädetään patterissa olevalla termostaatilla siten, että huoneissa saavutetaan haluttu sisälämpötila.

Toiminta vika- ja häiriötilanteissa

Vika tai häiriö	Toimintaohje
Huoneistossa tai jossain huoneessa on jatkuvasti liian lämmin	Tarkista huonelämpötila lämpömittarin avulla. Tarkista, että • ylilämpö ei johdu auringonpaisteesta, sääoloista tai sisäisistä lämmönlähteistä • huoneen tai huoneiston ilmanvaihto ei ole voimakkaasti estynyt • termostaatti on asetettu haluttuun lämpötilaan. Älä tuuleta ylilämpöä ulos lämmityskaudella. Säädä termostaattia tarvittaessa pienemmälle. Ilmoita tarvittaessa huoltoyhtiöön.
Huoneistossa tai jossain huoneessa on jatkuvasti liian kylmä	Tarkista huonelämpötila lämpömittarin avulla. Tarkista, että • termostaatti on oikeassa asennossa • huoneilma pääsee vapaasti kiertämään termostaatin ympärillä • ikkunat, ovet ja tuuletusluukut on suljettu asianmukaisesti • ulkoilmaa tulee huoneistoon kaikista korvausilmaventtiileistä • ilmanvaihtolaitteisto käy oikealla nopeudella. • lämmöntalteenottokone on oikeassa asennossa (kesä/talvi) huoltoliike asettaa oikean asennon. Ilmoita asiasta tarvittaessa huoltoyhtiöön

5. VESI- JA VIEMÄRILAITTEET

5.1. VESILAITTEET

Pesu- ja tiskialtaissa on ns. yksiotesekoittimet. Suihkukaluste voi olla yksiote- tai termostaattisekoitin. Yksiotesekoittimessa veden määrää ja lämpötilaa säädetään yhdestä vivusta. Pelkästään kylmää vettä saadaan, kun vipu on oikealla ääriasennossaan. Pelkästään lämmintä vettä saadaan, kun vipu on vasemmalla ääriasennossaan ja mahdollinen rajoitin on ohitettu painiketta painamalla. Rajoitinpainike voi myös rajoittaa hanan enimmäisvirtaamaa. Eräissä hanoissa on myös sisään rakennettu enimmäisvirtaaman rajoitin, jonka asetuksia saa muuttaa vain valtuutettu huoltomies.

Hanan virtausaukossa on yleensä ns. poresuutin, jonka pehmentää ja tasoittaa veden virtauksen miellyttäväksi ja roiskimattomaksi. Vesijohdoissa mahdollisesti liikkuvat pienet roskat tai veden sisältämä kalkki voivat tarttua poresuuttimen hienoon verkkoon ja aiheuttaa siinä toimintahäiriöitä. Tällöin poresuutin on kierrettävä työkalua apuna käyttäen varovasti irti ja puhdistettava vedellä.

Edellä mainittujen lisäksi muita vedenkäyttöpisteitä ovat mm.
- WC-laite
- pyykinpesukoneen hana
- astianpesukoneen hana **(kytkentä kylmään veteen)**

Pesukoneiden ja kasteluletkujen hanoissa tulee olla yksisuuntaventtiili ja takaisinimusuoja. Pyykinpesu- ja astianpesukoneita **ei saa** jättää toimimaan ilman valvontaa sellaiseen ohjelmavaiheeseen, jos vesijohdon hana on auki.

Hanojen ja muiden vedenkäyttöpisteiden mahdollisesti vaurioituessa asukkaan on tärkeää tietää, mistä vedentulo voidaan sulkea. Kerros- ja rivitaloissa jokaiseen vedenkäyttöpisteeseen tuleva kylmä- ja lämminvesijohto on varustettu kalustekohtaisella sulkuventtiilillä. Venttiili on joko liitosputkessa tai ns. hanakulmassa heti kalusteen takana. Hanakulmat on voitu peittää peiteheloilla, mutta yleensä niissä on pienet reiät venttiilien käyttöä varten. Veden tulo kalusteelle suljetaan kiertämällä venttiilin pienenruuvikantaisen osan hahlo ruuvitaltalla poikittain vesijohdon suuntaan nähden. Vastaavasti venttiili avataan kiertämällä hahlo putken suuntaiseksi. WC-laitteessa on yleensä käsin suljettava venttiili.

Huoneistokohtaisten sulkuventtiilien yleiset paikat on kerrottu kohdassa 3.7. Selvitä niiden paikka ja opettele käyttämään niitä.

Sekoittimen ja muiden vedenkäyttölaitteiden vähäisetkin vuodot aiheuttavat huomattavia lisäkustannuksia ja mahdollisesti myös vesivahinkoja. Tarkkaile siis hanojen ja erityisesti WC-laitteen kuntoa säännöllisesti. Ilmoita mahdollisista vuodoista välittömästi.

Ilman isännöitsijän lupaa sekoittimiin ei saa liittää mitään ylimääräisiä osia. Tällaisia ovat mm.
- erikoissuuttimet
- ylimääräiset letkuliitokset
- veden suodattimet
- erikoislaitteet

Talon vesijohtopainetta ei voida muuttaa yksittäisen asukkaan erityistarpeiden mukaan. Esimerkiksi erikoismallisen suihkun paineen tarve voi aiheuttaa yllätyksiä.
Kohteessa on huoneistokohtaiset vesimittarit kylmään ja lämpimään käyttöveteen.

5.2. VIEMÄRILAITTEET

Viemärijärjestelmä pystyy ongelmitta kuljettamaan vain viemäröintipisteissä normaalikäytössä syntyvät jätevedet. Viemärijärjestelmä ei ole roskakorin tai jätepussin korvike. Se tukkeutuu helposti ylimääräisistä kiinteistä jätteistä. Viemäriin ei saa laittaa mm. seuraavia aineita

- kiinteitä roskia, kiinteitä ruuantähteitä, kahvinporoja
- tupakantumppeja
- vaippoja
- tekstiilejä
- kääre- ja sanomalehtipaperia
- suuria määriä yli +40 °C vettä
- kuumaa sulaa rasvaa
- liottimia, maaleja tms. kemikaaleja
- öljyä, bensiiniä
- lääkkeitä, torjunta-aineita
- muita ongelmajätteitä
- rakennusjätteitä, hiekkaa, multaa.

Jos tiedät viemärin tukkeutuneen omassa asunnossasi tai muualla kiinteistössä, lopeta välittömästi kaikkien jätevesien lasku viemäriin ja tiedustele toimintaohjeita kiinteistönhoito-organisaatiolta. Tukkeutumistilanteessa viemäriin johdetut jätevedet voivat aiheuttaa mittavia vesivahinkoja.

Jokaisessa viemäröintipisteessä on vesilukko, joka estää viemärikaasujen pääsyn huoneistoon. Käytössä vesilukkoon kertyy vähitellen likaa, joka voi tukkia sen. Vesilukkoja on erimallisia. Altaiden vesilukot puhdistetaan avaamalla ja huuhtomalla ne runsaalla vedellä. Tarvittaessa voi käyttää apuna vesilukkoon sopivaa harjaa ja pesuainetta. Asennettuasi avatut vesilukot paikoilleen varmistu vielä, etteivät ne vuoda. Myös lattiakaivon ja WC-laitteen vesilukko tulee puhdistaa ajoittain.

Vesi haihtuu vesilukoista vähitellen pois, ellei niihin lasketa ajoittain vettä. Tästä seuraa ikävä viemärin haju huoneistoon. Jos asunto on tyhjillään pitkän aikaa, voi haihtumista ehkäistä kaatamalla vesilukkojen veden pinnalle hieman ruokaöljyä.

6. ILMANVAIHTOLAITTEET

Asumisen kannalta tyydyttävä sisäilman laatu edellyttää, että ilmanvaihto toimii moitteettomasti ja että ilmanvaihdosta annettuja ohjeita noudatetaan. Ilmanvaihtolaitteistoa ei saa pysäyttää.

Asunnon ilmanvaihto on toteutettu joko huoneistokohtaisella tulo- ja poistoilmanvaihtokoneella tai keskitetyllä tulo- ja poistoilmanvaihtokoneella.

Ulkoa tuleva tuloilma käsitellään laitteistossa yleensä seuraavasti

- suodatus, eräissä malleissa on kaksivaiheinen suodatus (karkea- ja hienosuodatus)
- lämmöntalteenotto poistoilmasta tuloilmaan
- lisälämmitys vesipatterilla
- tuloilman puhallus kanavista pitkin huoneistoon.

Järjestelmän poistoilmapuhallin poistaa ilmaa huoneistoista poistoilmaventtiilien kautta. Venttiileitä on yleensä keittiössä, kylpyhuoneessa, löylyhuoneessa, WC:ssä, vaatehuoneessa ja varastoissa. Keittiössä on rasvasuodattimella varustettu liesikupu, jonka kautta keittiön ilma poistuu erillisen huippuimurin kautta. Poistoilma johdetaan kanaviistoja pitkin ilmanvaihtokoneeseen, jossa se käsitellään yleensä seuraavasti
- suodatus
- lämmöntalteenotto tuloilmaan
- puhallus ulos.

Tulo- ja poistoilmaventtiilit on säädetty siten, että ilmavirrat ovat eri käyttötilanteissa oikeat ja riittävät normaaliin asumiseen. Poikkeustilanteissa ilmanvaihtoa voidaan tehostaa avaamalla ikkunoita tai tuuletusluukkuja lyhyeksi ajaksi. Pitkäaikainen ikkunatuuletus lämmityskaudella lisää lämmönkulutusta ja kasvattaa asumiskustannuksia. Jos huoneistossa on lämmityskauden aikana kuuma, älä tuuleta ylilämpöä ulos, vaan ilmoita asiasta huoltoyhtiöön

Venttiileiden virtausaukot ja kanaveiston säätöpellit on säädetty ilmavirtojen mukaan. Säätöjä ei saa muuttaa, koska muutos yhdessä huoneessa sekoittaa muiden huoneiden ilmanvaihdon. Venttiileitä ei saa sulkea eikä poistaa.

Huoneiston sisäilma pysyy mahdollisimman hyvänä, kun
- ruokaa valmistettaessa käryt poistetaan liesikuvun ja huippuimurin avulla
- keittiön ikkunat, tuuletusluukut ja väliovet pidetään suljettuina ruoanlaiton aikana
- suuret pyykkimäärät kuivataan esimerkiksi kuivaushuoneessa, erillisessä kuivauslaitteessa tai ulkona.

ASUKKAAN TEHTÄVÄT

Ilmanvaihdon vioista ja toimintahäiriöistä ilmoitetaan aina huoltoyhtiöön. Laiminlyönti heikentää ilmanvaihdon toimintaa, huonontaa sisäilman laatua ja voi aiheuttaa asunnossa kosteus- ja homevaurioita.

6.1. POISTOILMAVENTTIILIEN PUHDISTAMINEN

Poistoilmaventtiileillä on useita eri tehtäviä:
• Venttiilien virtausaukot on säädetty siten, että huoneistossa ja kussakin huoneessa on oikea ja riittävä ilmanvaihto.
• Venttiilit toimivat äänenvaimentimina estäen äänien kulkeutumisen huoneistosta toiseen ilmakanavia pitkin.
• Venttiilit toimivat palonrajoittimina rajoittaen mahdollisessa tulipalotilanteessa palokaasujen leviämisen hormien kautta huoneistosta toiseen.

Poistoilmaventtiilit on puhdistettava, kun niihin on kertynyt silmin havaittavissa määrin likaa. Puhdistusväli vaihtelee huomattavasti asumistottumusten mukaan. Puhdistustarve tulee tarkastaa silmämääräisesti ainakin 2…4 kertaa vuodessa. Venttiilien puhdistuksessa noudatetaan valmistajan tai ilmanvaihtourakoitsijan laatimaa laitekohtaista erityisohjetta sekä tätä yleisohjetta.

Useimmat poistoilmaventtiilit ovat rakenteeltaan sellaisia, että niissä on kapea rakomainen virtausaukko. Poistoilmassa oleva lika kertyy erityisesti tähän virtausaukkoon tukkien sen vähitellen.

Venttiilin puhdistus tapahtuu parhaiten pesuainepitoiseen veteen kostutetulla rievulla. Paikallaan olevan venttiilin puhdistus kannattaa tehdä siten, että riepu taitetaan litteän puutikun, ruuvitaltan, veitsen tai muun tylpän esineen päälle ja virtausrako puhdistetaan sen avulla. Venttiilin keskiön asentoa ei saa muuttaa. Jos keskiö on löysällä, ilmoita asiasta kiinteistönhoito-organisaatiolle.

Jos venttiili kaipaa perusteellisempaa puhdistusta, se voidaan irrottaa paikoiltaan puhdistuksen ajaksi. Yleensä venttiilin irrotus tapahtuu siten, että tartutaan venttiilin reunoihin ja kierretään sitä vastapäivään. Venttiilin keskiötä ei saa kiertää. Eräät venttiilimallit irrotetaan vetämällä sitä ulospäin. Jos venttiili ei irtoa, ota yhteys huoltoyhtiöön. Puhdistuksen jälkeen venttiili asennetaan välittömästi takaisin paikoilleen.

Venttiili irrotetaan varovasti paikoiltaan, ettei pehmeä äänenvaimennusosa vaurioidu. Samalla kiinnitetään huomiota siihen, missä asennossa venttiili irtoaa, jotta sen takaisin asennus sujuisi helposti ja äänenvaimennusta vaurioittamatta. Irrotetun venttiilin metalliosat puhdistetaan kuten edellä. Äänenvaimenninta tai huokosia tiivisteitä ei saa kastella. Äänenvaimentimen puhdistus tapahtuu pyyhkimällä tai harjaamalla. Äänenvaimennin voi olla kiinni irrotetussa venttiilissä tai ilmakanavassa heti venttiilin takana.

6.2. LIESIKUVUN HOITO

Liesituuletinta ei saa asentaa liesikuvun tilalle!

Riittävällä nopeudella toimiva liesikupu kerää tehokkaasti ruoanvalmistuksessa syntyviä höyryjä ja käryjä. Osa käryistä pääsee kuitenkin liesikuvun ohi. Jotta nämä käryt eivät leviäisi muualle huoneistoon, pidä ruuanlaiton aikana keittiön väliovet sekä tuuletusluukut tai – ikkunat kiinni.

Liesikuvussa on rasvasuodatin, joka estää rasvan ja muun lian pääsyn poistoilmakanavistoon. Liesikupua ei saa käyttää ilman rasvasuodatinta. Rasvasuodatin on puhdistettava ajoittain. Puhdistustarve vaihtelee huomattavasti ruoanvalmistustottumusten mukaan. Suositeltava puhdistusväli on noin yksi kuukausi.

Puhdistusta varten rasvasuodatin irrotetaan. Suodatin pestään lämpimällä vedellä ja astianpesuaineella. Pesty suodatin valutetaan kuivaksi ja asennetaan paikoilleen. Eräät suodatinmallit voidaan pestä astianpesukoneessa. Katso lähempiä ohjeita liesikuvun valmistajan ohjeista.

Irrotettuasi rasvasuodattimen puhdistusta varten tarkasta samalla liesikuvun sisäpuolinen puhtaus ja puhdista se tarvittaessa. Mahdollisesti huonokuntoinen rasvasuodatin tulee uusia, ota asiassa yhteys kiinteistönhoito-organisaatioon.

Liesikuvussa on valaisin. Vaihtaessasi valaisimen lamppua muista irrottaa ensin liesikuvun sulake.

Tutustu liesikuvun valmistajan laatimiin käyttö- ja hoito-ohjeisiin.

7. SÄHKÖLAITTEET

7.1. HUONEISTON SÄHKÖASENNUKSET

RYHMÄKESKUS

Asunnon sähkönjakelu tapahtuu ryhmäkeskuksen kautta. Yleensä eteisessä tai tuulikaapissa sijaitsevan ryhmäkeskuksen pääosia ovat

- **Huoneiston pääkytkin, jolla virta voidaan kytkeä pois kaikista huoneiston sähköpisteistä ja sähkölaitteista, myös pakastimesta.**
- Sulakkeet, joiden yhteydessä on merkintä kunkin sulakkeen vaikutusalueesta ja ampeerimäärästä.

Sähkölämmitteisissä asunnoissa kytkimet, joilla voidaan ohjata sähkölämmityksen eri ryhmät pois päältä/yösähkölle/yö- ja päiväsähkölle.

Sähkö jaetaan huoneistoon usean sulakkeen kautta. Sulakkeet suojaavat kulutuspisteille meneviä johtimia ylikuormitukselta. Ylikuormitustilanteessa automaattisulake katkaisee virran automaattisesti ennen kuin muita vaurioita ehtii syntyä. Sulakkeen poiskytkennän havaitsee sähkön tulon katkeamisen lisäksi kyseiseen sulakkeen asennon muutoksena ryhmäkeskuksessa. Sulakkeen saa palautettua katkaisijan asentoa muuttamalla.

SULAKKEEN LAUKEAMINEN

Sulakkeen alas lauetessa, on selvitettävä syy. Jos syynä on viallinen tai sellaiseksi epäilty sähkölaite, se on heti poistettava käytöstä ja tarvittaessa toimitettava ammattiliikkeeseen korjattavaksi. Myös ylikuormitus eli liian suuri sähkönkulutus yhden sulakkeen takana voi aiheuttaa sulakkeen palamisen. Tällöin on vähennettävä sulakkeen perään kytkettyjä sähkölaitteita.

Ennen sulakkeen palauttamista kytketään pois päältä sulakkeen vaikutusalueella olevat suuret sähkökuormat. Sulakkeen ampeerimäärän näkee sulakkeen vieressä olevasta merkintäkilvestä

Eräissä koneissa ja laitteissa saattaa olla omia sisäänrakennettuja erikoissulakkeita suojaamassa koneen tai laitteen sähkölaitetta.

VIKAVIRTASUOJAKYTKIN

Vikavirtasuojakytkin on yleensä asennettu huoneiston ryhmäkeskukseen suojaamaan tilojen pistorasiaryhmiä ja valaistusryhmiä. Myös ulkona olevat pistorasiat ja valaisimet on suojattu samoin.

Vikavirtasuojakytkin on laite, jolla pyritään katkaisemaan sähkö vikaantuneesta laitteesta niin nopeasti, ettei sähköisku aiheuta ihmisessä pysyviä terveydellisiä vaurioita. Jos vikavirtasuojakytkin on toiminut, se on viritettävä uudelleen.

Kokeile vikavirtasuojakytkimen toimintaa testauspainikkeella valmistajan ohjeiden mukaan.

MAADOITETUT PISTORASIAT

Uusissa rakennuksissa kaikki pistorasiat ovat maadoitettuja. Näihin voidaan ja saa kytkeä pelkästään maadoitetun tai suojaeristetyn kojeen pistotulppa.

Parvekkeen tai terassin pistorasian tulee olla ulkokäyttöön tarkoitettua mallia.

7.2. SÄHKÖLAITTEET

SÄHKÖVERKON JÄNNITE

Suomessa sähköverkon jännite on 400/230 V (volttia). Muunlaiselle jännitteelle tarkoitettuja laitteita ei saa liittää sähköverkkoon. Ns. kolmivaihekytkentäiset laitteet on tarkoitettu jännitteelle 400 V, kotitaloudessa tällaisia laitteita on yleensä puolikiinteästi kytketty sähköliesi.

Suurin osa kotitalouden sähkölaitteista on yksivaiheisia. Myös kotitalouden pistorasiat ja valaisimien liitäntäpisteet ovat yksivaiheisia. Niissä jännite on 230 V.

LAITTEIDEN LIITTÄMINEN SÄHKÖVERKKOON

Pistorasiaan saa liittää ko. jännitteelle tarkoitetun laitteen pistotulpan, jos se sopii ko. pistorasiaan. Maadoittamattomaan pistorasiaan saa siis liittää myös maadoitetun kojeen pistotulpan. Tällöin laitetta ei kuitenkaan saa viedä ulos tai tilaan, jossa on maadoitettuja pistorasioita.

Maadoitettuun pistorasiaan saa liittää vain maadoitetun tai suojaeristetyn laitteen pistotulpan. Maadoitetun pistotulpan tunnistaa sivuilla näkyvistä metallisista maadoitusliuskoista. Suojaeristetty pistotulppa on valettu yhdestä kappaleesta, ilman maadoitusliuskoja ja kooltaan niin pieni, että se sopii myös maadoitettuun pistorasiaan. Irrottaessasi pistotulppaa pistorasiasta vedä itse pistotulpasta, älä johdosta.

Liittäessäsi suuritehoisia sähkölaitteita pistorasioihin varmista, ettet ylitä kyseisen sulakkeen enimmäistehoa. Sulakkeet kestävät tehoa seuraavasti

- 6 A 1300 W
- 10 A 2300 W
- 16 A 3600 W
- 20 A 4600 W

Sähkölaitteisiin on merkitty niiden ottama sähköteho. Sulakkeiden vaikutusalueet selviävät sulakkeiden merkintäkilvistä.

Suunniteltaessa suuritehoisten sähkölaitteiden (pyykinpesukone, pyykinkuivauslaite, astianpesukone jne.) hankintaa, kannattaa ennalta selvittää eri pistorasioiden enimmäissähkökuormat. Esimerkiksi pyykinkuivauslaite saattaa edellyttää 16 ampeerin sulaketta. Eikä saman sulakkeen kautta voi samanaikaisesti käyttää muuta suuritehoista sähkölaitetta.

VALAISIMET JA LAMPUT

Noudata valaisimien ja lamppujen osalta seuraavia periaatteita

- Ennen lampun vaihtoa varmistu valaisimen jännitteettömyydestä irrottamalla valaisimen pistotulppa tai kytke sulake pois päältä.
- Älä asenna valaisimeen liian tehokasta lamppua, suurin sallittu teho on yleensä merkitty valaisimeen.
- Pidä muutamia eri tehoisia lamppuja aina varalla.

MITÄ SAA TEHDÄ ITSE

Sähköasennukset ja –korjaukset ovat pääsääntöisesti töitä, joita saa tehdä vai alan ammattilainen. Ilman erityistä ammattikoulutusta saa tehdä mm. seuraavia töitä

- sulakkeiden vaihto
- lamppujen ja sytyttimien vaihto
- jännitteettömän pistorasian tai kytkimen peitelevyn irrotus maalauksen, tapetoinnin tms. ajaksi.
- sisustusvalaisimien liittäminen jännitteettömään liittimeen

7.3. ANTENNI- JA TIETOTEKNIIKKALAITTEET

ANTENNI- JA KAAPELILAITTEET

Antennipistorasiassa on liitäntäpiste radion ja TV:n antennijohdolle. Antennipistorasiaan ei saa tehdä muutoksia.

Omia antenneja saa asentaa huoneiston ulkopuolelle, parvekkeelle tai pihalle vain isännöitsijän luvalla.

Jos digiboksi ei löydä kanavia, resetoi laite tai palauta se tehdasasetuksille. Tarkista että TV:n asetuksista on valittu oikea digiviritin, joko antenni tai kaapeli. Jos TV näkyy huonosti, tiedustele lähinaapureilta, onko heillä samanlaisia vikoja. Ellei naapureilla ole vastaavia ongelmia, on vika todennäköisesti televisiossa, antenniliitosjohdossa tai antennipistorasiassa. Jos samanlainen ongelma ilmenee useassa televisiossa, on vika todennäköisesti talon antennilaitteistossa tai kaapeliverkossa.

INTERNET

Mikäli olet tehnyt sopimuksen palveluntarjoajan kanssa tai huoneistossa on taloyhtiön ottama Internet-yhteys, liitä laite verkkoon kytkemällä modeemi, seuraavia ohjeita noudattaen.

Mikäli sinulla on erillinen modeemi, kytke ryhmäkeskuksessa oleva välijohto nousukaapeliliittimen ja modeemin välille. Kytke muut välijohdot modeemin ja valitsemiesi tilojen liittimien välille, jolloin Internet-yhteys toimii valitsemissasi huoneissa. Huoneet on nimetty ryhmäkeskuksessa ja huoneiden pistokkeissa samoilla tunnuksilla.

Mikäli sinulla ei ole erillistä modeemia, kytke ryhmäkeskuksessa oleva välijohto nousukaapeliliittimen ja valitsemasi tilan välille, jolloin Internet-yhteys toimii valitsemassasi huoneessa. Huoneet on nimetty ryhmäkeskuksessa ja huoneiden pistokkeissa samoilla tunnuksilla.

7.4. SÄHKÖ- JA PALOTURVALLISUUS

Älä jätä suuritehoisia sähkölaitteita päälle poistuessasi asunnosta. Tällaisia ovat mm. sähköliesi, pesukone, silitysrauta.

Sähköpattereita tai muita sähköliittimiä ei saa peittää.

Kylpyhuoneessa ei mitään sähköpistorasiaa saa käyttää kylvyn tai suihkun aikana. Kaikkien suurten ja pienten sähkölaitteiden pistotulppien tulee siis olla irti pistorasioista suihkun tai kylvyn aikana. Roiskuva pesuvesi voi tahattomasti osua käyttämättömän mutta pistorasiaan kytketyn laitteen sähköisiin osiin ja aiheuttaa sähköiskun. Toisaalta pistorasiaan kytketty laite voi pudota vaikkapa kylpyammeeseen kylvyn aikana kohtalokkain seurauksin.

Käyttäessäsi suuritehoista sähkölaitetta jatkojohdolla, älä jätä jatkojohtoa tiukalle rullalle, koska johto voi kuumentua ja vaurioitua.

Sähkölaitteiden kanssa kannattaa noudattaa erityistä varovaisuutta aina

- kosteissa tiloissa
- tiskipöydän ääressä
- koskettaessa vesijohtoja tai hanoja
- seistäessä kivilattialla tai muualla hyvin johtavalla tai märällä alustalla
- ulkona.

Ulkona oleviin sähkölaitteisiin saa ottaa sähköä vain ulkona olevista pistorasioista. Ulkona käytettävien sähkölaitteiden ja valaisimien tulee olla ulkokäyttöön tarkoitettuja.

Ennen lampun vaihtoa varmistu valaisimen jännitteettömyydestä. Älä asenna valaisimeen liian tehokasta lamppua.

Sähkökatkosten varalta asunnossa kannattaa olla paristoilla toimiva valaisin, kynttilöitä ja tulitikkuja tai sytytin.

Korjauta vialliset sähkölaitteet sähköalan ammattilaisella heti vian ilmettyä.

Opasta ja valvo lapsia sähköön liittyvissä asioissa.

Palovaroittimista / paloilmoitinjärjestelmästä on erilliset ohjeet.

Lue lisää kodin sähköturvallisuudesta:
https://tukes.fi/koti-ja-vapaa-aika/kunnostus-ja-remontointi/tee-se-itse-sahkotyot

8. KODINKONEET

8.1. SÄHKÖLIESI / UUNI JA KEITTOTASO

Tutustu tästä kansiosta löytyviin lieden / uunin ja keittotason valmistajan laatimiin yksityiskohtaisiin **käyttö- ja hoito-ohjeisiin.**

8.2. KYLMÄLAITTEET

Tutustu tästä kansiosta löytyviin jääkaapin ja pakastimenvalmistajan laatimiin yksityiskohtaisiin **käyttö- ja hoito-ohjeisiin.**

8.3. PESUKONEET

Tutustu pesukoneiden valmistajien laatimiin yksityiskohtaisiin **käyttö- ja hoito-ohjeisiin**. Sijoita ohjeet tähän kansioon, niin ne löytyvät tarvittaessa helposti. Taltioi myös koneiden takuutodistukset.

TURVALLISUUS

- Pyykinpesukoneen ja astianpesukoneen liitäntä vesijohtoverkostoon tehdään viranomaismääräysten mukaisesti. Työn saa tehdä vain alan ammattilainen.
- Pesukoneen asentaminen saattaa jossain tapauksessa edellyttää myös sähkötöitä. Niitä saa tehdä vain alan ammattilainen.
- Pyykinpesukoneen saa asentaa vain lattiakaivolliseen tilaan.
- Älä jätä koneita toimimaan ilman valvontaa.
- Sulje aina pesukoneiden hanat, kun ne eivät ole käytössä. Erityisesti on varmistettava, että hanat ovat kiinni, kun huoneiston asukkaat poistuvat asunnosta.
- Kylpyhuoneessa olevaa pesukonetta ei saa käyttää kylvyn tai suihkun aikana.
- Tarkkaile ajoittain pesukoneiden ja liitäntäletkujenmahdollisia vuotoja.
- **Tarkista allaskaapin putkistojen tiiveys säännöllisesti.**

ENERGIANSÄÄSTÖ

- Pese täysiä koneellisia.
- Käytä säästöohjelmia aina, kun se on mahdollista.
- Hankkiessasi uutta pesukonetta, vertaa eri mallien energiankulutusta. Selvitä samalla koneiden sähköliitäntätehoja huoneistosi sähköasennusten riittävyys.
- Jos huoneistoon ostetaan sähköä kaksiaikatariffilla, käytä pesukoneita yösähkön aikana.

GENERAL INSTRUCTIONS

Table of Contents

1. GENERAL 3
2. COMMON AREAS 3
2.1. OUTDOOR STORAGES 3
2.2. YARD AREAS 4
COMMON YARD AREAS 4
3. APARTMENT STRUCTURES AND FACILITIES 5
3.1. FRONT DOOR 5
3.2. WINDOWS AND VENTILATION 5
3.3. BALCONY 6
3.4. BATHROOMS 7
3.5. SHARED SAUNA SAFETY 8
3.6. SURFACE STRUCTURES 8
3.7. PREVENTING WATER DAMAGE 9
3.8. ATTACHING WALL FIXTURES 10
4. HEATING EQUIPMENT 12
5. WATER EQUIPMENT AND SEWERS 13
5.1. WATER EQUIPMENT 13
5.2. SEWER SYSTEM 14
6. AIR CONDITIONING AND VENTILATION 15
6.1. APARTMENT VENTILATION 15
6.2. CLEANING VENTILATION VENTS 16
KITCHEN HOOD MAINTENANCE 16
7. ELECTRICAL APPLIANCES 18
7.1. APARTMENT ELECTRIC INSTALLATIONS 18
7.2. ELECTRIC EQUIPMENT 19
7.3. ANTENNA AND ICT EQUIPMENT 20
7.4. ELECTRICAL AND FIRE SAFETY 20
8. APPLIANCES 22
8.1. ELECTRIC STOVETOP /OVEN 22
8.2. REFRIGERATION APPLIANCES 22
8.3. WASHING MACHINES 22

1. GENERAL

If there is no maintenance/manual for any appliance in the home folder, you should find it online with the appliances name and product number, or straight from the maker of the appliance.

2. COMMON AREAS

2.1. OUTDOOR STORAGES

OUTDOOR EQUIPMENT STORAGE

To keep everything nice and tidy, keep your outdoor equipment in the allocated racks. Lock your bicycle. Keeping mopeds and other motorized vehicles in these storages is forbidden.

PERSONAL STORAGES

It is prohibited to keep any flammable liquids, burning gas or explosives in item storages. You should not keep anything especially valuable (or alcohol) in personal storages, because it appeals to thieves.

BABY CARRIAGE STORAGE

It is only permissible to keep baby carriages in the baby carriage storages. It is prohibited to keep baby carriages in stairwells or other facilities.

2.2. YARD AREAS

COMMON YARD AREAS

PARKING
Follow the signposts and parking signs at parking areas. Park your car only in allowed parking spots. A car parked in the wrong place may block ambulances or fire trucks, maintenance operations or other important tasks, which may lead to your car being towed at your expense.

PLAYGROUNDS
Playgrounds and toys are only meant for children. Monitor the state of the equipment and notify the maintenance company immediately if you notice any faults. Pet droppings in the play area are not allowed, take your pets out elsewhere.

FLYING THE FLAG
Discuss flying the flag for special occasions with your superintendent.

LAWNS AND PLANTS
Do not step on the lawns during spring or late fall. This is when the soil is soft and wet, and stepping on it will damage the lawn. Also let freshly sown lawns grow in peace.

Playing on snow on top of planted areas may damage plants and lawns. Direct your children not to step on lawns and plants.

WASTE MANAGEMENT
Sort your waste into the bins according to the instructions. Keep waste management areas clean.

SMOKING
In properties that were completed on or after January 1, 2018, smoking is prohibited in apartments and on balconies and in the area of the property, other than in the designated area. Smoking on balconies is prohibited in rental agreements that have started after January 1, 2019.

3. APARTMENT STRUCTURES AND FACILITIES

3.1. FRONT DOOR

SAFETY

- Lock the front door each time you leave the apartment empty.
- If you install a safety lock, you must leave it on (keys intact) when moving out.
- Take care of arrangements for a key backup. Usually the maintenance company has a master key in case of emergencies. In cases of a separate safety lock, you must take care of spare key arrangements separately.
- You can arrange for a halt in postal and newspaper services for e.g. holiday periods.

OTHER THINGS OF NOTE

Monitor the door, frame and gaskets, and inform the maintenance company without delay if you notice faults. The tightness of the front door is a big factor in energy efficiency and cutting down on drafts in the apartment. Weak seals and gaskets also weaken soundproofing.

3.2. WINDOWS AND VENTILATION

SAFETY

Falling or dropping down from high at one's home and during your free time is the leading cause of injuries that lead to death in Finland. Avoid risks with simple measures.

- **Take care to ensure that children, animals or items are not at risk of falling from open windows.**
- **Do not place furniture next to windows, which may then be used by children for climbing and then falling against the glass.**
- **Ensure that the systems meant to prevent windows from accidentally opening too much are operational and in use.**
- **When washing windows, take care of safety! Open the window in and wash the panes as far from the window opening as possible.**
- **Do not open large windows (e.g. for washing) during high winds.**
- Opening large windows by supporting the open end will prevent the window from being pushed into a crooked position by its own weight.
- Close large windows always when leaving the apartment and during nights.
- Take care that rainwater cannot enter the window frames or inside the apartment when the windows and ventilation windows are open.
- Take care that pipes do not freeze near open windows when in sub-zero temperatures. Do not ventilate for too long.

WASHING WINDOWS

The panes are washed with a sponge or a rag dipped in a neutral washing solution. Dry the panes with a rubber squeegee or a clean towel. Take surrounding structures into account when washing: The frames might be less resistant to excessive moisture or cleaning solutions. Take care not to scratch the windowpanes when washing.

Frames and supports are cleaned with a wet rag. When washing windows, also inspect their structural integrity.

OTHER THINGS OF NOTE
Do not attach items to the window frames or structures which might damage them. Clean possible mosquito nets in ventilation windows gently from time to time with a wet rag or by vacuuming.

3.3. BALCONY

SAFETY
Follow the following instructions regarding balconies
• Smoking or grilling is not recommended due to possible odor nuicance and fire safety
• Flower boxes and other hangings must be situated in the inside of the balcony banister. Outside hangings may cause hazard.
• Do not hang carpets, sheets etc. on balcony banisters. The wind may blow them down.
• Take care that children do not climb over the balcony banister.
• Do not drag an electric cable up to the balcony.
• Do not place any indoor electric appliances outside on the balcony.
• Take care when the balcony floor is slippery or wet, especially during winter!
• If shovelling snow off the balcony, take care when dropping the snow off outside that the falling snow does not cause danger or harm.
• Do not keep the balcony door open during high winds. Always use the apparatus to fix the door into place when open so the door will not slam.
• Attach possible balcony windowpanes so that the wind will not break them. **If your apartment has balconies with glass panes, there is a separate instruction concerning them.**
• Always lock the balcony door during nights and when leaving the apartment.
• Take care that the door is closed during rain so that the rainfall does not enter the apartment through the doorway.

BALCONY CARE
• Keep the balcony drainage channels open.
• Lift wet balcony carpets up to dry. N.B! Do not dry them on the balcony banister!
• Do not drill or otherwise damage the balcony floor.
• Keep possible balcony glass panes closed during cold months. This saves you energy, heat, cuts down on noise and prevents water and snow from entering the balcony, along with dirt and debris.
• **If the balcony has wood panelling on the floor, lift them up for the duration of cleaning.**

BALCONY MAINTENANCE
Monitor the following things on your balcony and notify any recognized faults to the maintenance company without delay
• Rainwater should drain through the appropriate channels.
• Rainwater should not collect on the balcony, drain into the balconies below or onto the street, but rather into the drainage channels.
• The surface finish of the balcony floor should not have any cracks.

USING BALCONIES
Do not use your balcony as a storage space.

3.4. BATHROOMS

Excessive water use and long-term high humidity will make bathrooms especially vulnerable to moisture and mould problems. These can be avoided by taking the necessary precautions and steps.

PREVENTING EXCESSIVE HUMIDITY

Moisture in the bathroom may be reduced with the following steps

- Wash quickly without delays, and do not spray the water around the room.
- Avoid splashing water on the walls, furniture or roof.
- Guide children in using water.
- After the shower, use a floor squeegee to clean the excess water into the drain.
- If drying laundry in the bathroom, choose a washing machine with a high-powered spin cycle, 1000 rpm or more is recommended.
- Do not unspun laundry in the bathroom or elsewhere in the apartment (discounting small single items of clothing).
- Do not dry large amounts of laundry in the bathroom.
- If necessary, get a laundry drying apparatus which condenses the moisture from drying laundry into water.
- Dry any spray left on furniture with a washcloth.

VENTILATION AND DRYING

Ensure that the bathroom is well ventilated.

- Keep the exhaust vent clean.
- Ensure that fresh air can flow into the bathroom. If needed, keep the door open.
- Keep the temperature high enough (+22…25° C), it speeds up drying.
- Use window ventilation if needed.
- If the windows of your apartment mist up, cut down on creating humidity and/or increase ventilation.
- Floor heating in the bathroom which is connected to the central heating network is always on.
- **Laminate and parquet floors require an inside humidity between 40 – 60 RH % and an internal temperature between + 18…+24 ° C in accordance with the manufacturer's instructions.**

STRUCTURAL OBSERVATIONS

Monitor indoor surfaces and structures from time to time. Take note of the following issues:

- Caulking of indoor wall and floor tiling is intact. Take especial care to monitor corners.
- Plumbing and pipe inlets through walls and floors are intact, tight and unbroken.
- There are no dark spots or water-damaged spots in anything.

CLEANLINESS

Clean the walls and floors of bathrooms with an appropriate cleaning solution often enough. This removes any potential spots for mould growth. Also clean the drain water lock. Do not use scrubbing detergents.

3.5. SHARED SAUNA SAFETY

Always heed the following instructions when using the sauna:
- Never dry laundry on or near the kiuas, including shoes, items etc.
- Ensure that the banisters around the kiuas are unbroken and safely and tightly fastened.
- Ensure that the bench supports are unbroken.
- Do not overload the benches.
- Do not throw too much water on the kiuas.

SAUNA STOVE (KIUAS)
See specific instructions

USING THE SAUNA

Do not spray water on the sauna benches or walls before or after using the sauna. This cuts down on the lifetime of the wooden structures and may cause mould problems.

Use a bench cloth to protect the wooden benches.

Do not leave the shower on. This saves water and heat, cutting down your own living costs.

3.6. SURFACE STRUCTURES

See the specific instructions of manufacturers and follow them.

FLOORS
Laminate and parquet flooring withstand normal living well. The following may, however, damage the floors.
- Sharp-heeled shoes
- sand and grit
- dragging furniture around
- heavy pointed loads
- dog toenails
- water
- slip-prevention nets placed under carpets
- incorrect air humidity

Protect your floors with the following measures
- Get a doormat for your entry.
- Place a bathroom mat at the door to prevent water from spilling out onto the floors.
- Use felt pads on tables, chairs and cabinets.
- Do not keep wet or snowy shoes on the floor.
- Close windows during high winds and rain.
- **Laminate and parquet floors require an inside humidity between 40 – 60 RH % and an internal temperature between + 18…+24 ° C in accordance with the manufacturer's instructions.**

CLEANING

Laminate floor maintenance is made by removing debris and dust with a vacuum cleaner or a wet cleaning tool. Stop dirt at the door if possible. Get a proper doormat to your entryway, ensuring that as little moisture, dirt or grit ends up inside the apartment.

Ceramic tiles are washed with a neutral or mildly alkaline solution. In the bathroom or other wet areas, you may use more water to clean the floors. In other rooms the seams are not watertight, so use little to no water when cleaning.

WALLS AND CEILINGS

The paintjob of apartment walls is not designed to sustain repeated strong washing. Stains are removed with a wet sponge dipped in cleaning fluid, or with a wet towel. Avoid strong detergents, hot water and strong scrubbing. Painted inside doors may be cleaned in the same manner.

The walls of the washing room and bathroom should be cleaned from time to time with a sponge or towel dipped in mild cleaning fluid. When needed, you can rinse the walls and dry them. Avoid strong detergents, hot water and strong scrubbing.

Tiled surfaces may be washed with a neutral or slightly alkaline solution, then rinsed. Avoid scratching of surfaces.

Ceilings are cleaned with a vacuum cleaner or by wiping them with a dry towel wrapped over a long handle. Do not use moisture to wipe spray-filled ceilings.

3.7. PREVENTING WATER DAMAGE

Find out where the apartment's main water valve is. Always ensure that access to the valves is unimpeded and that the necessary equipment to open the door/lid are close by.

KITCHEN
There is a safety through installed below the kitchen dishwasher, which collects any possible leakages. The water will flow from the through to the floor in front of the dishwasher. The installation of the dishwasher should be done by a professional.

There is a similar installation on top of the flooring for possible leakage water from pipes in the dishwashing station.

Check the tightness of the pipes in the dishwashing station periodically. Avoid keeping excess items in the cabinet. There is a water damage hazard present if the cabinet below the station is filled to excess with items.

The appliances installed by the construction company also have safety throughs installed below them.

If you notice any water leaking to the floor, immediately notify maintenance. Close the main water valves.

It is important to act right away to prevent water damage to the apartment.

BATHROOMS
The washroom floors and walls, along with the toilet floors, have been waterproofed according to regulations.

If you do any installations to the bathroom or toilet, for example furniture, do not break the waterproofing.

No inlets or drillings to the walls or floor are allowed in wet areas (bathroom, washroom, toilet).

The floor drain should be cleaned periodically. Do not block the floor drains, even temporarily.

Check the floors and walls of bathrooms, saunas and toilets periodically according to the instructions in this binder.

3.8. ATTACHING WALL FIXTURES

When moving in, furnish the rooms before hanging any items, paintings etc. It is easier to determine places for paintings and hangings after the furniture is in place, and to avoid unnecessary holes in walls and ceilings.

Before attaching any fixtures, find out the material in walls and roofs. The most common materials are
- concrete
- different kinds of construction panelling, drywall

There might be a panelling affecting the fixture or inlet in the actual wall/ceiling material (such as ceramic tiles).
Do not use screws or nails longer than 50 mm on outer walls.
When attaching fixtures on outer and inner walls, take the technical apparatus running inside the walls into account (electric wires etc.) Find out where the wires go before attaching anything or drilling any holes.

SAFETY

- When drilling, nailing or screwing things into walls, take care not to hit any electrical wires and pipes.
- Find out the maximum loads of different fixture apparatus and choose a method that is adequate.
- Do not overload items fixed on walls (e.g. kitchen cabinets).
- Do not make any fixtures that break the integrity of waterproofing of apartment bathrooms or saunas. The water will get into the walls through the created inlet seams, causing water damage.

WALL FIXTURES AND HANGINGS

For wooden walls, different kinds of nails, screws and hooks are best. These can be used when making fixtures into the wooden support structures of drywall walls. Thus, you must ensure that the fixture apparatus is long enough to penetrate the drywall and into the wooden supports. With wood-constructed ceilings, only use screws.

For hollow walls made from construction panelling, specific fixtures created for the purpose are required. Things including drywall screws. rubber nuts and wing screws. Common building panels include drywall, chip or particle board, plywood, hardboard, fibre board etc. For attaching fixtures, a hole appropriate to the fixture apparatus is drilled. Heavy things should be screwed onto the panel wall support structures.
In panel roofs attachments are made right into the load-bearing structural supports. This binder includes more detailed instructions by the manufacturer regarding fixtures and hangings.

There are fixing apparatus available commercially to attach light items onto concrete and brick walls. In a hard-concrete wall, the hazard is that if the concrete chips below the nail, the fixture will not hold, and the wall will suffer an ugly mark. The sure method is to hang items into hangers attached into drilled holes. You need a hammer drill to drill into concrete, along with a drill bit meant for drilling the material in question. Different kinds of sockets may also be used in attaching items, into which a screw may be inserted to. The hole can also be partially filled with a filling suited for the purpose, after which the screw is screwed in when the material has dried. There are commercially available anchors and wedges meant for attaching heavy objects.

Hanging and adding fixtures to concrete ceilings happens by drilling a hole according to the instructions above. Roofs are often so-called hollow-core roof panels, meaning there are round empty cavities inside the panels to reduce structural weight. A hollow-core roof panel is usually identifiable by the seams in the roof, set 120 cm apart. You should not drill holes on the seams. The drilled hole might hit a cavity, meaning that there will not be a lot of load-bearing concrete for the hanging or fixture. When needed, you must drill a hole in another spot. Any steel structural supports found in hollow-core roof panels must **not** be broken.

Fixtures to tiled walls must be done in the tile seams with a drill small enough that the tile will not break.

In all kinds of walls, hangings can also be made with a sliding bar attached to the corner near the ceiling. Items are then hung on the sliders with an almost invisible nylon string. Items can then be moved later with ease, and there will be no holes left in the wall.

Light dividing walls are most often drywall, attached to metal frameworks. The walls surrounding a sauna, along with the door frame, are made with veneer lumber frames.

4. HEATING EQUIPMENT

Troubleshooting

Problem	**Instructions**
The apartment or a room is constantly too warm	Check the temperature with a thermometer. Ensure that • the excess heat is not caused by sunlight, the weather or other heat sources • the ventilation of the apartment/room is not blocked • the thermostat is set correctly. Do not ventilate excess heat away during cold seasons. Set the thermostat lower if needed. Contact maintenance if needed.
The apartment or a room is constantly too cold	Check the temperature with a thermometer. Ensure that • the thermostat is in the correct position • the air in the room can freely circulate around the thermostat • the windows, doors and ventilation shafts are closed appropriately • The replacement air ducts flow outside air into the room • the apartment-based air conditioning is set correctly. • The heat storing machinery is correctly set (summer/winter). Maintenance will adjust if not. Contact maintenance if needed.

5. WATER EQUIPMENT AND SEWERS

5.1. WATER EQUIPMENT

The washing and dishwashing basins are equipped with mechanical single-stage mixing faucets (taps). The shower faucet can be a single-stage faucet or a thermostat faucet. In a single stage mixing faucet, the temperature is modified by one tap. The tap runs cold with the handle all the way to the right, hot when to the left with the restrictor clicked off. The restrictor may also control the maximum water pressure from the tap. In some faucets there is also an inbuilt restrictor, which can only be modified by certified maintenance personnel.

The faucet also has a so-called bubble nozzle, which softs and evens out the waterflow to a more pleasant one that doesn't splash so much. Small particles possibly present in water pipes or the calcium contained in water may get caught in the nozzle mesh and cause problems. If waterflow is impeded, you should open the nozzle with a tool and clean it with water.

In addition to the ones mentioned above, water taps include e.g.
- Toilet seat
- washing machine water tap
- dishwasher tap **(connect to cold water)**
- outdoor tap for watering plants

Washing machine and garden hose faucets need to have a one-way valve and an anti-siphonage valve. It is **not allowed** to leave washing machines and dishwashers running unattended during phases when the water is open.

In case faucets and water connections break, it is important for tenants to know where to cut the water from. In apartment buildings and townhouses, each cold and hot water pipe is equipped with an appliance-based shutdown valve. The valve is attached to the pipe or in the faucet corner, right behind or below the appliance. The corners may have been covered with mountings, but they usually have holes installed for operating valves. The water supply of the appliance can be cut by turning the valve to block the waterflow, differential to the direction of the pipe. Respectively, the valve can be opened by reversing the process. Toilet seats usually have a valve that can be operated manually.

Apartment-based main valve common locations are found under 3.7. Find out where they are and check that you know how to operate them.

Even small leaks in the faucets and mixers or other connections create substantial costs and possibly water damage. Keep an eye on the faucets and especially your toilet seat(s). Notify possible leaks without delay.

No additions to mixers or faucets can be made without permission from the superintendent. These include e.g.
- custom nozzles
- extra hose attachments
- water filters
- specialty equipment

The water pressure of the home cannot be adjusted for individual preferences. For example, custom showers may have specialty requirements concerning water pressure, which may cause surprises.

The apartments are equipped with water reading meters for both hot and cold water.

5.2. SEWER SYSTEM

The sewer system can without problem only transport regular wastewater created by normal water use. The sewer system is NOT a trash bin or a waste disposal system. It will clog easily from waste. Do not put the following items into the sewer:

- intact trash, solid food waste, coffee grounds
- cigarette butts
- diapers
- textiles
- wrappers and newspaper
- large quantities of water over +40 °C
- hot liquid grease
- solvents, paints or other chemicals
- oil, gasoline
- medicines, pesticides
- other problematic waste
- construction waste, sand, dirt, soil

If you know that the drain has clogged in your apartment or somewhere in the building, immediately stop waterflow into the sewer and ask for instructions from your building maintenance unit. In case of a blockage, the water which leaks out instead of being properly drained may easily cause massive water damage.

Each sewer system has a water lock which prevents sewer gases from entering the apartment. Water locks vary. In use the water lock will accumulate dirt, which may then clog it. You can clean water locks by opening them and by rinsing them. If needed, appropriate brushes and cleaning solutions may be used. Once you have reinstalled the water lock, make sure it does not leak. Floor drain water locks and toilet seat water locks must also be cleaned from time to time.

Water slowly evaporates from water locks unless more water is let into them. This will result in an unpleasant sewer smell in the apartment. If the apartment is empty for long periods of time, you may prevent evaporation by pouring a little bit of vegetable oil on top of the water.

6. AIR CONDITIONING AND VENTILATION

6.1. APARTMENT VENTILATION

A liveable indoor air quality requires that the ventilation and air conditioning are working without problems, and that the instructions on airflow are followed. You should never halt the airflow or turn off air conditioning.

The air conditioning of apartments is executed by individual intake and outflow machinery or by centralized ventilation. The incoming air is usually handled in the machine as follows:

- filtering, some models have a two-step filtering system (rough and refined)
- heat collection from outflow air back into intake
- extra heating with water circulation radiators
- intake air blown through channels throughout the apartment

- filtering, some models have a two-step filtering system (rough and refined)
- heat collection from outflow air back into intake
- extra heating with electric or water circulation radiators
- intake air blown through channels throughout the apartment

The system outflow air conditioning machine removes air from apartments through outflow vents. Vents can usually be found in the kitchen, bathroom, sauna, toilet, clothes room and storages. The kitchen has an extractor hood with an inbuilt grease filter, through which the kitchen air is vented through a separate extractor. Outflow air is directed through ducts into the machine, where it is processed usually in the following manner

- filtering
- heat collection back to intake air
- ventilation out

The intake and outflow vents are set so that the airflows are adequate in different situations, and enough for normal living. In exceptional situations the air conditioning can be enhanced by opening windows or ventilation windows for short periods of time. Long-term window ventilation during cold months increases heat expenditure and living costs. If the apartment is hot during cold months, do not vent the hot air out, but rather notify maintenance about the issue.

The vents and flow adjustments are set according to airflows. It is not permissible to change the adjustments, because a change in one room will scramble the air conditioning in other rooms. Do not block or remove the vents or vent covers.

Airflow will stay as good as possible, when

- any odours or smoke from cooking food is removed with the extractor hood
- kitchen windows, ventilation windows and doors are kept shut during cooking
- avoid smoking and other impurity creation in the apartment
- large amounts of laundry are dried in the drying room, a separate dryer or outside.

TENANT TASKS
Faults in air conditioning should always be notified to maintenance. Failing to do so weakens the air conditioning, worsens the air quality indoors and increases the risk of water damage and mould in the apartment.

6.2. CLEANING VENTILATION VENTS

Outflow vents have several tasks:
• The vents are adjusted so that the apartment and each room is adequately and properly ventilated.
• The vents also act as insulation for sound, blocking sounds from traveling from apartment to apartment through the air conditioning channels.
• The vents also act as fire blockers, blocking fumes from spreading from apartment to apartment during a possible fire.

The vents need to be cleaned when they are visibly dirty. The interval of cleaning changes according to living arrangements. Periodical checks should be made 2 to 4 times a year. Follow the instructions of the manufacturer or air conditioning construction company when cleaning them, along with this general guide.

Most outflow vents are built so that they have a narrow slit-like opening, The dirt in outflow air will slowly block this slit.

Cleaning the vents is best done with a rag dipped in cleaning fluid and water. A solid vent should be cleaned so that the rag is wrapped over a flat wooden spatula, screwdriver, knife or other blunt object, with which the slit is cleaned. Do not change the shape of the vent outflow slit. If the vent is loose, notify maintenance about it.

If the vent needs more thorough cleaning, it can be uninstalled temporarily for cleaning. Usually this is done by grabbing the sides and turning it counter-clockwise. Do not attempt to rotate the center. Some vent models are removed by pulling them outwards. If the vent does not come loose, contact maintenance. After cleaning always install the vent back into place immediately.

Remove the vent carefully, so that the soft sound absorbent part is not damaged. At the same time take note of the positioning of the vent when it is removed to ensure that installing it back is easy. The metal parts of the removed vent are cleaned according to the instructions above. Do not wet the soundproofing or the porous seals. Wipe the soundproofing element clean with a dry cloth or brush. The soundproofing element may be attached to the vent, or in the air duct right behind the vent.

KITCHEN HOOD MAINTENANCE

Do not replace a nonmechanical kitchen vent with a motorized kitchen hood on your own!

A kitchen hood working at the right speed will efficiently gather fumes and odours created by cooking. Nevertheless, some doors and smoke will bypass the kitchen hood. In order to prevent them from spreading elsewhere into the apartment, keep the doors and windows of the kitchen closed during cooking.

The extractor hood has a grease filter, preventing grease and other dirt from entering the extractor. The kitchen hood is not to be used without the filter in place. The grease filter must be cleaned from time to time. The interval depends on the frequency of cooking. The recommended interval is about one month.

For cleaning the filter is removed. The filter is removed with warm water and dishwashing solution. The washed filter is dried and reinstalled. Some filters can be washed in a dishwasher. Check the manufacturer’s instructions for more details.

After you have removed the grease filter for cleaning, check the internals of the kitchen hood and clean them if needed. A possibly faulty filter must be replaced. Contact maintenance for this.

The kitchen hood has a lamp. When changing the lamp, remember to cut off power from the fuse first.

Familiarize yourself with the kitchen hood manufacturer’s instructions.

7. ELECTRICAL APPLIANCES

7.1. APARTMENT ELECTRIC INSTALLATIONS

DISTRIBUTION BOARD

The electricity to the apartment is controlled by the distribution board. The board, usually in the entry hall or near the front door, is comprised from the following switches and items

- **The apartment main power switch, which controls all electricity flow to the apartment (N.B. including the freezer!).**
- The circuit breakers, including a tag for the parts the fuse controls along with the rating (in amperes). Electrically heated apartments also have switches which can be used to control the different parts of the electric heating on/off night/day electricity.

The electricity is distributed into the apartment with several circuit breakers. They protect the wiring and systems from overload. In case of an overload the automated breaker will cut power instantly before other damage can happen. In addition to receiving no power to the appliance/room/system, you can see that the breaker has tripped because it has changed in position in the distribution board (flipped). You may reset it by flipping the circuit breaker switch.

CIRCUIT BREAKER TRIPPING

When the circuit breaker flips, you should find out why it did so. If the reason is a faulty electric appliance (or a suspected faulty one) it must be removed from the network and, if needed, taken to a professional for repairs. Overload, meaning too much electricity consumption, may cause a circuit breaker to trip. When this happens, you must remove appliances from the network until the consumption is at a correct level.

Before flipping the circuit breaker, turn off large electricity loads in the breaker's operational zone. The number of amperes the breaker withstands can be seen from the tag next to the breaker.

Some machines or appliances might have their own specialty breakers or fuses which protect the appliance from power surges.

RESIDUAL-CURRENT DEVICE

The residual-current device is usually installed in the distribution board of the apartment to protect groups of electrical sockets or lighting fixtures. Outdoor sockets and lights are protected int he same manner. The residual-current device can also be attached to the socket.

The residual-current device is used to cut electricity to a faulty appliance so fast that the electric shock will not cause permanent damage in a human. If the device has worked, it must be re-primed.

Try the residual-current device operation with the test button according to the manufacturer's instructions.

GROUNDED ELECTRICAL SOCKETS

New buildings will always have grounded sockets. These kinds of sockets will be found at least in the bathroom, kitchen and outdoors. These can and should only be used to connect grounded or insulated appliances. For security reasons, do not conduct power to these facilities from a regular ungrounded socket.

The balcony or terrace socket should be a model meant for outdoor use. These sockets can often be cut with a specific switch found indoors.

7.2. ELECTRIC EQUIPMENT

ELECTRICAL CURRENT

The Finnish electricity network current is set at 400/230 V (volts). Appliances meant for other currents should not be plugged into the network. So-called three-stage appliances are meant for a current of 400 V. In households, appliances like these are usually electrical stoves, often semi-permanently installed.

Most light fixtures are single stage. Household light fixture sockets and sockets are single stage. They have a current of 230 V.

PLUGGING APPLIANCES INTO THE ELECTRICAL NETWORK

Plug an appliance into the electric socket only if it fits into the socket and fits the appropriate requirements regarding current. You may add a grounded appliance into an ungrounded socket. If you do this, you should not take the appliance outside or into a space with grounded electric sockets.

You may only plug a grounded or insulated appliance into a grounded socket. You may recognize a grounded socket from the metallic grounding slides protruding from the insides of the socket. An insulated socket is moulded from a single piece, without grounding slides, and is so small it also fits the socket. When removing an appliance, pull from the socket, not the power cord of the appliance.

When attaching high-powered electric appliances to sockets ensure that the appliance does not require more power than the circuit breaker can provide. The breakers have limits of

- 6 A 1300 W
- 10 A 2300 W
- 16 A 3600 W
- 20 A 4600 W

Appliances are marked with their power requirements. The breaker limits can be read from the tags on the circuit breakers themselves.

When planning to buy high-powered appliances (washing machine, dryer, dishwasher etc.) always find out the maximum loads of sockets. For example, the dryer might require a 16-ampere circuit breaker. Take note that no other appliances may then be used at the same time when the dryer is running.

LAMPS AND BULBS

Follow these principles regarding lamps

- Before changing the bulb, ensure that the lamp is not conducting power by removing the plug from the socket and/or cutting off power from the circuit breaker.
- Do not install a too powerful bulb into a lamp. The maximum power is usually marked on the lamp.
- Keep spare lamps in the apartment.
- If you change a fluorescent lamp to a new one, also replace the igniter in the lamp.

Fluorescent tubes are problematic waste, so check where to dispose of them at www.hsy.fi

WHAT CAN I DO ON MY OWN?
Electric installations and repairs are mainly work that can only be done by professionals. Without professional training, you can do the following tasks
- changing fuses
- changing lamps and igniters
- Removal of a cut-off electric socket or cover panel for the duration of painting, wallpaper installation etc.
- attaching a furnishing light fixture to a socket which is not powered

7.3. ANTENNA AND ICT EQUIPMENT

ANTENNA AND CABLE SYSTEMS
Antenna sockets are equipped with points to attach a radio and TV antenna. It is not allowed to alter the socket.

You may install your own antennas outside of the apartment, on the balcony or out on the yard only with the superintendent’s permission.

If the digibox cannot find channels, reset the appliance or return it to factory settings. Check that the TV settings are set to the correct digital tuner, either antenna or cable. If the TV visibility is bad, ask neighbours if they are experiencing the same problems. If the neighbours do not have these problems, the problem lies probably in the television, antenna cable or antenna sockets. If a similar problem is present in many television sets, the problem can probably be traced to the house antenna equipment or the cable network.

INTERNET
If you have made a deal with an internet provider or if the apartment has its own internet deal by the housing co-op, attach the appliance to the network by connecting the modem according to the following instructions.

If you have a separate modem, attach the connecting cable found in the distribution board to connect the house connection to the modem. Attach the cables to appliances and the correct connecting cables in the distribution board to enable internet usage in the chosen rooms. The rooms are named in the sockets found in the distribution board with corresponding numbers.

If you do not have a separate modem, attach the cable in the distribution board to the chosen room. This will enable internet in that room. Rooms are named in the sockets found in the distribution board with corresponding numbers.

7.4. ELECTRICAL AND FIRE SAFETY

Do not leave high-powered electric appliances running without supervision. These include the stove, washing machine and clothes iron.

Do not cover electric radiators or electrical sockets.
Do not use electric appliances in the bathroom during a shower or bath. All large and small electric appliances must be unplugged during this. Splashing water may hit an unused but attached appliance, causing an electric shock. On the other hand, an attached electric appliance might for example fall into the bathtub with fatal results.

When using high-powered electrical appliances with an extension cord, do not leave the extension cord into a tight roll, because it might cause a coil to form, heating and breaking the cord.

Always be extra careful with electric appliances in the following situations
- wet areas
- near the dishwashing basin
- when touching water pipes or faucets
- when standing on a stone floor or other floor that conducts electricity well when it is wet
- outdoors.

Outdoor electric appliances may only be powered from outdoor sockets. Outdoor appliances and lamps must be meant for outdoor use.

Before changing the lamp, ensure that the lamp is off the grid. Do not attach a too powerful bulb into a lamp.

In case of electrical cut-offs, always have battery powered flashlights, candles and matches (or lighter) at hand.

Fix faulty appliances at a professional as soon as any problems arise.

Conduct and monitor children when they use appliances.

Follow the safety instructions concerning car electric warming sockets.

There is a separate set of instructions on fire alarms / fire surveillance systems.

8. APPLIANCES

8.1. ELECTRIC STOVETOP /OVEN

Familiarize yourself with the **specific instructions** regarding the stove/oven, found in this binder.

8.2. REFRIGERATION APPLIANCES

Familiarize yourself with the **specific instructions** regarding the refrigerator/freezer, found in this binder.

8.3. WASHING MACHINES

Familiarize yourself with the **specific instructions** regarding the washing machine and attach them to this binder, so they can be found if needed. Also save the insurance certificates of the appliances.

SAFETY

- Connecting the washing machine and dishwasher should only be done by a professional, in accordance to regulations.
- Installing a washing machine may need electrical work in some cases. This can only be done by a professional as well.
- Only install a washing machine in a room with a floor drain.
- Never leave machines running without surveillance.
- Always close washing machine and dishwasher water intakes when they are not in use. Take care to ensure that the intakes are closed when the tenants are not home.
- Do not use a washing machine in the bathroom during a bath or shower. Disconnect the machine when the machine is not in use.
- Monitor the connections for leakages from time to time.
- **Check the pipe attachments below the washing basin regularly for tightness. Avoid keeping excess items in the washing basin cupboard. The danger of water damage is present if the cupboard is too full, and the pipes in the cupboard are being pushed or bent.**

SAVING ENERGY

- Only run cycles with a full machine.
- Use energy-saving programs always when possible.
- When buying a new washing machine, compare energy efficiency of different models. Also check electrical connection power requirements, to ensure your apartment connections are adequate.
- If you buy electricity at a two-period time tariff, run washing machines during the night.

Älä heitä wc-pönttöön!

Ongelmajätteet ja roskat eivät kuulu viemäriin. Roskien laittaminen pönttöön voi aiheuttaa kalliin tukoksen kotisi putkistossa tai viemäriverkossa. Tee ympäristöteko ja huuhtele pöntöstä vain sitä itseään.

Nämä eivät kuulu wc-pönttöön:

- ruokajätteet
- maalit, liimat tai lakat
- öljyt tai rasvat
- hiekka tai multa
- muovi
- terveyssiteet, tamponit tai vaipat
- rätit, vaatteet tai kankaat
- korvanpuhdistuspuikot
- talouspaperi tai lautasliinat
- tupakantumpit
- kondomit
- lääkkeet
- paristot
- liuotinaineet (asetoni, tärpätti, tinneri)
- erilaiset hapot

Kiitos!

Var noga med vad du spolar ner i WC!

Problemavfall och sopor får inte spolas ner/kastas i avloppet eftersom de kan orsaka stopp i avloppet och leda till dyra reparationer. Gör en ekogärning och spola bara ner det du själv producerar.

Detta får inte spolas ner i WC:

- matrester
- målfärg, lim och lack
- olja och fett
- kattsand och blomjord
- plast
- dambindor, tamponger och blöjor
- disktrasor, kläder och tyger
- tops
- hushållspapper och servetter
- cigarettfimpar
- kondomer
- mediciner
- batterier
- lösningsmedel (aceton, terpentin, thinner)
- olika syror

Tack!

Don't throw it down the toilet!

Please don't dispose of problem waste or rubbish down the toilet. It can cause blocked sewers. Fixing sewer systems is an expensive process.

Don't flush the following things down the toilet:

- food leftovers
- paint, glue or varnish
- oil or grease
- sand or earth
- plastic
- sanitary towels, tampons or disposable nappies
- cloths, clothes or fabrics
- cotton wool buds
- kitchen paper or paper napkins
- cigarette butts
- condoms
- medicines
- batteries
- solvents (acetone, turpentine, thinner)
- acids

Thank you!

Pyydämme huomioimaan, että märkätilojen ja niihin rajoittuviin seiniin, hormikoteloihin ja keittiöiden välitiloihin ei saa porata reikiä.

Kiinnityksiä ja porauksia tehtäessä on varmistettava, että takana ei ole sähkö- tai vesijohtoja. Asukas vastaa itse mahdollisesti aiheuttamistaan vahingoista.

Please note that you are not allowed to drill holes in the bathroom walls.

Make sure there are no electricity lines or water pipes behind the wall before drilling holes. The tenant is responsible for any damage they have caused.

RIPUSTUKSET GYPROC-SEINIIN

Gyproc-seinään on helppo kiinnittää kaikkia asumiseen ja sisustamiseen kuuluvia esineitä, joiden kiinnittämiseksi löytyy laaja kiinnikevalikoima. Kiinnikkeitä saa kaikista hyvinvarustetuista rautakaupoista.

Esineiden kiinnittämisessä seinä- ja kattopintoihin tulee käyttää kulloinkin tarkoitukseen parhaiten soveltuvaa kiinnitintyyppiä ja kiinnitystapaa sekä huolehtia siitä, että kiinnike asennetaan asennettu ja että se asettuu paikalleen kunnolla. Tarkat kokoamis- ja kiinnitysohjeet löytyvät kiinnikkeiden myymäläpakkauksista.

Seuraavat kolme perusasiaa vaikuttavat kiinnitystapaan:

- 1. Paljonko ripustettava esine painaa?
- 2. Millainen seinärakenne ripustuskohdassa on?
- 3. Millaisen rasituksen kohteeksi esine joutuu?

Yksinkertainen levytys riittää useimmille kuormituksille, mutta kaksinkertaisella levytyksellä tai erikoislevyillä saadaan vieläkin jäykempi ja kestävämpi alusta. Gyproc Erikoiskova antaa kovuudellaan ja lujuudellaan Gyprocin Normaalia kipsilevyä jäykemmän ja kestävämmän alustan kiinnityksille. Märkätiloihin suosittelemme Gyproc GRI 13 Kylppäri tai Glasroc GHI -levyä, koska kosteissa tiloissa on erityisen tärkeää, että kiinnitys istuu varmasti eikä synny vuotokohtia, joista kosteus pääsisi vedeneristeen taakse.

Erittäin painavia esineitä tai pistekuormitusta varten seinät ja katot on rakennettava riittävän lujaksi. Lisälujuutta saavutetaan esim. kiinnittämällä reuna-, ylä- ja alaohjausprofiilit tiheämmin rakennuksen runkoon, vahvistamalla rankarunkoa paksummilla ohutlevyprofiileilla (Gyproc Duronomic) tai pienentämällä rankaväliä tai kipsilevyjen ruuvivälejä.

Seinäkonsoleita käytettäessä voi olla tarpeen tehdä lisäreikiä konsoleihin, jotta kipsilevyihin saadaan riittävä määrä kiinnityspisteitä.

Valmiin seinäpinnan päälle asennettavia seinäkiskoja tai kehikoita voidaan myös käyttää. Erittäin painavien esineiden ripustuskuormat tulee tarkistaa eri kuormitusyhdistelmien (puristus, veto, leikkaus, momentti) lisäksi niiden mahdollisen dynaamisen osuuden vaikutus. Näissä tilanteissa tulee erityisesti huolehtia siitä, ettei seinärungon riittävän lujuuden ja jäykkyyden lisäksi minkään kiinnityspisteen kuormituskapasiteetti ylity.

Kipsilevyihin voidaan myös kiinnittää liimaamalla.

Gyproc
SAINT-GOBAIN

Kiinniketyypit

Näissä ohjeissa kiinnikketyypit on jaettu ryhmiin sallitun kuormituksen mukaisesti.

Kuormituksen arviointi ja painovihjeitä

Taulut, kattovalaisemet ja seinäkellot painavat yleensä alle 5 kg. Ryijyt painavat yleensä 5 kg/m2 ja peilit 10 kg/m2. Vaatenaulakot vaatteineen noin 40 kg/jm. Kylpyhuonekaapit noin 20 kg/m2. Kirjahyllyt noin 20–60 kg/jm.

Lapsiperheissä ei riitä, että tietää mitä kiinnitettävä esine painaa. Monet seinälle kiinnitettävät esineet voivat joutua tavallista rajumman kuormituksen alaiseksi. Tällaisia kohteita ovat mm. kirja- ja hattuhyllyt, joissa lapset saattavat roikkua tai kiipeillä. Pyykinkuivaustelineen paino on myös arvioitava tapauskohtaisesti. Vettä valuva pyykki on erittäin raskasta, joten parin metrin telineeseen saattaa tulla kymmenien kilojen paino.

Kiinnittäminen suoraan kipsilevyyn

Kevyet esineet voidaan kiinnittää suoraan kipsilevyyn käyttämällä teräsnaulaa tai ruuvia. Ruuvissa tulee olla leveä kierre ruuvin päähän asti. On myös olemassa erikoiskoukkuja, joissa naula ja koukku toimivat yhdessä. Esim. X-koukkuja on olemassa eri kuormituksille yhdellä, kahdella tai kolmella naulalla. Myös samantapaisia muovisia koukkuja on saatavissa. Näitä kiinnikkeitä on helppo poistaa ja ne jättävät jälkeensä tuskin havaittavia reikiä.

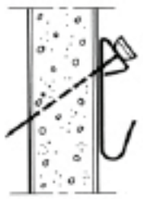

Kiinnittäminen tulpilla

Käyttämällä muovitulppaa esiporatussa reiässä saadaan ruuvikiinnitys, joka kestää sekä veto- että leikkausvoimia. Tämä kiinniketyyppi toimii siten, että ruuvi puristaa muovitulppaa reiän reunoja vasten. On tärkeää, että reiän halkaisija on oikea, jotta muovitulppa istuu tiukasti paikallaan. On myös olemassa kevytmetallikiinnikkeitä, jotka koostuvat leveäkierteisestä ruuvista, joka on itseporautuva tai kierretään kipsilevyyn esiporattuihin reikiin. Kiinnikkeessä on reikä ruuville. Tulppia on helppo poistaa. Tulpan jättämä reikä täytetään kipsilaastilla tai valmistasoitteella.

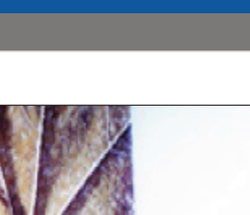

Kiinnittäminen ankkureilla

Levyankkurit on suunniteltu levyseinään, jossa seinän runkotilassa on ankkurille tilaa laajentua. Tämä kiinniketyyppi kestää suuriakin veto- ja leikkausvoimia. On tärkeää, että reikä porataan oikeankokoisella terällä. Terän koko on annettu kiinnikkeen käyttöohjeessa. Ankkureita voidaan poistaa poramaalla ankkuri osiin tai työntämällä ankkuri seinän sisälle. Ankkurin jättämä reikä tasoitetaan kipsilaastilla tai valmistasoitteella.

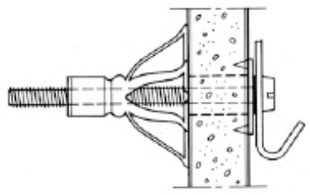

Kiinnittäminen suoraan runkoon

Kun ripustetaan raskaita esineitä, käytetään talon runkotolppia, kattotuoleja tai teräsrankarakenteita tukena. Jos ollaan rakentamassa uutta taloa, tiedetään, mistä tukirakenteet löytyvät. Tukikohdat löytyvät myös koputtelemalla ja etsimällä levypinnasta saumakohdat. Seinien runkotolpat ovat tavallisimmin k 600 tai k 900 mm jaolla. Jos levypinnan alla on kiviseinä, levyt on kiinnitetty alusrimoihin. Naulat ja ruuvit kiinnittyvät hyvin alusrimaan. Raskaat esineet on propattava kiviseinään. Jos levypinnan alla on teräsrankarakenne, ankkuriruuvit kiinnitetään suoraan rankaan.

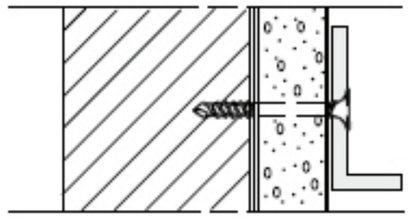

Kiinnittäminen tukirakenteisiin

Raskaat ja lujaa tukea vaativat esineet, kuten pesualtaat, pyykinkuivaustelineet, kaiteet, raskaat lämpöpatterit ja raskaat valaisimet asennetaan runkoon lisätukien varaan. Ne on otettava huomioon ennen levyjen asennusta, mikäli mahdollista. Monet kalusteiden valmistajat toimittavat myös suoraan valmiin pinnan päälle kiinnitettäviä asennuslistoja.

Alla esimerkkejä pesualtaiden tukirakenteista:

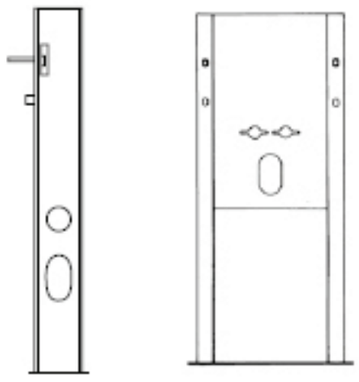

Kiinnikkeiden kuormitusarvoja:

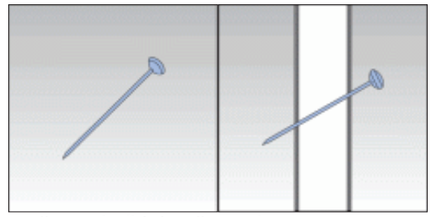

Teräsnaula/kiviteräsnaula:
kestää noin 2 kg ripustuksen

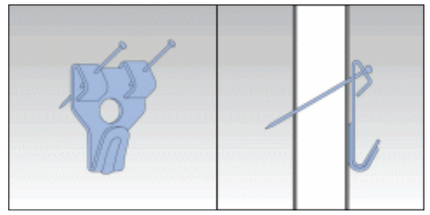

X-koukku:
kestää noin 2 kg ripustuksen

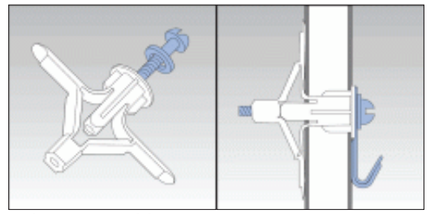

Hilti HLD-ankkuriruuvi:
kestää noin 10-20 kg ripustuksen

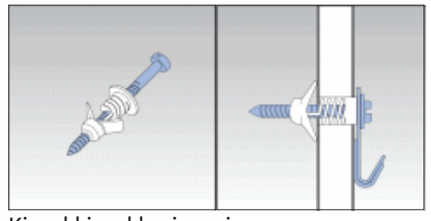

Kiprokki-ankkuriruuvi:
kestää noin 10-20 kg ripustuksen

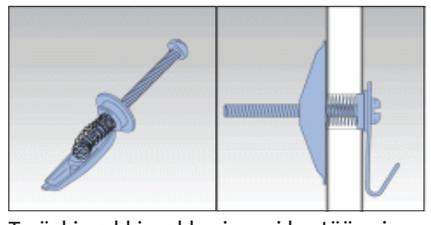

Teräskiprokki-ankkuriruuvi kestää seinässä 40 kg ripustuksen GEK13 -levyllä. Kattokoukkuna 15 kg.

Teräskiprokki Maxi -ankkuriruuvi kestää maksimissaan 50 kg ripustuksen GEK 13-levyllä. Kattokoukkuna 15 kg.

Gyproc on kevytrakentamisen edelläkävijä.

Tarjoamme korkealaatuisia ja monipuolisia kevytrakentamisen ratkaisuja, joilla yhdessä asiakkaidemme kanssa toteutamme muunneltavia, viihtyisiä, kestäviä ja turvallisia tiloja asumiseen ja työskentelyyn. Olemme luotettava kumppani suunnittelusta toteutukseen. Kehitämme jatkuvasti ammattitaitoamme ja sitoudumme aina parhaan ratkaisun löytämiseen asiakkaallemme.

Gyproc on osa Saint-Gobain Rakennustuotteet Oy:tä, joka tuottaa innovatiivisia, kestäviä ja turvallisia rakentamisen ratkaisuja, jotka säästävät energiaa ja ympäristöä sekä parantavat asumismukavuutta. Vahvat brändimme ovat Ecophon, Gyproc ja Isover. Lisätietoja osoitteessa www.saint-gobain.fi.

www.gyproc.fi

Saint-Gobain Rakennustuotteet Oy
PL 44, 02401 Kirkkonummi, Finland
www.gyproc.fi

HOITO- JA HUOLTO-OHJEET

Kalusteiden pinnat ovat helppohoitoisia ja kestäviä oikein hoidettuina.
Kalusteiden arvon säilyttämiseksi ja käyttöiän pidentämiseksi on suositeltavaa hoitaa kalusteiden pintoja säännöllisesti ja hoito-ohjeita noudattaen.

ERITYISESTI HUOMIOITAVAA

- Kalusteiden käyttöolosuhteiden tulee olla normaalit asumisolosuhteet. Tasainen lämpö ja ilman suhteellinen kosteus alle 60 %. Kesäasunnossa on oltava peruslämpö ympäri vuoden.
- Liian kosteat, kuivat tai lämpimät varastointi- ja käyttöolosuhteet voivat aiheuttaa turpoamista, pintakäsittelyn värieroja ja halkeamia sekä lakatuissa ja öljytyissä pinnoissa puuaineksen värjäytymistä. Katso tarkemmin massiivipuutasojen ohjeet.
- Kalusteet eivät saa olla suoraan alttiina vesiroiskeille. Rungolle ja oviin roiskunut vesi on kuivattava välittömästi.
- Muiden kuin Novartin valmistamien tuotteiden, hanat, altaat, kodinkoneet, valaisimet, kivitasot yms. osalta noudatetaan oheistuotetoimittajien omia asennus-, käyttö- ja hoito-ohjeita.

RUNKO-OSAT

Sivujen, pohjan, katon, hyllyjen ja sokkelin pintamateriaali on joko melamiinikalvo, maalattu melamiini tai lakattu puuviilu. Taustat ovat pinnoitettua kuitulevyä.

MELAMIINIPINTAISET

Puhdistetaan veteen liukenevilla puhdistusaineilla. Neutraalia esim. käsiastianpesuainetta (PH6-8) tai heikosti emäksistä puhdistusainetta (PH8-10), kuten mäntynestesaippuaa, annostellaan veteen ja pesuaineliuokseen kostutetulla siivouspyyhkeellä kevyesti pyyhkäisten. Emäksisellä puhdistusaineella käsitellyt pinnat on huuhdeltava puhtaalla vedellä kostutetulla pyyhkeellä ja kuivataan nukkaamattomalla pyyhkeellä huolellisesti. Liiallista vedenkäyttöä on vältettävä ja pinnat on pidettävä kuivana ja pinnalle roiskunut vesi on kuivattava välittömästi.

MAALATUT JA LAKATTU VIILU

Puhdistetaan veteen liukenevilla puhdistusaineilla. Neutraalia esim. käsiastianpesuainetta (PH6-8) annostellaan veteen, ja pesuaineliuokseen kostutetulla siivouspyyhkeellä kevyesti pyyhkäisten. Kuivataan nukkaamattomalla pyyhkeellä huolellisesti. Liiallista vedenkäyttöä on vältettävä ja pinnat on pidettävä kuivana ja pinnalle roiskunut vesi on kuivattava välittömästi.

TYÖTASOT

KORKEAPAINELAMINAATTISET TYÖTASOT

Kestävät hyvin kovaakin mekaanista kulutusta, valoa ja yleisimpiä kotitaloudessa käytettyjä aineita sekä heikkoja happoja ja lämpöä hetkellisesti jopa +180° C. Työpöytäkannet puhdistetaan kuten muutkin kalustepinnat, mutta jos tahra on vaikea, voidaan se poistaa laminaattitason puhdistusaineella pyyhkäisten, ei hangaten. Missään tilanteessa ei saa käyttää ihmesientä tai muuta vastaavaa. Näitä aineita ei saa kuitenkaan käyttää työpöytäkannen reunan puhdistukseen, jossa on ABS-reuna tai puulista. Lakattu kannen puureuna tulee pitää aina kuivana.

Kun työpöytäkanteen tulee upotettava pesuallas, on kosteuden pääsy kansirakenteeseen ehdottomasti estettävä esim. silikonilla. Silikonia on käytettävä myös kansien kulmaliitoksissa sekä saumassa, jossa kansi liittyy taka- tai sivuseinämiin. Silikonisaumat on uusittava noin viiden vuoden välein.

Astianpesukoneasennuksissa on suojattava kannen alareuna esim. koneen mukana olevalla höyrysululla tai ohuella silikonikerroksella.

OVET, LISTAT JA LEVYTUOTTEET

MELAMIINI- JA MIKROLAMINAATTIPINTAISET (ei kiiltävät) ovet, listat ja levytuotteet:

Puhdistetaan veteen liukenevilla puhdistusaineilla. Neutraalia esim. käsiastianpesuainetta (PH6-8) annostellaan veteen ja pesuaineliuokseen kostutetulla siivouspyyhkeellä kevyesti pyyhkäisten ja lopuksi kuivataan huolellisesti.

LAKATUT (viilutetut ja massiivipuiset) ovet, listat ja levytuotteet:

Puhdistetaan veteen liukenevilla puhdistusaineilla. Neutraalia esim. käsiastianpesuainetta (PH6-8) annostellaan veteen ja pesuaineliuokseen kostutetulla siivouspyyhkeellä kevyesti pyyhkäisten ja lopuksi kuivataan huolellisesti.

LAMINAATTIPINTAISET OVET JA TASOT

Puhdistetaan veteen liukenevilla puhdistusaineilla. Neutraalia esim. käsiastinpesuainetta (PH6-8) tai heikosti emäksistä puhdistusainetta (PH8-10), kuten mäntynestesaippua, annostellaan veteen ja pesuaineliuokseen kostutetulla siivouspyyhkeellä kevyesti pyyhkäisten. Emäksisellä puhdistusaineella käsitellyt pinnat on huuhdeltava puhtaalla vedellä kostutetulla pyyhkeellä ja kuivataan nukkaamattomalla pyyhkeellä huolellisesti.
Supermattalaminaatin puhdistusohje s.5

KIILTÄVÄT KALVO-OVET

Suojakalvo poistetaan ovesta vasta asennuksen jälkeen. Suojakalvoa poistettaessa ei saa käyttää mitään terävää esinettä. Ovien puhdistuksessa käytetään pehmeää, kosteaa liinaa ja mietoa yleispuhdistusainetta (PH6-8) veteen liuotettuna. Hankaavia- tai syövyttäviä pesuaineita ja hankaavia ja karkeita pyyhkeitä tai pesusieniä ei saa käyttää.

KIILTÄVÄT AKRYYLIOVET JA -LEVYTUOTTEET

Suojakalvo poistetaan ovesta vasta asennuksen jälkeen. Suojakalvoa poistettaessa ei saa käyttää mitään terävää esinettä. Kalvon poistamisen jälkeen akryylipinta muuttuu lopulliseen kovuuteensa ilman kosteuden ansiosta. Prosessi saattaa kestää jopa viikon ajan. Tämän ajan pinta on erityisen herkkä naarmuille.
Nopeuttaakseen pinnan kovettumisprosessia pinnan voi puhdistaa käyttäen kosteaa liinaa ja mietoa yleispuhdistusainetta (PH6-8) veteen liuotettuna. Hankaavia, syövyttäviä tai alkoholia sisältäviä pesuaineita sekä hankaavia ja karkeita pyyhkeitä tai pesusieniä ei saa käyttää.

ALUMIINIKEHYSOVET JA ALUMIINIPINNAT (sokkelilevy AR ja RH-levy):

Vältettävä naarmuuntumista. Ovien puhdistuksessa käytetään pehmeää, kosteaa liinaa ja mietoa yleispuhdistusainetta (PH6-8) veteen liuotettuna. Hankaavia tai syövyttäviä pesuaineita ja hankaavia pesusieniä ei saa käyttää.

KALUSTEPINNOILLE ROISKUNUT VESI ON PYYHITTÄVÄ HETI POIS
Lakatut ja maalatut ovipinnat on pidettävä aina kuivina. Erityisesti astiakaapin sivujen ja ovien alareunat sekä allaskaapin ovien ylä- ja alareunat on pidettävä aina kuivina ja pyyhittävä päivittäin.

Kalusteisiimme on valittu kestävät ja helppohoitoiset materiaalit. Kalusteiden puhdistuksessa tulee välttää hankaavien puhdistusaineiden ja hankaavien välineiden, myös ihmesienen käyttöä, sekä liuotteiden ja liiallisen veden käyttöä.

OVET, LISTAT JA LEVYTUOTTEET

MAALATUT ovet, listat ja levytuotteet:

MAALATTUJEN OVIEN MAALIPINNAN HOITO JA HUOLTO VAATII HUOLELLISUUTTA

Kalusteiden pinnat ovat helppohoitoisia ja kestäviä oikein hoidettuina. Kalusteiden arvon säilyttämiseksi ja käyttöiän pidentämiseksi on suositeltavaa hoitaa kalusteiden pintoja säännöllisesti ja ennen kaikkea alla olevia hoito-ohjeita noudattaen.

1. PIDÄ KALUSTEET KUIVANA JA KUIVAA NIIDEN PÄÄLLE ROISKUNUT VESI VÄLITTÖMÄSTI

Pinnoitettuna kalusteet kestävät hyvin hetkellistä kosteutta, mutta pitempiaikainen kosteus kalusteiden pinnalla aiheuttaa vaurioita.

2. MAALATTUJEN PINTOJEN PUHDISTAMINEN

- Käytä maalatun pinnan kuivaamiseen puhdasta, pehmeää ja nukkaamatonta liinaa.
- Seisova vesi ja varsinkin väriä sisältävät nesteet, kuten mehut, punaviini, kahvi, voivat aiheuttaa korjaamattomia kosteusvaurioita tai maalipinnan värjäytymistä, mikäli niitä ei poisteta nopeasti.
- Poista lika ja tahrat maalipinnalta mahdollisimman nopeasti; tuoreeltaan tahrat lähtevät helpommin ja tehokkaammin.
- Ole erityisen huolellinen öljy- ja rasvatahrojen kanssa, jotka alkavat imeytyä maalipinnan läpi pitempään pinnalle jäädessään, eivätkä lähde enää pois.
- Käytä ainoastaan neutraaleja (pH 7) mietoja ja vesiliukoisia puhdistusaineita, jotka tuotetietojensa perusteella sopivat erityisesti kalusteille. Puhdas vesi, johon on lisätty hieman käsiastianpesuainetta sopii kaapiston puhdistamiseen. Poista lopuksi puhdistusainejäämät puhtaalla, kostealla liinalla ja kuivaa pinnat huolellisesti.
- Kuivaa kaikki pinnat huolellisesti puhdistuksen jälkeen. Varmista, että käytetyt puhdistusliinat ovat täysin puhtaita eivätkä sisällä hankaavia aineita. Älä käytä pintojen puhdistamiseen voimakkaita kemiallisia puhdistusaineita laimentamattomana (korkea tai matala pH), hankaavia puhdistusaineita tai liuotin- tai alkoholipitoisia aineita, kuten lasinpesuaineita.
- Laimentamattomat yleispuhdistusaineet ja liuottimet vaurioittavat suojaavan maalipinnan sideaineita.
- Älä käytä kovapintaisia puhdistussieniä, hankausjauheita tai nestemäisiä hankauspesuaineita, sillä ne voivat naarmuttaa suojaavaa maalipintaa.
- Älä koskaan käytä höyrypuhdistinta tai kuumaa vettä pintojen puhdistamiseen. Älä aseta kahvinkeitintä, vedenkeitintä tai leivänpaahdinta lähelle kalusteiden maalattuja pintoja. Pitkällä aikavälillä laitteista lähtevä höyry ja kuumuus aiheuttavat lämpövaurioita ja turpoamista kalusteissa.
- Erilaiset metalliesineet, kuten aterimet, sormukset, napit ja vyön soljet, voivat aiheuttaa maalipintaan värjäymiä, raitoja ja naarmuja. Metalliesineiden jättämät tummat jäljet puhdistuvat parhaiten tuoreena pyyhkimällä kostutetulla sormenpäällä, vedellä kostutetulla, nihkeällä säämiskällä tai vedellä kostutetulla, nihkeällä lasipinnoille tarkoitetulla mikrokuituliinalla.

3. ESTÄ KOSTEUDEN KONDENSOITUMINEN

Huolehdi riittävästä ja asianmukaisesta tuuletuksesta niin, että kosteus ei pääse kondensoitumaan kalusteiden maalipinnoille liian pitkäksi aikaa. Pitkäaikainen kosteus voi turvottaa kalustemateriaalia.

NORMAALISTA KÄYTÖSTÄ JA VALO-OLOSUHTEISTA MUODOSTUVAT KÄYTTÖJÄLJET

Normaalissa käytössä kalusteiden pintaan muodostuu mikroskooppisen pieniä käyttöjälkiä. Samoin valo-olosuhteista riippuen värisävy ja kiilto alenevat hieman ajan kuluessa. Valmistaja ei vastaa normaalin käytön aiheuttamista kulumisjäljistä, kalusteen ikääntymisestä johtuvista sävy- tai kiiltomuutoksista eikä vastoin hoito-ohjeita aiheutettujen vahinkojen korvaamisesta.

NANOMATERIAALIT, SUPERMATTALAMINAATIT

LUOKKA	TAHRAN TYYPPI	TAHRAN VAIKEUS		
		VÄHÄINEN LIKA	KESKIVAIKEA JA TUORE LIKA	SITKEÄ LIKA
JOKAPÄIVÄINEN LIKA	Pöly, yleinen lika, pölyn ja rasvan sekoitus	1	2	2
	Sormenjäljet, nikotiinitahrat, kumin jättämät jäljet	3	4*	4*
	Kalkkijäämät ja -tahrat, ruoste	2	5	5
	Noki	2	2	2
RUOKA JA JUOMA	Siirappi, hedelmä- tai vihannesmehu	1 tai 2	2	2
	Sokerisiirappi, hillo, karamelli	1 tai 2	2	2
	Väkevä alkoholi, maito, tee, kahvi, viini, olut	1 tai 2	2	2
	Eläin- ja kasviperäiset rasvat ja öljyt	3	4*	4*
	Kastike, kananmuna	3	4*	4*
	Gelatiini, orgaaniset jäämät, arabikumi	2	2	2
PUHDISTUS- JA KIILLOTUSAINEET	Pesuaineet, saippua	1 tai 2	2	2
	Huonekalujen ja lattian kiillotusaine	3	3	4**
	Kenkälankki	3	3	4**
MAALIT JA MUSTEET	Lyijykynän ja liidun jäljet	1	2	2
	Mustekynän ja tussin jäljet, terva	4**	4**	4**
	Synteettinen öljyväri	9 + 10	10	10
	Vesiväri, vesiliukoiset tai vesidispersiopohjaiset värit ja liimat (kasvi- ja vinyylipohjaiset)	2	2	2
	Graffitimaali, ruiskumaali, maali jne.	9 + 12	12	12
KOSMETIIKKA	Huulipuna	3	3	4**
	Hiuslakka, meikkivoide, puuteri	4**	4**	4**
	Kynsilakka	9 + 4**	4**	4**
LIUOTTIMET	Värijäämät usein liuottimien seurauksena	4***	4***	4***
	Liuotinpohjaiset tulostusmusteet	4**	4**	4**
VAHA	Kynttilävaha, parafiini, vaatteissa ja asusteissa käytettävä vaha	3	11	11
SILIKONIT, HARTSIT JA LIIMAT	Silikonihartsit, silikonipohjaiset tuotteet	6	6	7
	Akryylipohjaisten liima-aineiden tai kasvikumin jäämät suojakalvon poiston jälkeen	12	12	12
	Kaksikomponenttimaalit, -liimat ja -tartunta-aineet	4**	4**	7
	Synteettiset hartsit	4**	4**	7
	Neopreeniliima	9 + 4*	4*	4*
ORGAANISET NESTEET	Ruumiinnesteet ja sairaalassa esiintyvä lika (mikrobit, bakteerit, veri, virtsa)	8	8	8

PUHDISTUSOHJEET - SELITYKSET

1. KÄYTÄ PEHMEÄÄ LIINAA TAI PAPERIPYYHETTÄ, JOKA ON KUIVA TAI KOSTUTETTU VEDELLÄ.

2. KÄYTÄ LÄMMINTÄ VETTÄ (ENINTÄÄN 35–40 °C) JA SAIPPUAA TAI MIETOA YLEISPUHDISTUSAINETTA. ANNA VAIKUTTAA, KUNNES LIKA ALKAA IRROTA.

3. KÄYTÄ ALUKSI PEHMEÄÄ LIINAA TAI PAPERIPYYHETTÄ JA SEN JÄLKEEN LÄMMINTÄ VETTÄ (ENINTÄÄN 35–40 °C) JA SAIPPUAA TAI MIETOA YLEISPUHDISTUSAINETTA. ANNA VAIKUTTAA, KUNNES LIKA ALKAA IRROTA.

4*. KÄYTÄ SOPIVAA LIUOTINTA* JA SEN JÄLKEEN LÄMMINTÄ VETTÄ (ENINTÄÄN 35–40 °C) JA SAIPPUAA TAI MIETOA YLEISPUHDISTUSAINETTA. ANNA VAIKUTTAA, KUNNES LIKA ALKAA IRROTA.
4**. KÄYTÄ SOPIVAA LIUOTINTA** JA SEN JÄLKEEN LÄMMINTÄ VETTÄ (ENINTÄÄN 35–40 °C) JA SAIPPUAA TAI MIETOA YLEISPUHDISTUSAINETTA. ANNA VAIKUTTAA, KUNNES LIKA ALKAA IRROTA.
4***. KÄYTÄ SOPIVAA LIUOTINTA*** JA SEN JÄLKEEN LÄMMINTÄ VETTÄ (ENINTÄÄN 35–40 °C) JA SAIPPUAA TAI MIETOA YLEISPUHDISTUSAINETTA. ANNA VAIKUTTAA, KUNNES LIKA ALKAA IRROTA.

5. KÄYTÄ PUHDISTUSAINEITA, JOISSA ON ENINTÄÄN 10 % ETIKKA- TAI SITRUUNAHAPPOA. HUUHTELE RUNSAALLA LÄMPIMÄLLÄ VEDELLÄ. JOS KÄYTÄT KOTITALOUSKÄYTTÖÖN TARKOITETTUA KALKINPOISTOAINETTA, HUUHTELE VÄLITTÖMÄSTI. PYYHI JÄÄMÄT VÄLITTÖMÄSTI VEDEN TAI SOVELTUVIEN LIUOTTIMIEN AVULLA, ENNEN KUIN TAHRA PÄÄSEE PINTTYMÄÄN. LUE LISÄTIEDOT TUOTTEEN OHJEISTA TAI OTA YHTEYTTÄ VALMISTAJAAN.

6. SILIKONIN KOHDALLA TULEE KÄYTTÄÄ SOPIVIA LIUOTTIMIA.

7. KUN LIKA ON KOVETTUNUT, YRITÄ IRROTTAA SE HANKAAMALLA SITÄ KUIVALLA PYYHKEELLÄ JA RAAPUTTAMALLA SITÄ PUUSTA TAI PEHMEÄSTÄ MUOVISTA (ESIM. NYLONISTA) VALMISTETULLA LASTALLA NAARMUJEN JA KULUMISEN ESTÄMISEKSI.

8. KÄYTÄ ENSIN LÄMMINTÄ VETTÄ (ENINTÄÄN 35–40 °C) JA SAIPPUAA TAI MIETOA YLEISPUHDISTUSAINETTA. ANNA VAIKUTTAA, KUNNES LIKA ALKAA IRROTA. PESE DESINFIOIVALLA PUHDISTUSAINEELLA TAI MUULLA MARKKINOILTA SAATAVALLA TAI TERVEYSALALLE SOVELTUVALLA DESINFIOINTIAINEELLA. SEURAA OHJEITA. TÄMÄNTYYPPISEEN LIKAAN VOI KÄYTTÄÄ MYÖS HÖYRYÄ.

9. PYYHI HETI KUIVALLA PEHMEÄLLÄ LIINALLA TAI PAPERIPYYHKEELLÄ.

10. KÄYTÄ TRIKLOORIETYLEENIÄ TAI NITROLIUOTINTA JA SEN JÄLKEEN LÄMMINTÄ VETTÄ (ENINTÄÄN 35–40 °C) JA SAIPPUAA TAI MIETOA YLEISPUHDISTUSAINETTA. ANNA VAIKUTTAA, KUNNES LIKA ALKAA IRROTA.

11. KUN LIKA ON KOVETTUNUT, YRITÄ IRROTTAA SE HANKAAMALLA SITÄ KUIVALLA PYYHKEELLÄ JA RAAPUTTAMALLA SITÄ PUUSTA TAI PEHMEÄSTÄ MUOVISTA (ESIM. NYLONISTA) VALMISTETULLA LASTALLA NAARMUJEN JA KULUMISEN ESTÄMISEKSI. PUHDISTA VAHAJÄÄMÄT ASETTAMALLA PAPERIPYYHE KOHTEEN PÄÄLLE, LÄMMITTÄMÄLLÄ SILITYSRAUDALLA JA KUORIMALLA VAHA IRTI.

12. KÄYTÄ METALLIPINNOILLA ALKOHOLIA JA MUILLA PINNOILLA ASETONIA TAI, JOS TAHRA ON ERITYISEN SITKEÄ, GRAFFITIEN POISTOON TARKOITETTUA KAUPALLISTA LIUOTINTA****. KÄYTÄ TÄMÄN JÄLKEEN LÄMMINTÄ VETTÄ (ENINTÄÄN 35–40 °C) JA SAIPPUAA TAI MIETOA YLEISPUHDISTUSAINETTA. ANNA VAIKUTTAA, KUNNES LIKA ALKAA IRROTA.

* BENSIINI, TÄRPÄTTI, LAKKASPRII, TRIKLOORIETYLEENI, TETRAKLOORIETEENI, TRIKLOORIETAANI ERITYISESTI NEOPREENILIIMOJEN KOHDALLA, ALKOHOLI.
** ASETONI TAI KYNSILAKAN POISTOAINE, BENSIINI, TÄRPÄTTI, LAKKASPRII, TRIKLOORIETYLEENI, TETRAKLOORIETEENI, TRIKLOORIETAANI ERITYISESTI NEOPREENILIIMOJEN KOHDALLA, ALKOHOLI.
*** ALKOHOLI.
**** 3M-GRAFFITINPOISTOAINE TAI -TINNERI, HAUSER VANDAL (HUOMAA: TUOTENIMET JA VALMISTAJAT OVAT VAIN EHDOTUKSIA, JOTEN MYÖS MUITA VAIHTOEHTOJA ON SAATAVILLA EIKÄ TUOTTEIDEN TEHOKKUUTTA VOIDA TAATA JOKA TILANTEESSA).

LAMINAATIN YLEISPUHDISTUKSEEN SOVELTUU NOVARTIN TASOHOITOAINE. VAIKEAT TAHRAT VOIDAAN PUHDISTAA MYÖS HIUKAN VEDELLÄ KOSTUTETULLA IHMESIENELLÄ – KEVYESTI PYÖRITTÄEN.

MUUT TUOTEET

METALLIVETIMET

Vetimet ovat pääosin seosmetalleja. Puhdistuksessa käytetään pehmeää, kosteaa liinaa ja mietoa yleispuhdistusainetta (PH6-8) veteen liuotettuna. Hankaavia- tai syövyttäviä pesuaineita ja hankaavia ja karkeita pesusieniä ei saa käyttää.

PUISET VETOLEIKKUULAUDAT

Pinnat on pidettävä kuivina ja liiallista vedenkäyttöä on vältettävä. Liiasta vedestä puupinta turpoaa ja värjäytyy. Kostea siivouspyyhe ja lasta ovat oikeat puhdistusvälineet.

METALLISET KALUSTELAATIKOT

Ovat rullakiskollisia metallilaatikoita, takasarja ja pohja ovat kalustelastulevyä tai metallia. Puhdistukseen soveltuvat hyvin neutraalit (PH 6-8) ja heikosti emäksiset (PH 8-10) puhdistusaineet. Emäksisellä puhdistusaineella käsitellyt pinnat on huuhdeltava puhtaalla vedellä kostutetulla pyyhkeellä ja kuivattava aina huolellisesti.

ASTIANKUIVAUSRITILÄT, LANKAKORIT, KORIT, KULMA- JA NURKKAKAAPPIEN KARUSELLIT JA JÄTEVAUNUT

Puhdistetaan neutraaliin pesuaineliuokseen (PH6-8) kostutetulla siivouspyyhkeellä ja kuivataan huolellisesti. Staattisuutta voi estää pyyhkimällä pinnat sähköisyyttä estävällä aineella.

LASIPINNAT (ei hiekkapuhallettu lasi):

Puhdistus käy parhaiten ikkunanpesuaineella ja ikkunanpesuun tarkoitetulla siivouspyyhkeellä.

HIEKKAPUHALLETTU LASI

Hiekkapuhallettu pinta voidaan puhdistaa vain pelkkään veteen kostutetulla pehmeällä nukkaamattomalla siivousliinalla ja kaikkea hankaamista tulee välttää.

LAATIKOIDEN JA KORILAATIKOIDEN LIU`UT

Liu`ut ovat täysmetallisia epoksimaalattuja rullakiskoja. Jos laatikoiden asennuksessa on korjaamista, säätö on helpoin tehdä etusarjan kiinnitysruuveja säätämällä. Lisäksi kiskoissa on korkeussäätöön soikeat reiät.

Laatikoiden liukuvuutta voidaan parantaa sivelemällä nestemäistä silikonia rullapyöriin. Puhdistetaan neutraaliin pesuaineliuokseen (PH6-8) kostutetulla siivouspyyhkeellä ja kuivataan huolellisesti.

SARANAT JA AUKIPITOLAITTEET

Kalusteissa on kolmiulotteisesti säädettävät piilosaranat. Saranat ovat lähes huoltovapaat. Puhdistetaan neutraaliin pesuaineliuokseen (PH6-8) kostutetulla siivouspyyhkeellä ja kuivataan huolellisesti. Tarkat saranoiden ja aukipitolaitteiden säätöohjeet löytyvät asennusohjekirjasta.

MUUT MEKANISMIT

Mekanismit on puhdistettava säännöllisesti ja säädettävä tarvittaessa.

LIUKUKOMEROIDEN ALAKISKOT

Kiskot on pidettävä puhtaina (alapyörän toimivuus). Imurointi pehmeällä harjasuulakkeella sekä puhdistus neutraaliin pesuaineliuokseen (PH6-8) kostutetulla siivouspyyhkeellä. Kuivataan huolellisesti. Ovet eivät saa hangata kiskoa ja rullaston korkeussäätö on tehtävä tarvittaessa.

MUUT TUOTEET

UUNIKAAPIN VETOLEVY, GALVANOITU PELTI

Sinkitty peltinen uuninaluslaatikko tulee pestä normaalilla astianpesuaineella (ei konetiskiaineella). Pesun jälkeen tuote on huuhdeltava puhtaalla vedellä kostutetulla pyyhkeellä ja kuivattava huolellisesti.

POSLIINIALTAIDEN HOITO-OHJE

Puhdistusongelmia ei synny, kun puhdistat pinnat usein. Käytä tavallista kodin puhdistusainetta. Älä jätä ainetta pitkäksi aikaa posliinin pinnalle, vaan huuhtele se vedellä. Muutoin aine voi kuivuessaan muodostaa helposti likaantuvan pinnan, jonka puhdistaminen on vaikeaa. Älä käytä hankaavia puhdistusvälineitä kuten teräsvillaa tai vihreää kuitusientä. Älä myöskään käytä voimakashappoisia aineita kuten suola- tai rikkihappoa tai vahvoja alkaalisia aineita.

VALUMARMORIALTAIDEN HOITO-OHJE

Puhdista tavallisella nestemäisellä puhdistusaineella. Huom. hiovia aineita sisältäviä puhdistusaineita ei saa käyttää. Kiillota hienorakenteisella kiillotusaineella ja vahaa (esim. autonhoitotuotteet sopivat tarkoitukseen). Älä altista tuotetta hapoille, ammoniakkia sisältäville viemärinpuhdistusaineille, hiustenvärjäysaineille ja kloriinille. Jos pintakerros jostain syystä naarmuuntuu tai himmenee, kiillota ja vahaa se edellä annettuja ohjeita noudattaen. Syvät naarmut voidaan hioa ensin veden kanssa vesihiomapaperilla (karkeus n. 1200). Mikäli pintaa joudutaan korjaamaan ovat värimuutokset mahdollisia.

ALUMIINIPINTAINEN VÄLITILALEVY (AM-levy)

Alumiinipinnan ominaisuutena on tummua kuuman höyryn vaikutuksesta. Älä käytä höyryä tuottavia laitteita esim. veden- tai kahvinkeitintä niin lähellä välitilalevyä, että levy altistuu höyrylle.

Yleispuhdistus:

Puhdista pinnat kevyesti puhtaalla vedellä ja pehmeällä sienellä hieroen. Jos lika ei lähde pelkällä vedellä, käytä mietoa yleispuhdistusainetta veteen sekoitettuna. Huuhtele pinta puhtaalla vedellä ja kuivaa ikkunalastalla. Tahrojen puhdistukseen soveltuvat miedosti emäksiset puhdistusaineet, joiden pH 8-10.

Pinttyneiden tahrojen puhdistus:

Pinttyneiden tahrojenpoistoon käytetään emäksistä pesuainetta, kuten esim. ikkunanpesuaineet, joiden pH 10-11. Käytä pesuaineen kanssa pehmeää liinaa tai sientä. Voimakasta pesuainetta tulee ensin kokeilla pienelle pinta-alalle. Pesuaineita käytettäessä tulee tutustua aina valmistajan antamiin käyttöohjeisiin. Levyn pinnat tulee aina huuhdella puhtaalla vedellä pesuaineiden käytön jälkeen. Älä käytä seuraavia; hankaavat pesuaineet, happamat pesuaineet (pH alle 7), voimakkaat liuottimet.

www.idokylpyhuone.fi

SANITEETTIPOSLIININ PESUOHJEET

Posliinin kova ja kiiltävä pinta on helppo pitää puhtaana. Pese WC säännöllisesti harjalla. Likaantunut WC-kulho tulee puhdistaa välittömästi. Tähän tarkoitukseen suosittelemme WC- tai yleispuhdistusaineita. Emme suosittele puhdistusaineiden tai muiden kemikaalien annostelemista vesisäiliöön, koska venttiilin muoviosat saattavat vahingoittua ja posliini värjäytyä.
WC-kulhon vedenpinnan alla oleva alue eli vesilukko on syytä puhdistaa säännöllisesti bakteereja tuhoavalla WC-puhdistusaineella valmistajan ohjeita noudattaen.

Tavallisin likakerros on kalkkipitoisen veden aiheuttama. Tämä valkoinen posliinissa näkymätön kerros, johon värjäymät ja lika tarttuvat, on syytä puhdistaa happamalla puhdistusaineella (pH -arvo 1-3). Kalkin havaitsee karheana pintana esim kulhon takaosassa, johon vettä valuu huuhtelun jälkeen.
Vinkki kalkin poistamiseen:
Kuivaa posliinin pinta mahdollisimman hyvin ja pyri tyhjentämään myös vesilukko. Kaada posliinille hapanta pesuainetta tai talousetikkaa. Anna aineen vaikuttaa vähintään 1-2 tuntia, pese sen jälkeen kulho harjalla ja huuhtele hyvin.

Joskus vesi sisältää värjääviä aineita. Rauta tai ruoste antaa keltaruskean värin ja kupari taas antaa vaaleanvihreän sävyn. Yleisin lähde näille aineille löytyy veden putkijärjestelmästä. Samoin eräät WC-raikastimet saattavat jättää kulhoon värjäytymiä.

Mikäli posliinipinta on voimakkaasti likaantunut eikä puhdistu tavallisilla saniteetti- puhdistusaineilla suositellaan puhdistusta etikka- tai sitruunahappoliuoksella.
Tällöin on huomioitava, että ihon ja etenkin silmien suojauksesta on huolehdittava eikä liuosta saa päästää muovi- tai muille kuin posliinipinnoille. Liuoksen on oltava vedellä laimennettu (WC:n vesilukkoon voi käyttää hieman voimakkaampaa liuosta, vesilukon vesitilavuus on 1,5-2,0 l mallista riippuen) eikä liuosta saa jättää kuivumaan posliinipinnalle, vaan se on välittömästi harjattava aineen levittämisen jälkeen minkä jälkeen pinta on huuhdeltava
Hankausjauhetta sisältäviä puhdistusaineita, teräsvillaa tai keraamisia hiontahiukkasia sisältäviä karkeita hankausliinoja ei saa käyttää.
Emme suosittele lipeää (natriumhydroksidia) tai hypoklorideja (klooripohjaiset puhdistusaineet) sisältäviä aineita, joiden pH arvo ylittää 10 (voimakkaasti alkalisia).
Runsashappoisia aineita kuten suola- ja rikkihappoja ei saa käyttää, kuten ei myöskään voimakkaasti alkalisia lipeäpohjaisia putkenavausaineita. Mainitut aineet kuormittavat ympäristöä huomattavasti.Voimakkaita kemikaaleja kuten liuottimia, muita myrkkyjä, maaleja tai laasteja ei myöskään saa kaataa kulhoon, koska ne voivat vahingoittaa WC-pintaa, putkistoa sekä myös ympäristöä.

Pihla
Varmasti hyvä.

PIHLA-IKKUNAT
Käyttö, huolto ja takuu

PIHLA-FÖNSTER
Användning, underhåll och garanti

Pihla ikkunan käyttö ja huolto

Hyvä Pihla-tuotteiden uusi omistaja,

Pihla-tuotteet ovat esimerkki suomalaisesta tuotekehityksestä ja hyvästä puunkäsittelytaidosta. Suunnittelun lähtökohtana ovat olleet toimivat tuotteet, jotka kestävät käytön ja sääolosuhteiden aiheuttamia rasituksia vuosikymmeniä.

Suomen ilmasto asettaa tuotteille korkeat vaatimukset: vaihtelevat säät, lämpötila, kosteus ja auringonpaiste rasittavat tuotteita eri tavoin. Huoltotarpeeseen vaikuttavat mm. sade ja ilman kosteus, talon korkeus, räystäiden pituus ja ilmansuunta. Esimerkiksi eteläpuolen ikkunat joutuvat enemmän alttiiksi auringon paahteelle.

Rakennuksen maantieteellisellä sijainnilla on merkitystä. Meren rannassa kosteus ja tuuli rasittavat ikkunoita enemmän kuin sisämaan vakaammat sääolot. Myös Pohjois-Suomen ankarammat sääolot koettelevat ikkunoita enemmän. Huoltotarpeeseen vaikuttavat lisäksi talon ilmastointijärjestelmä, rakennekosteus sekä ympäristösaasteet.

Edellytyksenä pitkäikäisille Pihla-tuotteille on antamiemme käyttöohjeiden huolellinen noudattaminen sekä vuositarkastusten ja perushuoltojen säännöllinen tekeminen.

Tutustu tarkoin ohjeisiimme, niin saat parhaan hyödyn ikkunoistasi ja pidät ne pitkään kunnossa!

Pihla

Sisältö

Vastaanotto ja varastointi 3
Tuotteiden suojaus rakennusaikana 3
Ikkunan käyttö ja tuuletus 4
Aukipitolaite AutoLock 5
Puitetuki ja Morite 6
Hyönteispuite ja kehäristikko 7
Integroidut INKA sälekaihtimet 8
Perusmalliset sälekaihtimet 10
Pintamalliset sälekaihtimet 11
Korvausilmaventtiilit 12
Klik-venttiili 13
Biobe Thermo Max -venttiili 14
Klik S raitisilmaventtiilii 15
Klik S raitisilmaventtiilin irrotus 16
Muut venttiilit 17
Pihla-ikkunan asennus 18
Säädöt ja mahdolliset ongelmat ja korjaukset 20
Pintakäsittely ja osien huolto 22
Pihla-tuotteiden takuu 23
Pihla-tuotteiden laatuvaatimukset 25

Vastaanotto ja varastointi

Tarkasta lähetyksen kunto välittömästi yhdessä kuljettajan kanssa. Mikäli pakkauksessa on kuljetusvahingon merkkejä, kuvatkaa vahingon laatu selvästi rahtikirjaan. Kuljetusliike ja lähettäjä eivät vastaa vahingoista, joita ei ole merkitty rahtikirjaan.

Mikäli kuljetusvaurio on ns. piilevä, jota ei voi havaita purkamatta pakkausta, asiasta on ilmoitettava kuljetusliikkeelle 7 vrk:n kuluessa tuotteen saapumisesta.

Siirrä pintahelapaketit ja mahdolliset lisävarusteet (hyönteisverkot, raitisilmaventtiilit) talteen. Noudata erityistä varovaisuutta kuljetuksessa ja käsittelyssä, jotta turhilta vahingoilta voitaisiin välttyä.

Kuljetuspakkaus on tarkoitettu tuotteiden kuljetusta, ei varastointia varten. Tuotteet voidaan varastoida ulkona ilman suojakatosta vain väliaikaisesti. Suojapeitettä käytettäessä on huolehdittava ikkunapaketin tuulettuvuudesta ja estettävä veden pääsy kosketuksiin ikkunan kanssa.

Ikkunat tulee varastoida aina pystyasennossa ja ikkunoiden tulee olla irti lattiasta. Varaston on oltava kuiva ja hyvin tuuletettu. Väärä varastointi saattaa aiheuttaa ikkunan vääntymisen ja vaurioitumisen.

Ikkunat tulee asentaa rakennukseen mahdollisimman myöhäisessä vaiheessa. Näin vähennetään rakennusaikaisia riskejä ikkunoiden vaurioitumiselle.

Palonsuojaikkunoita sisältävä pakkaus on varastoitava kuivalle alustalle ja lisäksi on varmistettava riittävä tuuletus. Palonsuojaikkunan lämpötila ei saa ylittää +50 °C:ta, alittaa -40 °C:ta eikä se saa altistua auringon UV-säteilylle.

Tuotteiden suojaus rakennusaikana

Pihla ei vastaa rakennusaikaisen kosteuden aiheuttamista tai rakentamisesta syntyneistä vioista.

Rakenteilla olevassa talossa (etenkin harkkotalot, kivitalot, paikalla muuratut) on huolehdittava rakennusaikaisesta suojauksesta ja riittävästä tuuletuksesta (rakennusaikaisen kosteuden poistamisesta), sillä pitkäaikainen kosteus sisätiloissa voi vaurioittaa ikkunoiden ja ovien maalipintoja, aiheuttaa puuosien vääntymistä ja turpoamista sekä helojen hapettumista ja ruostumista.

Ikkunan pintaan ei suositella teippien kiinnittämistä. Teipeissä käytetään erilaisia pehmittimiä parantamaan teipin tarttuvuutta. Voimakas pehmitin voi vaurioittaa maalipintaa.

On suositeltavampaa kiinnittää teippi karmiin, jolloin mahdollisten vaurioiden korjaaminen on helpompaa. Teippi on myös poistettava mahdollisimman pian rappaustyön päätyttyä.

Turvallisin tapa on suojata pinnat pahvilla tai muovilla niin, että suojan ja pinnan väliin jää ilmarako eikä teippi ole suoraan kosketuksissa pinnan kanssa.

Suojaukseen soveltuvat teipit. Teipeistä maalarinteipit ScotchBlue 2090 (3M) ja Schuller 45495-45499-sarjan Mask-teipit (teippi saattaa pehmittää maalia jos se jätetään yli kuukaudeksi kiinni) soveltuvat parhaiten maalipinnoille.

Ikkunan käyttö

Avaaminen ja sulkeminen.
Lukoilla varustetut ikkunat avataan aukaisemalla kaikki lukot toimituksen mukana tulevalla irtopainikkeella ja vetämällä puitteita sisäänpäin tasaisesti sekä ylä- että alakulmastaan siten, ettei puite väänny. Suurikokoisia ikkunayksikköjä avattaessa ja suljettaessa on oltava erityisen varovainen.

Puitteen leveyden ollessa 1,5 kertaa suurempi kuin puitteen korkeus ja/tai leveyden ollessa yli 1500 mm, puitteet tuetaan avaamisen ja koko aukipidon ajaksi alareunastaan. Paloikkunat tuetaan aina avattaessa koosta riippumatta.

- Avattuun puitteeseen ei saa kohdistaa ylimääräistä kuormitusta.
- Käytä tuuletukseen vain aukipitolaitteella varustettua tuuletusikkunaa.

Aukaisunrajoittimet

Turvallisuussyistä alasaranoiduissa sisäänpäin aukeavissa tuuletusikkunoissa on oltava aukaisunrajoitin tai salpalaite (1 kpl / tuuletusikkuna, yli 1000 mm leveisiin tuuletusikkunoihin 2 kpl). Laite toimitetaan irrallaan ikkunan mukana ja se on kiinnitettävä asennettuun ikkunaan.

Aukaisunrajoitin 881. Aukaisunrajoitin 881 pitää ala- tai yläsaranoidun tuuletuskkunan halutussa aukiasennossa. Laite rajoittaa lapsiturvallisen avautumiskulman, n. 100mm karmista. Jäykkyys säädetään pyörittämällä holkista [1].

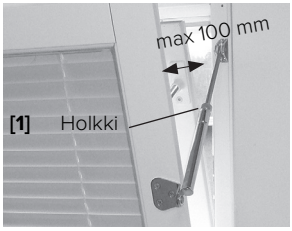

Ikkuna auki-asennossa.

Salpalaite FIX 84 pysäyttää puitteen aukiasentoon, joka määräytyy salpalaitteen sijoituksesta. Laitetta käytetään alasaranoiduissa ikkunoissa, joissa tulee olla aukeamiskulman (max 100 mm) rajoittava salpa.

Ikkunaa pestäessä salpalaite vapautetaan painamalla kilven joustava lukkokieli [2] sisään samalla, kun naru [3] irrotetaan. Pesun jälkeen salpalaite on kiinnitettävä takaisin paikalleen.

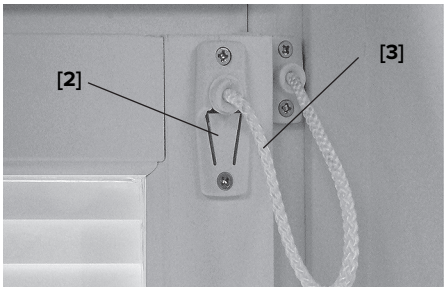

FIX 84 alasaranoidussa ikkunassa.

VAROITUS!

Alasaranoidun ikkunan turvalaite/turvalaitteet on pidettävä aina kiinnitettynä ja asianmukaisesti kytkettynä

- Turvalaitteen voi irrottaa pesun ajaksi, jonka jälkeen laite tulee kiinnittää ja säätää ohjeen mukaisesti.
- Tarkista ja säädä turvalaitteen kiinnitys ja jäykkyys säännöllisesti.
- Jos turvalaite ei ole kiinnitetty asianmukaisesti tai on säädetty puutteellisesti, puite voi avautuessaan romahtaa hallitsemattomasti ja aiheuttaa loukkaantumisen.

Aukipitolaite AutoLock

Aukaisunrajoitin ja tuulihaka.
Tuotteessa on aukaisunrajoitin, joka säädetään lapsiturvallisuus huomioiden siten, että ikkuna aukeaa enintään 100 mm.

Rajoitin toimii myös tuulihakana, jolloin ikkuna pysyy halutussa auki-asennossa tuuletuksen ajan eikä paiskaudu tuulen mukana kiinni.

Puitteiden vapautus ja lukitus.
Puitteet vapautetaan yhtäaikaisesti puitetta avaamalla ja irrotusnappia painamalla. Kahden toiminnon yhtäaikainen käyttö tekee tuotteesta myös lapsiturvallisemman.

Puitteet lukittuvat automaattisesti yhteen asettamalla kuulapää takaisin lukituskantaan.

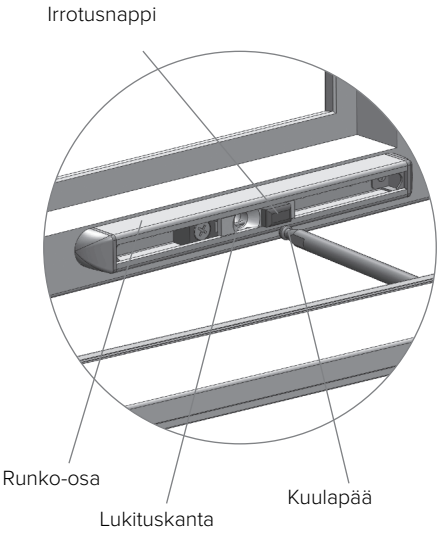

Puitteet kytkettyinä toisiinsa.

Puitteet vapautettuina toisistaan.

Kuulapää vapautuu lukituskannasta irrotusnappia painamalla.

- Aukipitolaitteen osat puhdistetaan kostealla liinalla ja pesuaineella.
- Voiteluaineiden käyttöä ei suositella
- Tuuletusikkunan jatkuva aukipito saattaa aiheuttaa rakenteille vaurioita
- Tuuletusta on syytä välttää voimakkaalla tuulella tai sateella
- Aukipitolaite on kytkettävä takaisin kiinni ikkunoiden pesun jälkeen turvallisuussyistä

Pihla puitetuki

Puitetuki lasketaan alas muovipidikkeestään ja käännetään alas lattialle [1]. Samalla sisäpuitetta kohotetaan hieman, jotta tanko saadaan käännettyä kokonaan pystyasentoon. Kun tuki poistetaan käytöstä, kohotetaan sisäpuitetta hieman ja käännetään tuki vaaka-asentoon takaisin muovipidikkeeseensä.

Säätäminen
Puitetuki säädetään asennusvaiheessa oikeaan mittaan kahden putken liitoskohdasta [2] kuusioavaimella.
Molemmat ruuvit löysätään, jolloin putken mittaa voidaan säätää. Samalla kun puitetta hieman kohotetaan, kiristetään ruuvit. Nyt puitetuki on aina oikean mittainen käyttöön otettaessa.

Mikäli puitetuki on liian pitkä, voidaan sitä tarvittaessa lyhentää paksumman putken sisällä olevan ohuemman putken päästä esimerkiksi rautasahalla.

[1]

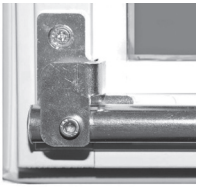

[2]

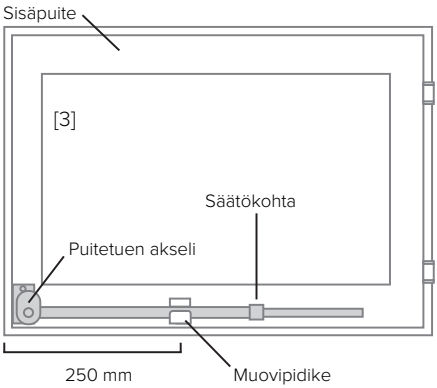

Tuuletusikkunan aukipitolaite Morite

Tuuletusikkunan aukipitolaite kytkee ikkunan sisä- ja ulkopuitteet toisiinsa sekä pitää ikkunan tuuletusasennossa.

Toisiinsa kytketyt ikkunapuitteet aukeavat tuuletusasentoon yhdellä otteella. Lukitusvivulla vapautetaan puitteet toisistaan (=kytkentäruuvi aukipitolaitteesta) pesun ajaksi.

Tuuletusikkunan avautumista rajoittaa aukaisunrajoitin. Avautumisväliä muutetaan siirtämällä rajoittimen ruuvi haluttuun säätöreikään.

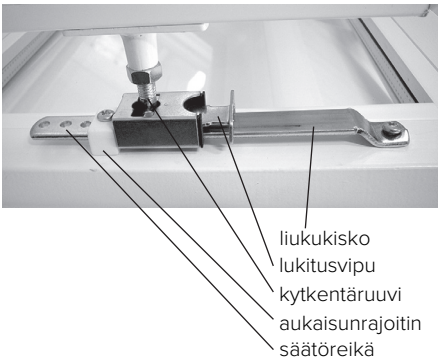

- Morite -aukipitolaitetta voidaan käyttää ylä- ja alasaranoiduissa ikkunoissa. Näihin ikkunoihin on asennettava lisäksi erilliset aukaisunrajoittimet!

Hyönteispuite ja kehäristikko

Hyönteispuite on tuuletusikkunan lisävaruste. Hyönteispuitetta ei tarvitse irrottaa ikkunan pesun ajaksi, jos ikkunat pestään sisältä päin.

Tarvittaessa hyönteispuitteen voi irrottaa helposti ilman työkaluja, ja takaisinlaitto onnistuu samaan tapaan ilman työkaluja.

Hyönteispuite [1] nostetaan paikoilleen sisältäpäin ikkunan ulkoverhoiluprofiileja vasten. Valkoiset tai mustat lukituskiinnikkeet [2] painetaan ikkunan vaakaverhousprofiilin [3] molempiin ylänurkkiin sekä pystyverhousprofiilien alanurkkiin [4], jolloin hyönteispuite lukittuu paikoilleen.

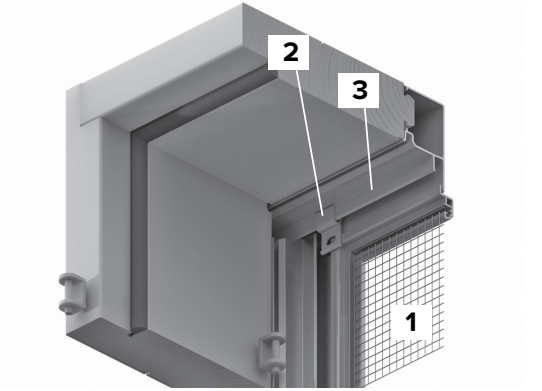

Lukituskiinnikkeitä on yhteensä 4 kpl/puite.

Irrottaminen tapahtuu päinvastaisessa järjestyksessä eli ensin irrotetaan kiinnikkeet ja sen jälkeen nostetaan puite pois.

Kehäristikko ja hyönteisverkollinen kehäristikko kiinnitetään ja irrotetaan samalla tavalla kuin hyönteispuite.

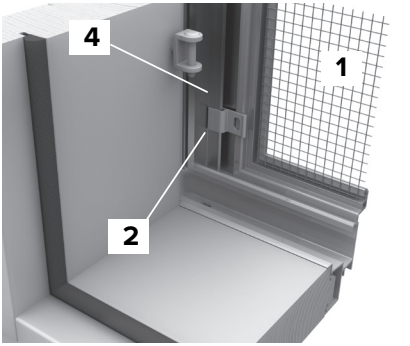

Puhdistus. Verkko tulee imuroida varovasti ja pestä haalealla vedellä ja miedolla yleispuhdistusaineella.

Pikkulinnuilta suojaan. Pikkulinnut nokkivat syksyisin verkkoon jääneitä hyönteisiä ja sen vuoksi hyönteispuitteet kannattaa irrottaa ikkunasta talven ajaksi ja varastoida siten, ettei niihin tule painumia. Metalliverkoilla varustettuja hyönteispuitteita ei tarvitse irrottaa talven ajaksi.

Puitteet kannattaa merkitä irrotettaessa, jotta ne on helppo asentaa takaisin paikoilleen keväällä.

Integroidut INKA-sälekaihtimet

Sälekaihtimen säleitä kääntämällä voi huoneen valoisuutta säätää ja samalla rajoittaa auringon suoraa paistetta. Lisäksi sälekaihtimia voidaan käyttää näkösuojana. Sälekaihtimen voi myös nostaa kokonaan ylös ikkunan edestä.

Huom! On ehdottomasti varmistettava, etteivät kaihtimen langat roiku pienten lasten ulottuvilla kaihtimien ollessa ylhäällä.

Integroidun INKA-kaihtimen säleiden kääntö sekä kaihtimen nosto ja lasku toimivat sisäpuitteen pinnassa olevasta säätönupista [1]. Säleiden kääntönupin ääriasennoissa on syytä olla varovainen, sillä ylikääntö voi rikkoa säätömekanismin.

Kaihdin nostetaan ylös vetämällä säätönupista [1] langat näkyviin. Kun kaihdin on halutussa korkeudessa, kierrä langat narunupin [2] ympäri ja paina säätönuppi takaisin paikalleen.

Kun kaihdin halutaan laskea, säätönuppi irrotetaan ja lasketaan kaihdin hitaasti alas; kaihdinta ei saa päästää putoamaan vapaasti. Lopuksi säätönuppi asetetaan takaisin paikalleen.

Integroidun sälekaihtimen narut ja mekanismi ovat näkymättömissä. Kaihtimen säleitä käännetään säätönupista [1], ja samasta nupista nostetaan kaihdin ylös.

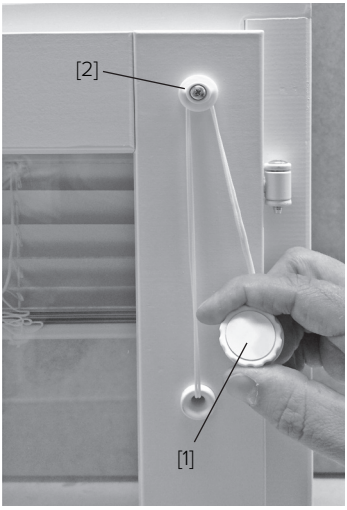

Ylös nostetun kaihtimen naru kierretään siististi ja lapsiturvallisesti molempien nuppien [1 ja 2] ympärille. Kaihtimet lukitaan säätönupista haluttuun korkeuteen.

Kaihtimen puhdistus ja huolto.
Säleet puhdistetaan kevyesti pölyhuiskalla tai liinalla. Kaihtimen ja narujen pesuun käytetään lievästi emäksisiä yleispuhdistusaineita. Säätönupit ja ikkunan välitilassa olevat muut osat voidaan puhdistaa kostealla pyyhkeellä tai sienellä. Apuna voidaan käyttää muovipinnoille sopivia yleispuhdistusaineita.

Perinteiset sälekaihtimet

Perusmallisen kaihtimen säleiden kääntö tapahtuu sisäpuitteen pinnassa olevasta säätövaijerista. Säätövaijerin nuppia [1] pyörittämällä kaihtimen säleitä saa käännettyä haluttuun asentoon.

Vaijerin ääriasennoissa on syytä olla varovainen, sillä ylikääntö voi rikkoa säätömekanismin.

Kaihdin nostetaan ja lasketaan sisäpuitteen sopivassa korkeudessa, naru kierretään lukitusnuppien [3] ympärille, jolloin kaihdin pysyy paikoillaan. Lapsiturvallisuuden vuoksi naru täytyy kiertää nuppien ympärille kokonaan.

Kun kaihdin halutaan laskea, naru vapautetaan lukitusnuppien ympäriltä ja lasketaan kaihdin hitaasti alas; kaihdinta ei saa päästää putoamaan vapaasti.

Kaihtimen puhdistus ja huolto.
Säleet puhdistetaan kevyesti pölyhuiskalla tai liinalla. Kaihtimen ja narujen pesuun käytetään lievästi emäksisiä yleispuhdistusaineita.

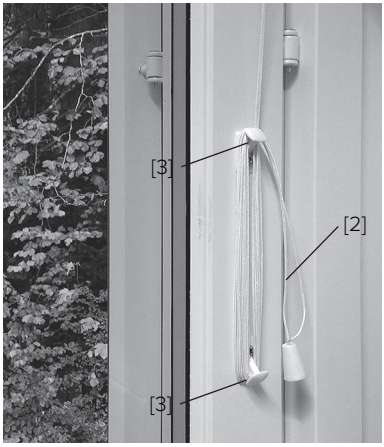

Kaihtimen nostonaru [2] täytyy kiertää kokonaan nuppien ympärille. Naru ei saa muodostaa silmukkaa, joka voisi olla vaaraksi pikkulapsille.

VAROITUS!

Kaihtimien narut on pidettävä pienten lasten ulottumattomissa, jotta he eivät kuristu tai jää kiinni niihin. Älä sijoita sänkyjä, kehtoja tai huonekaluja narullisten kaihdinten lähettyville. Älä liitä naruja yhteen. Varmista, etteivät narut kierry toisiinsa ja muodosta silmukkaa.

Suosittelemme pitämään kaihtimet alas laskettuina, jolloin kaihdinten vetonarut eivät jää roikkumaan ikkunan ulkopuolelle ja muodosta turvallisuusriskiä erityisesti pienille lapsille. Jos kaihtimet nostetaan ylös esim. ikkunan huoltamisen ajaksi, on varmistettava että ikkunan ulkopuolelle jäävät vetonarut ovat kaikissa tilanteissa pienten lasten ulottumattomissa.

Pintamalliset sälekaihtimet

Pintaan asennettavia sälekaihtimia käytetään kiinteissä ikkunoissa ja yksilehtisissä parveke-ovissa.

Säleiden kääntäminen.
Pintamallisen kaihtimen säleiden kääntö tapahtuu säleitten edessä olevasta säätövivusta [1]. Säätövipua pyörittämällä kaihtimen säleitä saa käännettyä haluttuun asentoon.

Vaijerin ääriasennoissa on syytä olla varovainen, sillä ylikääntö voi rikkoa säätömekanismin.

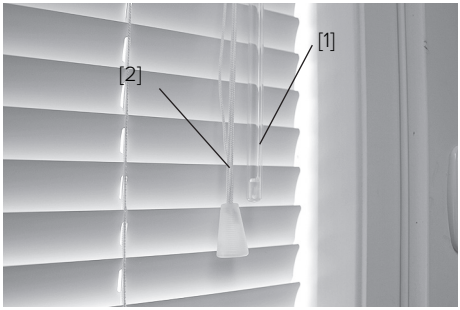

Nostaminen ja laskeminen.
Kaihdin nostetaan ja lasketaan säätövivun vieressä olevasta narusta [2].

Kaihdin nostetaan ylös vetämällä narua. Kaihdin pysyy halutussa korkeudessa, kun narusta päästää irti. Kun kaihdin halutaan laskea alas, vedetään narua ensin sivulle, kunnes naru vapautuu yläkotelon lukosta [3] ja annetaan sitten kaihtimen laskeutua halutulle korkeudelle.

Magneetit pitävät kaihtimen alaosastaan paikoillaan, kun kaihdin on alhaalla.

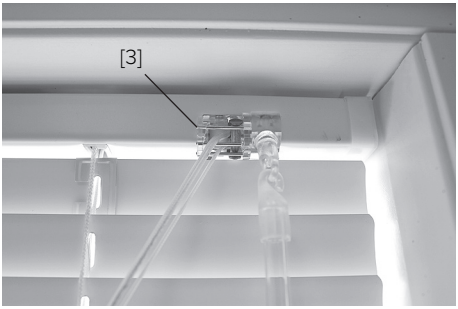

Lapsiturvallisuus.
Kieritä narut narupidikkeen [4] ympärille niin, ettei roikkuvia narulenkkejä pääse syntymään. Naru ei saa muodostaa silmukkaa, joka voisi olla vaaraksi pikkulapsille.

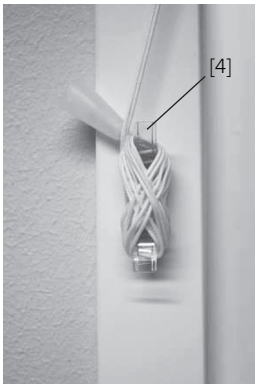

Huom! On ehdottomasti varmistettava, etteivät kaihtimen narut roiku pienten lasten ulottuvilla kaihtimien ollessa ylhäällä.

Kaihtimen puhdistus ja huolto.
Säleet puhdistetaan kevyesti pölyhuiskalla tai liinalla. Kaihtimen ja narujen pesuun käytetään lievästi emäksisiä yleispuhdistusaineita.

72

Ilman tulee vaihtua kaikissa huoneissa, erityisesti makuu- ja oleskeluhuoneissa silloin, kun asunnossa oleskellaan, ja pesutiloissa silloin, kun ne ovat käytössä tai märkiä. Ilmanvaihdon pitää olla toiminnassa, vaikka huoneisto olisi tilapäisesti tyhjillään.

Korvausilmaventtiilit

Korvausilmaventtiilit varmistavat rakennuksen ilmanvaihdon. Niitä ei saa tukkia. Venttiilin avulla korvausilma voidaan tuoda hallitusti sisään niin painovoimaisessa kuin koneellisessa ilmanvaihdossa ja turvata näin riittävä raitisilman saanti huonetiloihin. Toimiva ilmanvaihto edellyttää riittävää korvausilman saantia asunnon ulkopuolelta. Mikäli asunnosta ei saada poistettua hengitysilman, ruuanlaiton ja peseytymisen aiheuttamaa kosteutta tehokkaasti, luodaan helposti suotuisa kasvualusta haitallisille mikrobeille ja homeitiöille. Myös hajujen siirtyminen hormeja pitkin tai porraskäytävän kautta huoneistosta toiseen, on eräs puutteellisen korvausilman oireista.

Tuloilmaikkunan venttiilit

Tuloilmaikkunan toimintaperiaate
on yksinkertainen: Sen lisäksi, että venttiili toimii korvausilmaventtiilinä, ulkoilma johdetaan ikkunan puitteiden väliseen tilaan ja edelleen huoneilmaan ikkunan karmin tai puitteen läpi. Puitteiden väliseen tilaan johdettava ulkoilma voidaan suodattaa, jolloin tuloilman puhtausvaatimukset voidaan toteuttaa ja ikkuna myös pysyy puhtaampana. Myös ääneneristävyys on tuloilmaikkunoissa yleensä hyvin huomioitu.

Tuloilmaikkunan venttiili on varustettu ilman takaisinpäin virtauksen estävällä rakenteella, joka avautuu, kun huonetila on riittävästi alipaineinen. Hetkellisen ylipaineen tilanteessa virtausreitti sulkeutuu. Rakenteen läpi virratessaan ilmavirta lämpenee ja lämpöä otetaan talteen ilmavirtaan ikkunan omista lämpöhäviöistä. Myös ikkunaan kohdistuva auringonsäteily lämmittää tuloilmaa.

Venttiilit ja painetasot

Jotta venttiilit toimivat suunnitellusti, asunnossa on oltava alipaine. Venttiilien ilmamäärät on usein ilmoitettu tietyllä painetasolla, esimerkiksi 10 Pa tai 20 Pa. Liiallinen alipaine aiheuttaa vedon tunnetta ja ilman hallitsematonta virtausta rakenteiden läpi.

Asunnoissa, erityisesti useampikerroksisten rakennusten yläkerroissa saattaa joskus olla virheellisesti ylipaine, jolloin venttiilistä ei tule ilmaa, vaan se virtaa ulospäin. Ylipaine saattaa aiheuttaa ikkunan välitilan huurtumista.

Kerrostalohuoneistojen kerrostaso-ovien olisi syytä olla mahdollisimman tiiviit, jotta porraskäytävästä tuleva ylipaine ei pääse asuntoihin.

Ilmanvaihdon säätämisellä voidaan vaikuttaa painetasoon - esimerkiksi kosteiden tilojen poistoventtiilejä avaamalla voidaan lisätä poistoilmavirtaa, joka pienentää ylipainetta ja parantaa ilmanvaihtoa. Säädöt suositellaan tehtäväksi vain ammattilaisen toimesta.

Klik raitisilmaventtiili tuloilmaikkunaan

KLIK venttiili avataan ja suljetaan painamalla venttiilin päistä. Venttiili jakaa ilman aukiasennossa tasaisesti ympäristöön, jolloin ilma sekoittuu huoneilmaan ja vedon tunne on mahdollisimman pieni. Tuloilma voidaan ohjata puoliasennossa joko oikealle tai vasemmalle. Venttiiliä ei suositella suljettavaksi, jotta asunnon ilmanvaihto saa riittävästi korvausilmaa. Puutteellinen korvausilma aiheuttaa haitallista vetoa postiluukuista, ovien alta tai pahimmillaan viemäreistä. Jos ulkona on savua tai muuta tilapäistä haittaa, venttiili voidaan haitan ajaksi sulkea.

Automaattinen lämpötilan säätö. Venttiili säätää tuloilmakanavia jatkuvasti ulkoilman lämpötilan mukaan. Ns. kesäasennossa ilma tulee suoraan yläkarmista venttiilin läpi huoneeseen ja ns. talviasennossa ikkunalasien välisen tilan kautta. Talviasennossa venttiili hyödyntää ikkunan lämpöhäviöitä ja auringonpaistetta tuloilman lämmitykseen ja kesäasennossa raikas ilma tulee suoraan ulkoa.

Puhdistus. KLIK venttiiln pintaosat voidaan pyyhkiä miedolla pesuaineella kostutetulla rätillä tai pyyhkeellä.

Suodattimien vaihto. KLIK venttiilissä on kaksi suodatinkoteloa, jotka sijaitsevat ikkunan välitilassa ylhäällä ja sivulla. Suodatinkotelot avataan kotelon päissä olevilla klipseillä, ilman työkaluja. Kun suodattimet on irrotettu, kanavat on hyvä imuroida.

Suodatinkotelo.

Venttiili kokonaan auki.

Venttiili puoliksi auki.

Venttiili kokonaan kiinni.

Suodatintyypit

KLIK vakiotoimitukseen kuuluu mustat **G1-S30 suodattimet**. Nämä suodattimet voidaan huuhdella juoksevalla vedellä, suosituksena vähintään kaksi kertaa vuodessa.

G1-S30 suodatin kannattaa kuitenkin vaihtaa uuteen vähintään kahden vuoden välein, koska suodattimeen voi kertyä epäpuhtauksia.

- Tyyppi: Klik suodatin G1-S30 24x275

KLIK venttiiliin on saatavilla myös valkoiset **G4 tehosuodattimet**. Tehosuodattimia ei voi pestä, ne suositellaan vaihdettavaksi 2-4 kertaa vuodessa uusiin. Vaihdon tarve riippuu ulkoilman katu- ja siitepölyn määrästä, joten suodattimet kannattaa tarkastaa ainakin 3 kuukauden välein.

- Tyyppi: Klik tehosuodatin G4 24x275

Suodattimien tilaus. Uusia suodattimia saa kätevästi Pihlan verkkokaupasta:
verkkokauppa.pihla.fi

Biobe ThermoMax -venttiili tuloilmaikkunaan

Ilmamäärän säätö.
Venttiilin ilmamäärät ovat säädettävissä manuaalisesti venttiilin vasemman pään ilmamääräsäätimestä. Ilmamäärä pienenee oikealle käännettäessä ja suurenee vasemmalle käännettäessä. Venttiilin sulkemista ei suositella riittävän korvausilman saamiseksi. Kuva 1.

Kesä-talviasennon säätö.
ThermoMax A venttiili säätää kesä-talviasentoa automaattisesti välitilassa olevalla termostaatilla. Tästä syystä ThermoMax A-venttiilissä ei ole käsinsäädettävää kesä-talviasennon säädintä.
ThermoMax M-venttiilissä kesä-talvi-asento säädetään manuaalisesti venttiilin oikeassa päädyssä olevasta säätimestä kuvan mukaan.

Venttiilisuodattimen vaihto.
Venttiilisuodatin sijaitsee karmiin kiinnitetyssä suodatinkehyksessä venttiiliyksikön takana. Venttiiliyksikkö on kiinni kannassaan pikakiinnityksellä. Kiinnitys vapautuu painamalla oikean reunan pientä vapautusvipua oikealle ja vetämällä venttiiliyksikkö kevyesti irti suodatinkehyksestään. Kuva 2.

Venttiili on varustettu elektrostaattisella Biobe-allergeenisuodattimella, joka kerää tehokkaasti ilman allergeeneja. Suodatin suositellaan vaihdettavaksi 1-2 kertaa vuodessa, mieluiten ainakin keväällä ennen siitepölykauden alkua.

Vanha allergeenisuodatin korvataan uudella. Se asennetaan suodatinkehykseen siten, että sen pillistö avautuu äänenvaimennus-/ilmanohjauskanavistoon. Kuva 3.

Venttiiliyksikkö napsautetaan takaisin paikalleen siten, että kausisäädin ohjautuu yksikön läpi sitä paikalleen asennettaessa.

Ilmanottokanavien puhdistus tehdään samalla kun suodatin vaihdetaan. Suodatinkehyksen takana karmissa on 1-2 äänenvaimennus-/ilmanohjainkasettia, jotka tulee imuroida ilmankierron takaamiseksi. Kanavien puhdistamista varten vanha suodatin irrotetaan kehyksestään ja kanavat imuroidaan suodatinkehyksen läpi.

Välitilan suodattimen vaihto. Välitilassa, yläkarmin ulkolasin puoleisessa jyrsintäurassa on solumuovisuodatin, joka pitää välitilaa puhtaana roskista. Ikkunapuite avataan ja vanha suodatin otetaan urasta pois. Suodatin pestään miedolla saippuavedellä tai vaihdetaan tarvittaessa uuteen. Suodatin asennetaan uraan kevyesti painamalla ja varmistetaan, että suodatin on samassa tasossa yläkarmin pinnan kanssa. Kuva 4.

Muiden pintojen huolto. Tuloilmaventtiilin muihin muovipintoihin suositellaan pyyhintää miedolla pesuaineella kostutetulla pyyhkeellä. Liuottimien käyttö on kiellettyä.

Kuva 1.

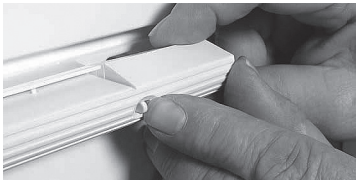

Kuva 2.

Kuva 3.

Kuva 4.

Biobe-vaihtosuodattimia voi tilata numerosta 09 7743 270 tai sähköpostilla myynti@scancerco.fi
Lisätietoja: www.scancerco.fi/tuotteet/ilmanvaihtoala/biobe/

Klik S raitisilmaventtiili

KLIK S venttiili avataan ja suljetaan painamalla venttiilin päistä. Venttiili jakaa ilman aukiasennossa tasaisesti ympäristöön, jolloin ilma sekoittuu huoneilmaan ja vedon tunne on mahdollisimman pieni. Raikas ilma voidaan ohjata puoliasennossa joko oikealle tai vasemmalle.

Venttiiliä ei suositella suljettavaksi, jotta asunnon ilmanvaihto saa riittävästi korvausilmaa. Puutteellinen korvausilma aiheuttaa haitallista vetoa postiluukuista, ovien alta tai pahimmillaan viemäreistä. Jos ulkona on savua tai muuta tilapäistä haittaa, venttiili voidaan haitan ajaksi sulkea.

Puhdistus. KLIK S venttiiln pintaosat voidaan pyyhkiä miedolla pesuaineella kostutetulla rätillä tai pyyhkeellä.

Suodattimien vaihto

Avattava ikkuna
Suodatin vaihdetaan avaamalla ikkunan puite ja poistamalla suodatin yläkarmista. Ilmakanavat sekä puitteen yläpuolelta että yläkarmista (venttiilin yläpuolella) voidaan imuroida, kun suodatin on poistettu.

Suodattimen vaihto avattavassa ikkunassa.

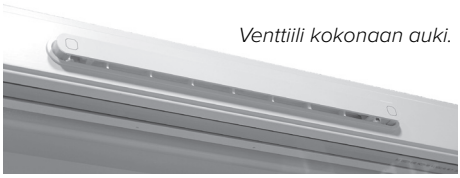

Venttiili kokonaan auki.

Venttiili puoliksi auki.

Venttiili kokonaan kiinni.

Suodatintyypit

KLIK S vakiotoimitukseen kuuluu musta **G1-S30 suodatin** Tämä suodatin voidaan huuhdella juoksevalla vedellä, suosituksena vähintään kaksi kertaa vuodessa. Muista kuivata suodatin huolellisesti huuhtelun jälkeen.

G1-S30 suodatin kannattaa kuitenkin vaihtaa uuteen vähintään kahden vuoden välein, koska suodattimeen voi kertyä epäpuhtauksia.

- Tyyppi: Klik S suodatin G1-S30 16x300

KLIK venttiiliin on saatavilla myös valkoinen **G4 tehosuodatin**. Tehosuodattimia ei voi pestä, ne suositellaan vaihdettavaksi 2-4 kertaa vuodessa uusiin. Vaihdon tarve riippuu ulkoilman katu- ja siitepölyn määrästä, joten suodattimet kannattaa tarkastaa ainakin 3 kuukauden välein.

- Tyyppi: Klik S tehosuodatin G4 16x300

Suodattimien tilaus. Uusia suodattimia saa kätevästi Pihlan verkkokaupasta:
verkkokauppa.pihla.fi

Klik S raitisilmaventtiilin irrotus

Kiinteä ikkuna ja parvekeovi
Suodatin vaihdetaan irrottamalla venttiilin suulake. Ks. venttiilin irrotus. Ilmakanava voidaan imuroida sisäpuolelta, kun suodatin on poistettu. Myös venttiilin suulake on helppo puhdistaa märällä rätillä tai imuroida irrallaan.

KLIK S venttiilin irrotus
Työnnä taltta-ruuvimeisseli tai muu sopiva työkalu venttiilin reunimmaisesta aukosta sisään ja paina takaosassa oleva metalliklipsi irti muoviosasta. Klipsi painuu hiukan syvemmälle ilmakanavaan. Voit lyödä kevyesti kämmenellä ruuvimeisselin päähän, mutta älä väännä. Tee sama ylä- ja alapuolelta venttiilin molemmista päistä. Kuvat 1 ja 2.

Ota venttiili irti, klipsit jäävät ilmakanavaan. Kuva 3.

Irrota klipsit ilmakanavasta ja laita ne kuvan mukaisesti venttiilin molempiin päihin. Kuva 4.

Tarkista venttiilin toiminta (auki-kiinni) ja paina venttiili takaisin paikalleen. Kuva 5.

Kuva 1.

Kuva 2.

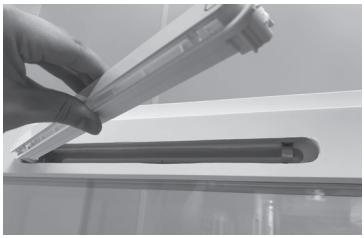

Kuva 3.

Kuva 5.

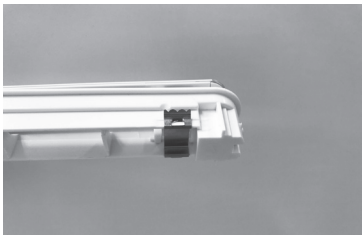

Kuva 4.

Muut venttiilit

Biobe VS-korvausilmaventtiili

on ikkunakarmiin asennettava venttiili, joka soveltuu sekä uudis- että korjausrakentamiseen. Ikkunan karmin yläosaan on tehty raitisilmakanava, jonka päälle on asennettu Biobe -venttiili sekä mahdollisesti suodatinyksikkö.

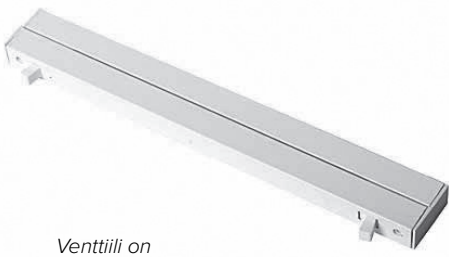

Venttiili on kokonaan auki silloin, kuin salvat ovat kauimpana toisistaan.

Käyttö. Biobe-venttiiliä voidaan pitää kokonaan auki (salvat käännetty kauimmaksi toisistaan), puoliksi auki (salvat käännetty samaan suuntaan sivusuunnassa) tai lähes suljettuna (salvat käännetty toisiaan kohti). Venttiili tulisi pitää vähintään puoliavoimena, jolloin ei synny hallitsematonta ilmavirtausta esim. oven alta, postiluukusta yms.

Huolto. Biobe-suodattimen puhdistamista suositellaan vähintään kahdesti vuodessa. Venttiili ja suodatinyksikkö irroitetaan avaamalla ruuvit, joilla ne on kiinnitetty karmiin. Suodatinkotelon sisällä on solumuovisuodatin, joka voidaan pestä saippualiuoksessa. Ilmakanava imuroidaan ja osat asennetaan takaisin paikoilleen.

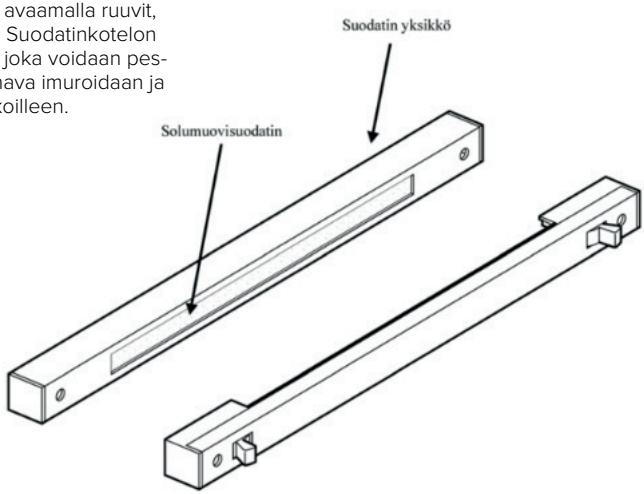

Biobe-vaihtosuodattimia voi tilata numerosta 09 7743 270 tai sähköpostilla myynti@scancerco.fi
Lisätietoja: www.scancerco.fi/tuotteet/ilmanvaihtoala/biobe/

Avattavan ikkunan asennus

1. Kiinnitä aukon alareunaan ruuvit, kiilat tms. Varmista, että ikkunat tulevat samaan korkeuteen eri seinillä.

2. Irroita asennettavasta ikkunasta puitteet pois ja poraa karmiin noin 15 mm syvät kiinnitysreiät 13 mm puuporalla kiinnitystiheyskaavion (RT 41-10947) mukaisesti. Käytä terävää poran terää, jotta rei'istä tulee siistit ja vältytään repimiltä.

3. Nosta ja keskitä karmi ikkuna-aukkoon [1]. Huomioi keskittämisessä myös ulkopuoli, esim. tiiliaukko. Sisäpuolen siisti asennus ei takaa, että lopputulos on symmetrinen ulkopuolelta katsottaessa.

4. Kiinnitä ikkuna runkorakenteeseen vähintään 5*80 mm puuruuveilla [2]. Tarkista ikkunan vaakasuoruus. Säädä karmi ristimittaan ruuveja kiristämällä ja löysäämällä.

5. Peitä ruuvin reiät karmin värisillä 13 mm peitetulpilla.

6. Kiinnitä sisäpuitteet paikalleen ja säädä tarvittaessa [3]. Katso tarkemmin sivu 17. Puitteiden säätö tehdään kiertämällä saranoita myötä- tai vastapäivään.

7. Kiinnitä tuuletusikkunan painike paikoilleen [4].

[1]

[2]

[3]

Vesipellin asennus

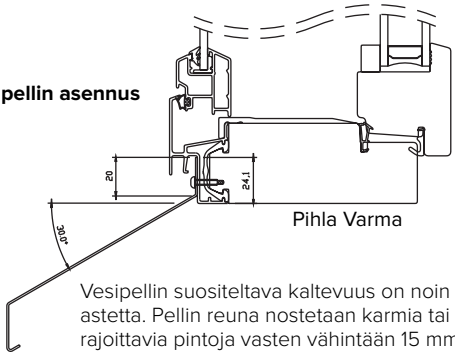

Vesipellin suositeltava kaltevuus on noin 30 astetta. Pellin reuna nostetaan karmia tai muita rajoittavia pintoja vasten vähintään 15 mm.

[4]

HUOMIO!
Hirsitalon ikkuna- ja oviasennuksissa on huomioitava hirsitalovalmistajan erilliset asennusohjeet.

Kiinteän ikkunan asennus

1. Varmista asennusaukon alapenkin suoruus vatupassilla tai laserilla. Jollei alapenkki ole suora, korjaa suoruus alapenkin ja ikkunakarmin väliin tulevilla asennuskiiloilla.

2. Aseta alapenkin päälle asennuskiilat molempiin reunoihin 200-300 mm päädyistä ja aukon keskelle [kuva 1]. Sijoita kiilat ikkunan lasielementin alle [kuva 2] välttääksesi ikkunan alakarmin taipumista lasielementin painosta johtuen.

3. Nosta ja keskitä karmi ikkuna-aukkoon. Kiinnitä karmi kiinnitystiheyskaavion (RT 41-10947) mukaisesti. Varmista vatupassilla tai laserilla, että karmi on suorassa. Jos kiinteitä ikkunoita asennetaan päällekkäin, varmista painon jakautuminen kiilaamalla karmit ikkunan pystykarmien päistä.

4. Eristä karmin ja seinän välinen tilkerako huolellisesti uretaanilla tai villalla. Eristeen tulee ulottua ulkoreunaan asti.

5. Vesipellin suositeltava kaltevuus on noin 30 astetta. Pellin reuna nostetaan karmia tai muita rajoittavia pintoja vasten vähintään 15 mm [kuva 2].

Suosittelemme, että asennuksen suorittaa kokenut ikkuna-asennuksen ammattilainen.

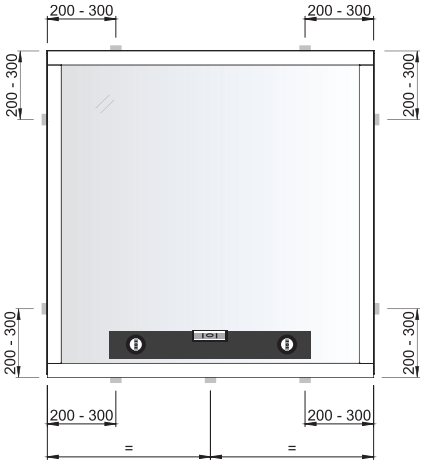

[Kuva 1]

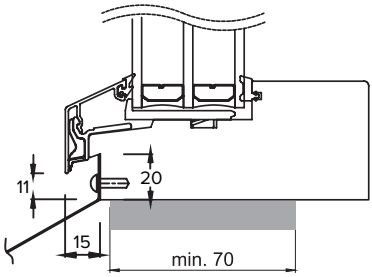

[Kuva 2]

Ikkunan säädöt

Jollei ikkunatiivisteet tiivistä joka sivulta tasaisesti, tai ikkuna ei toimi avatessa kunnolla, ikkunoiden käyntivälys säädetään saranoilla kohdissa 1-4.

Säätö
Irrota saranatapit aloittaen alimmasta saranasta ja nosta puite paikoiltaan. Muista tukea puitetta, ettei se pääse putoamaan. Kierrä puitteen tai karmin saranoita tarvittavan verran. Kiinnitä puite ja saranatapit päinvastaisessa järjestyksessä kuin irrotit. Tarkista ikkunan toiminta. Tarkista myös, onko ikkuna asennettu oikein eli ota ristimitat karmiaukosta. Puitteen käyntiväli voi olla 1 - 4 mm.

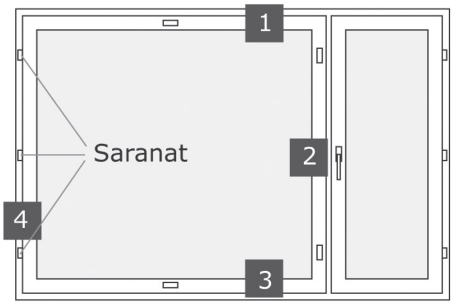

1. Jos sisäpuitteen yläreuna painautuu tiukasti karmiin, kierrä sisäpuitteen alinta saranaa kaksi kierrosta (kiristä) ja keskimmäistä yksi kierros myötäpäivään. Kokeile ja toista tarvittaessa. Puitteen keskityksestä riippuen säätö voidaan tehdä myös kiertämällä ylintä saranaa kaksi kierrosta ja keskimmäistä yksi kierros vastapäivään (ulospäin).

2. Jos sisäpuitteen reuna ottaa kiinni karmiin, sisäpuitetta säädetään sivusuunnassa. Kierrä sisäpuitteen kaikkia saranoita 1-2 kierrosta myötäpäivään. Kokeile toimivuutta ja toista tarvittaessa.

3. Jos sisäpuite on tiukka eikä sulkeudu kunnolla, sisäpuitetta säädetään sivusuunnassa kiertämällä sisäpuitteen ylintä ja alinta saranaa 1-2 kierrosta myötäpäivään. Testaa ja toista tarvittaessa. Vaihtoehtoisesti voit kiertää alinta ja keskimmäistä saranaa 1-2 kierrosta vastapäivään. Sisäpuitteen kuuluu levätä karmin alareunassa olevien liukupalojen päällä.

4. Jos karmin ja sisäpuitteen väli on saranapuolella suurempi kuin avauspuolella, sisäpuitetta säädetään syvyyssuunnassa. Kierrä kaikkia karmi-saranoita myötäpäivään kaksi kierrosta. Kokeile ja toista toimenpiteet tarvittaessa. Varmista lopuksi, että kaikki karmisaranat ovat samalla syvyydellä.

Jos ulkopuitteen etäisyys on erisuuri sarana- ja avauspuolella, ulkopuitetta säädetään syvyyssuunnassa. Mikäli suurempi välys on saranapuolella, kierrä kaikkia karmissa olevia ulkopuitteen kiinnityssaranoita 1-2 kierrosta myötä-päivään. Saranoita kierretään vastapäivään, jos suurempi välys on avauspuolella. Tarvittaessa toista toimenpiteet.

Mahdolliset ongelmat ja korjaukset

1. Ikkunan ulkolasin sisäpinta huurtuu – välitilaan pääsee huoneilmaa ja kosteus tiivistyy lasiin.

1.1. Varmista, että lukot ovat kiinni. Jos tuuletusikkuna ei sulkeudu, tarkista että aukipitolaite on kytketty oikein ylhäältä ja alhaalta. Tarkista myös, että hyttyspuite on oikein paikallaan.

1.2. Varmista, että tiivisteet ovat ehjät ja puristuvat ympäriinsä tasaisesti karmia vasten, kun ikkuna on suljettu. Jos tiiviste on pois paikaltaan, paina se takaisin tiivisteuraan.

1.3. Jos rakennuksessa on poistoilman-vaihto, tarkista, että poistoilmastointi on kytketty päälle. Tarkista myös, että poistoilmastoinnin säätöventtiilit on säädetty oikein ja että poistoteho on riittävä tarvittavan alipaineen aikaansaamiseksi. Huoneiston rakenteet, laadukas huoneilma ja ikkunoiden oikea toiminta edellyttävät huoneistoon alipainetta. Ilmanvaihdon oikean säädön merkitys korostuu kaksikerroksisten huoneistojen (avoin portaikko) yläkerrassa, jonne pakkassäällä nousee alakerrasta normaalia suurempi ilmamäärä.

1.4. Mikäli poistoilmanvaihto on riittämätön, ikkunan välitilan tuuletusta voi lisätä poistamalla pätkä tiivistettä ulkopuitteen alaosasta molemmista reunoista.

2. Ikkunan ulkolasin ulkopinta huurtuu – ulkolasi jäähtyy.

2.1. Tämä voi ilmetä joissakin sääolosuhteissa syksyllä ja kevättalvella ikkunoissa, jotka säästävät hyvin energiaa. Ilmiö johtuu siitä, että ikkunat luovuttavat niin vähän energiaa ulos, että kyseisessä sääolosuhteessa ulkolasi jäähtyy hetkellisesti.

3. Ikkunan sisälasin sisäpinta huurtuu – huonekosteus tiivistyy lasin pintaan ja voi talvella jäätyä.

3.1. Jos rakennuksessa on poistoilman-vaihto, katso myös kohta 1.3.

3.2. Jollei lämpöä suuntaudu riittävästi ikkunan alueelle, poista lämmönkierron esteet ikkunan lähialueella. Jos ikkunat ovat syvennyksessä seinän sisäpintaan nähden, ikkunat saattavat jäädä katve-alueelle, jolloin pintalämpötila laskee. Verhot, kukkalaudat yms. aiheuttavat ikkunan pinnan alueen kylmenemisen, jolloin kosteutta saattaa tiivistyä ikkunan pintaan. Ikkunan alla oleva lämpöpatteri edistää parhaiten ikkunan toimivuutta.

Mahdolliset ongelmat ja korjaukset

4. Ikkunan lähellä tuntuu vetoa.

4.1. Tarkista tuleeko kylmä seinärakenteen kautta (esimerkiksi hirsirakenteet, puruеristeiden laskeumat, rappaushalkeamat). Täytä vuotoraot sopivalla massalla.

4.2. Tarkista, onko ikkunan lähettyvillä lämmitys päällä.

4.3. Tarkista, onko puitteen kaikki lukot lukittu. Katso kohta 1.1.

5. Lasissa havaittavissa sameutta.

Huurtumattomassa ikkunassa saattaa joskus tietyissä valo-olosuhteissa näkyä ohimenevää sameutta. Tämä on huurtumattomalle lasille tyypillistä ja lyhytaikaista. Hetkellinen lasin sameus johtuu lasin rakenteesta, jolla siitä on saatu huurtumaton.

6. Kärpästen ja muiden hyönteisten esiintyminen ikkunan välitilassa

Ikkunoiden välitilaan saattaa etenkin syksyisin hakeutua kärpäsiä ja muita hyönteisiä. Erityisesti vesistöjen läheisyys, eläinsuojat ja roskakatokset lisäävät kärpästen esiintymistä. Myös täytemaa ja ruokamulta lisäävät kärpästoukkien esiintymistä. Kärpäset hakeutuvat syksyisin näiltä esiintymisalueiltaan rakennusten lämpimille seinustoille ja ikkuna-aukkoihin.

Kärpästen tai muiden hyönteisten esiintyminen ikkunan välitilassa ei ole tuotevirhe, vaan se johtuu ylläkuvatusta luonnollisesta vuodenaikakierrosta, joka runsaana esiintymänä johtaa hyönteisten hakeutumiseen ikkunan välitilaan.

Kärpästen ja hyönteisten pääsy ikkunan välitilaan voidaan estää laittamalla ikkunan vesireikiin vedenläpäisevää verkkoa **[1] ,[2] ,[3]**. Tässä yhteydessä on kuitenkin huolehdittava, ettei verkko estä ilmankiertoa tai veden poistumista rakenteesta. Mikäli aukkojen peittäminen estää kosteuden poistumisen ja riittävän ilmankierron, ikkunoiden lahoamattomuus- ja rakennetakuut raukeavat. Verkko on pidettävä aina puhtaana, jotta se pysyy ehjänä ja toimivana, eikä pääse homehtumaan.

Nykyaikainen teollisesti valmistettu alumiiniverhoiltu ikkuna on suunniteltu siten, että sisä- ja ulkopuitteen välissä tapahtuva ilmankierto estää kondenssin muodostumista. Riittävä ilmankierto saadaan aikaan poistamalla ikkunan tekovaiheessa ulkopuitteen tiivistettä riittävä määrä. Riittävä ilmankierto on välttämätöntä ikkunan kosteusongelmien välttämiseksi ja ikkunan lahovaurioiden estämiseksi.

Ikkunarakenteen ilmankierron ja vedenohjauksen varmistamiseksi ikkunan ulkopuolen alumiiniprofiilien alareunassa on määrätyin välein aukkoja, joiden tehtävä on toimia sekä kondenssin poistoreikinä, että tuuletusaukkoina ilmankierrolle.

[1]

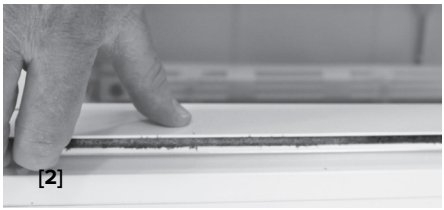
[2]

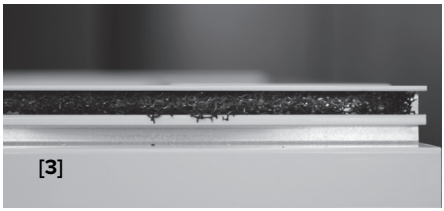
[3]

Pintakäsittely ja osien huolto

Pintakäsittely. Ikkunat toimitetaan pintakäsiteltyinä. Tarkista niiden kunto säännöllisesti.

Kuultokäsittelyaineena käytetään vesiohenteisia kuultovärejä ja maalauksessa vesiohenteista akryylimaalia (pintapäästöluokka M1).

- Maalattujen puuosien vakiosävy on taitettu valkoinen NCS S 0502-Y.
- Pulverimaalattujen alumiiniosien vakiosävyt ovat valkoinen RAL 9010, musta RAL 9005, tumman ruskea RR32 ja tumman harmaa RAL7024.

Huoltokäsittelyn yhteydessä kannattaa saatavilla oleviin pintakäsittelyaineisiin tutustua tarkoin ennen varsinaisen työn aloittamista. Eri valmistajien ohjeista selviävät mm. tarvittavat esivalmistelut ja aineiden kuivumisajat.

Kuultokäsitellyt puupinnat. Puupinnat käsitellään tarvittaessa. Puupinnat puhdistetaan harjaamalla, ja kuultokäsittelyaine sivellään puunsyyn suuntaisesti pintaan. Pintakäsittelyt voidaan tehdä Teknoksen tuotteilla, joita ovat mm. vesiohenteinen petsilakka, Natura sisälakka ja Helo erikoislakka.

Maalatut puupinnat. Maalatut puupinnat tulee tarkistaa vuosittain ja tarvittaessa käsitellä puolihimmeällä vesiohenteisella ulkokäyttöön soveltuvalla maalilla. Maaliksi sopivat vesiohenteiset maalit (esim. TEKNOS FUTURA AQUA ja NORDICA EKO). Maalina voidaan käyttää myös öljy- tai akrylaattimaaleja (esim. WINTOL). Puupinnat puhdistetaan ja hiotaan ennen maalaamista. Voimakkaiden liuottimien käyttöä tulee välttää, sillä ne voivat himmentää maalipintoja. Maalattavien pintojen tulee olla kuivat ja ilman lämpötilan vähintään +5 C.

Alumiinipinnat ovat lähes huoltovapaat. Värimuutosten estämiseksi suositellaan kuitenkin säännöllistä pesua neutraalilla pesuaineella. Värimuutoksia aiheuttavat mm. liikenteen pöly, noki ja ympäristösaasteet. Jos alumiinipinta on naarmuuntunut, vaurioitunut alue voidaan korjata esim. alkydimaalilla.

Myrskylistojen eli karmin alaverhouslistojen vesivalutusurat ja reiät tulee puhdistaa kerran vuodessa. Jos valutusurat ovat tukossa, saattaa vesi valua rakenteisiin ja ikkunan karmipinnoille aiheuttaen vaurioita.

Tiivisteet ja silikonisaumat. Tiivisteiden kuntoa tulee seurata, jotta veden pääsy rakenteisiin estyy. Jos tiiviste irtoaa, se tulee painaa uraansa.

Helat ja saranat. Ikkunoiden lukot, saranat, pitkäsalvat ja aukipitolaitteen liukuosat voidellaan vähintään kerran vuodessa esim. vaseliinilla.

Tahrojen poisto. Tahrat voidaan pyyhkiä kostealla liinalla. Emäksistä pesuainetta, esim. astianpesuainetta, voidaan lisätä pesuveteen. Voimakkaiden liuottimien käyttöä tulee välttää, sillä ne voivat himmentää maalipintoja.

Lasin pesu. Pesuaineeksi sopii normaalien ikkunanpesuaineiden lisäksi mieto astianpesuaine. Varsinaisen pesun jälkeen lasi huuhdellaan puhtaalla vedellä. Lasta ja säämiskä käyvät kuivaamiseen. Nurkat kannattaa kuivata erityisen huolellisesti.

Ikkunaa pestessä kylmällä säällä -5 °C ... +5 °C puu-, lasi- ja alumiiniosat on kuivattava huolellisesti jäätymisen ehkäisemiseksi. Alle -5 °C lämpötilassa ikkunan pesua ei suositella.

Silikoni-, liima-, yms. tahrat poistetaan lasin pinnasta ensin raaputtamalla ns. Handy-terällä (Huom! Ei pinnoitettuja tai karkaistuja laseja!) tms. ja valkealla kuivalla liinalla. Loput tahrat voidaan poistaa kevyesti hankaamalla esim. lakkabensiiniin (tärpätti) kostutetulla rievulla. Silikoni-tahroihin tehoaa parhaiten asetoni ja ksyleeni.

Pinnoitetun ja karkaistun lasin pesu. Pinnoitetulla pinnalla ei saa koskaan käyttää hankaavia puhdistusaineita, sillä ne voivat jättää kirkkaita tai tummia läikkiä. Myöskään fluoriyhdisteitä tai vahvoja emäksiä ei tule käyttää. Pinnoitetun lasin pesussa suosittelemme tavallisten lasinpuhdistusaineiden käyttöä ja nukkaamatonta paperi- tai kangasliinaa. Älä yritä poistaa pinttyneitä tahroja partaterällä, teräsvillalla tai muulla metalliesineellä. Niistä saattaa jäädä pinnoitteeseen pysyviä naarmuja. **Karkaistussa lasissa** on saostuneena pieniä lasipartikkeleita ja usein myös rakennusaikaista pölyä. Ne toimivat hiekkapaperin tavoin lasia pestäessä, ellei niitä ensin poisteta esim. pehmeällä kankaalla. Myös kuivauslasta, skrapa tai jokin muu kova esine saattavat naarmuttaa karkaistus lasia. Tämän takia karkaistut lasit tulee käsitellä ja pestä erityisen huolellisesti.

Pihlan tuotetakuu

Pihla Group Oy / Pihla (”Valmistaja”) antaa alla esitetyn tuotetakuun valmistamilleen ikkunoille ja oville (”Tuotteet”). Kun ovi- ja ikkunatuotteita toimitetaan yrityksille, asunto-osakeyhtiöille tai muille kuin kuluttaja-asiakkaille, pätevät ensisijaisesti urakka- tai muussa toimitussopimuksessa sovitut ehdot.

1. Virheen määritelmä
Takuunantaja vastaa siitä, että Tuotteen käyttökelpoisuus ja laatu säilyvät normaaleina Takuuajan. Virhe on objektiivisesti arvioitu poikkeama Tuotteen normaalista laadusta ja valmistajan antamista ohjearvoista ottaen huomioon Tuotteen ikä, asennus- ja käyttöolosuhteet, käyttötapa sekä asennus. Matalaenergiaikkunoiden ulkolasin huurtumista ei voida pitää poikkeamana normaalista laadusta, mikäli se johtuu siitä, että ulkolasina ei ole käytetty huurtumista ehkäisevää lasitusta.

2. Takuuaika ja takuun voimassaolo

KAHDEN VUODEN TAKUU

a) Ikkunoiden ja ovien tekninen takuu on 2 vuotta toimitus- tai luovutuspäivästä lukien. Tekniseen takuuseen sovelletaan RT:n laatuvaatimussuosituksia, Rakennustöiden yleisiä laatuvaatimuksia (Runko RYL 2010 ja Sisä RYL 2013) ja CE-merkintäoikeuden mukaisia ikkuna- ja ovistandardeja.
b) Ikkunoihin ja oviin tehtaalla asennettujen lukkorunkojen, pitkäsalpojen, pintahelojen, painikkeiden ja lisävarusteiden toimivuustakuu on 2 vuotta toimitus- tai luovutuspäivästä lukien. Takuu ei kuitenkaan koske hyönteispuitteita, jollei kysymyksessä ole valmistusvirhe ja poikkeama normaalista laadusta.
c) Muiden kuin Valmistajan valmistamien tuotteiden tekninen takuu on 2 vuotta toimitus- tai luovutuspäivästä lukien (ks. kohta 2a).

VIIDEN VUODEN TAKUU

d) Sisäpuitteen, ovilehden ja karmin tiivisteiden toimivuustakuu on 5 vuotta.
e) Dorma lukkorunkojen ja pintahelojen toimivuustakuu on 5 vuotta.
f) Maalattujen ulkopuolisten puuosien maalin pysyvyystakuu on 5 vuotta. Maalin pysyvyystakuu ei koske tuotteita, jotka ~~sijaitsevat katutasossa, kattotasanteella,~~ altistuvat ~~muutoin~~ roiskevedelle tai muille maalin pysyvyyttä tavanomaista enemmän heikentäville olosuhteille.

KYMMENEN VUODEN TAKUU

g) Kuivissa ja normaalilämpöisissä asuintiloissa tiloissa olevien tuotteiden maalattujen sisäpuolisten puuosien maalin pysyvyystakuu on 10 vuotta. Maalin pysyvyystakuu ei koske tuotteita, jotka ovat kosteissa tiloissa, kuten pesuhuoneessa tai saunassa tai tiloissa, joissa tuotteet altistuvat muutoin muille maalin pysyvyyttä tavanomaista enemmän heikentäville olosuhteille.
h) Alumiiniprofiilien anodisoinnin tai pulverimaalauksen pysyvyystakuu on 10 vuotta. Maalin pysyvyystakuu ei koske tuotteita, jotka altistuvat maalin pysyvyyttä tavanomaista enemmän heikentäville olosuhteille.
i) Tehtaalla peittomaalattujen ja alumiinisuojattujen kiinteiden ikkunoiden ja ovien takuu lahoamista vastaan on 10 vuotta asennuspäivästä lukien edellyttäen, että annettuja vuosittaisia huolto- ja kunnostusohjeita on dokumentoidusti (esim. talokirja tai vastaava) noudatettu ja että kosteuden tulo ikkunoihin ja oviin myös muiden rakenneosien kautta estetään.
j) Yksilehtisille parvekeoville sekä levyrakenteisille ulko-oville myönnetään teknisen takuun lisäksi 10 vuoden suoranapysymistakuu toimitus- tai luovutuspäivästä lukien. Suoranapysymistakuu ei koske mustaksi tai tummanharmaaksi tai -ruskeaksi sävytettyjä ulko-ovia, jos ovi altistuu suoran auringonpaisteen aiheuttamalle ylikuumenemiselle. Mikäli oikein asennettu ja käsitelty Pihla -ovi vääntyy pysyvästi yli 5 mm, toimittaa Valmistaja uuden ovilehden (ei sisällä asennusta). Takuut koskevat oikein säilytettyjä, asennettuja ja ohjeiden mukaisesti ja dokumentoidusti (esim. talokirja tai vastaava) huollettuja ovia. Katso tarkemmin huoltokirjan kohta ”Saranat ja säädöt”. Takuu ei ole voimassa, mikäli oven pintaan ruuvataan, liimataan tai naulataan esimerkiksi nimikylttejä tai ripustuskoukkuja. Takuu koskee vain ovia, jotka sijaitsevat jatkuvasti kuivissa ja lämpimissä asuintiloissa.

ERISTYSLASIELEMENTTIEN TAKUU

k) Ikkunoiden suorakulmaisten eristyslasielementtien välitilan kosteustiiveydelle takuu on seuraava käyttöolosuhteista riippuen:
I. 10 vuotta kuivissa ja lämpimissä tiloissa
II. 3 vuotta kuivissa, ei jatkuvasti lämpimissä tiloissa tai kosteissa lämpimissä tiloissa
III. 2 vuotta kosteissa, ei jatkuvasti lämpimissä tiloissa
Muiden kuin suorakulmaisten eristyslasielementtien takuu on 2 vuotta.
Takuu ei koske lasin rikkoutumista, ellei voida selvästi todistaa sen johtuvan valmistusvirheestä. Lasipintoja ei saa maalata, eikä pintoihin saa kiinnittää kalvoja, teippejä tai tarroja, jotka voivat vaikuttaa erityslasin kestävyyteen. Tummien tai heijastavien sälekaihtimien absorboima tai heijastama auringon lämpö ei saa aiheuttaa lämpörasitusta eristyslasille.

PUUOSIEN TAKUU

l) Avattavien puualumiini-ikkunoiden puuosien lahoamattomuustakuu on 25 vuotta. Takuu edellyttää, että vesipellit ja ulkolistat on asennettu hyvää rakennustapaa noudattaen siten, ettei sadevesi pääse normaaliolosuhteissa kulkeutumaan ikkunan tai seinän rakenteisiin, ikkunarakenteen tuuletusaukkoja ei ole tukittu eikä ilmankiertoa ole muutoinkaan estetty.

3. Virheestä ilmoittaminen ja toiminta virhetilanteissa
Mikäli Tuotteessa ilmenee takuuaikana virhe, asiakkaan tulee kääntyä Valmistajan tai sen edustajan puoleen. Asiakkaan tulee kohtuullisen ajan kuluessa siitä, kun hän havaitsi virheen tai hänen olisi pitänyt se havaita, kääntyä Valmistajan puoleen virhevastuun selvittämiseksi. Virheilmoitus voidaan kuitenkin aina tehdä kahden (2) kuukauden kuluessa siitä, kun Asiakas havaitsi virheen. Asiakkaan tulee toimia siten, etteivät vahingot aiheettomasti lisäänny.

4. Takuukorjauksen suorittaminen
Valmistaja suorittaa takuuaikana havaitun virheen korjaamisen parhaaksi katsomallaan tavalla. Kaikki vaihdetut osat ja varusteet tulevat valmistajan omaisuudeksi. Mikäli ikkunan tai oven korjaustoimenpiteisiin sisältyy kiinteiden rakenteiden purkamista ja/tai uudelleenrakentamista (esim. rappaus), näiden töiden kuluista vastaa asiakas. Valmistaja sitoutuu suorittamaan korjaukset kohtuullisessa ajassa siitä, kun Asiakas on vaatinut virheen korjaamista ja mahdollistanut omilla toimenpiteillään virheen korjaamisen. Korjatulle tai vaihdetulle Tuotteelle ei anneta pidennettyä takuuaikaa, vaan takuu on voimassa alkuperäisen voimassaoloajan mukaisesti tai 90 päivää korjauspäivästä lukien riippuen siitä, kumpi on pidempi. Korjaus pyritään aina tekemään tavalla, joka on sekä Asiakkaan että Valmistajan kannalta tarkoituksenmukaisin.

5. Takuuehtojen soveltamisesta
Valmistaja ei vastaa virheestä, jos
a) virhe on aiheutunut sen seurauksena, että tuote on asennettu hyvän rakennustavan tai tuotekohtaisen asennustavan vastaisesti, tuotetta on käytetty tai käsitelty väärin, käyttöohjeen vastaisesti tai huolimattomasti.
b) virheet ovat seurausta normaalin kosteustason (25–60%) ylittävistä olosuhteista tai betonirakenteiden kosteudesta. Tällaisina liiallisesta kosteudesta johtuvina vaurioina voidaan pitää liitoskulmien aukeamista ja porrastamista, maalin irtoamista, puuosissa olevien liimasaumojen porrastamista, käyntivälysongelmia sekä metalliosissa ilmenevää hapettumista ja ruostumista.
c) Tuotteen käytön yhteydessä on laiminlyöty normaali huolellisuusvelvoite ja se on myötävaikuttanut virheen tai sen aiheuttamien vahinkojen syntyyn.
d) Tuotetta on muutettu tai Tuote on korjattu varaosilla ja/tai työmenetelmillä, joita Valmistaja ei ole hyväksynyt.
e) Tuote on ollut alttiina tavanomaisesta poikkeaville luonnonvoimille tai epätavallisille lämpö-, korroosio- tai ympäristöolosuhteille.
f) Tuotetta ei ole suojattu asianmukaisesti säilytyksen aikana (katso sivu 3).
g) Tuote on vahingoittunut eläimien toiminnan seurauksena.
h) Tuotteeseen on asennettu lisävarusteita tai varaosia, joiden sopimattomuus tai asennustapa on myötävaikuttanut virheen syntyyn.
i) Ikkunoiden välitila huurtuu talon ilmanvaihdon epätasapainon vuoksi.
j) Kosteus kondensoituu ikkunan sisäpintaan riittämättömän ilmankierron, ilmanvaihdon tai liiallisen sisäilman kosteuden seurauksena.
k) Kustannukset ja/tai vahingot ovat syntyneet käyttövirheestä, virheellisen, säännöllisen tai puutteellisen huollon tai kunnossapidon johdosta.
l) Virhe johtuu rakennuksen ja/tai rakenteiden kunnosta, niiden liikkumisesta, elämisestä tai maaperän painumisesta.
m) Korjaukset on tehnyt jokin muu taho kuin Valmistajan valtuuttama asennuspalvelu, jollei niistä ole sovittu kirjallisesti Valmistajan kanssa.
n) Avattavilla kaksipuitteisilla (MSEA) ikkunoilla, joiden puuosat on maalattu mustaksi, ei ole teknistä takuuta. Pois lukien Termo Black ikkuna, jota koskee normaali takuu.
o) Tekninen takuu ei koske suositusmitoista poikkeavia tuotteita. Suositusmitoista poikkeaminen mainitaan tuoteluettelossa.

Takuu ei kata normaalia kulumista tai vikaa, joka aiheutuu Valmistajan kohtuullisten vaikutusmahdollisuuksien ulkopuolella olevasta syystä.

6. Asiakkaan oikeudet virheen jäätyä korjaamatta
Mikäli Valmistaja ei kehotuksesta huolimatta kohtuullisen ajan kuluessa täytä velvollisuuttaan virheen korjaamiseksi tai anna virheetöntä Tuotetta tilalle, Asiakkaalla on oikeus joko vaatia virhettä vastaavaa hinnan alennusta tai kohtuullista korvausta virheen korjauttamiseksi muualla.
Mikäli tuotteessa ei ole takuun tarkoittamaa virhettä tai asiakas ei ole noudattanut ikkunoiden ja ovien mukana toimitettavia käyttö- ja huolto-ohjeita ja reklamaatiokäynti on siten aiheeton, Valmistaja veloittaa asiakkaalta kulloinkin voimassa olevan asennushinnaston mukaiset asennus- ja matkakulut.

7. Takuu Suomen ulkopuolelle toimitetuille Tuotteille
Mikäli Valmistajan valmistama ovi- tai ikkunatuote viedään Suomen ulkopuolelle, takuun edellytyksenä on, että tilaaja on tarkistanut tuotteen soveltuvuuden kohdemaahan ja Valmistaja on hyväksynyt tuotteen toimituksen kohdemaahan. Takuun perusteella Valmistaja toimittaa ainoastaan uuden osan tai tuotteen virheellisen tilalle. Toimitusehto on tuolloin enintään FCA (Incoterms 2013) suomalainen satama tai rajanylityspaikka. Takuu ei kata asennustyötä, vaihtokustannuksia, takuun perusteella toimitetun uuden osan asennustyötä eikä muita seurannaiskustannuksia. Suomen ulkopuolelle toimitetun tuotteen Takuuaika alkaa siitä hetkestä, kun tuote on toimitettu yllä olevan FCA-toimitusehdon mukaisesti.

Tämä valmistajan takuu ei rajoita asiakkaan oikeutta vedota kansallisen kuluttajasuojalain, tuotevastuulain ja/tai muihin kuluttajan suojaksi säädettyihin pakotta-

Pihla-tuotteiden laatuvaatimukset

Tämä ohje perustuu seuraaviin ohjeisiin ja standardeihin: RT 103241 Puu- ja puualumiini-ikkunat. Ominaisuudet ja laatuvaatimukset, asennus, huolto ja kunnossapito. RT 42-11058 Puuovet. Suomen Tasolasiyhdistyksen ohjeet.

Laatuohjeet ja laadun arviointi

1. Toimitettujen tuotteiden tarkastaminen ja muistutukset.
Kun tuotteet vastaanotetaan työmaalla, ostaja tarkistaa ne silmämääräisesti. Silmämääräisesti havaittavista laatuvioista tai kuljetusvaurioista on tehtävä huomautukset viivytyksettä rahtikirjaan. Tuotetoimitus tarkistetaan myös määrältään purkamatta pakkauksia.

Ennen asentamista rakennuskohteeseen ostajan on vielä suoritettava tuotteiden asianmukainen tarkistus. Viallista tuotetta ei tule asentaa kohteeseen neuvottelematta ensin valmistajan kanssa.

Valmistaja on toimittanut tuotteiden mukana käyttö- ja huolto-ohjeet, joita ostajan tai käyttäjän tulee noudattaa. Takuut ovat voimassa vain, jos valmistajan antamia varastointi-, asennus-, huolto- ja käyttöohjeita on noudatettu. Valmistaja ei vastaa virheen aiheuttamista lisävahingoista. Valmistaja vapautuu takuuvastuusta, jos tuotetta on käsitelty, varastoitu tai asennettu väärin. Erityisesti tulee huomioida, että asentamattomat tuotteet varastoidaan suojaan sateelta sekä haitalliselta esim. maasta tulevalta kosteudelta.

2. Virheiden ja puutteiden korjaus.
Jos toimitus ei vastaa tilausta, puuttuvat osat toimitetaan asiakkaalle mahdollisimman pian.

Jos tuotteessa on valmistajasta johtuva virhe, valmistaja korjaa virheen tai toimittaa uuden tuotteen tai osan tilalle. Ostaja ei voi korjata havaitsemiaan virheitä valmistajan lukuun sopimatta asiasta ensin valmistajan kanssa.

3. Kosteus ja kondensio.
Valmistaja ei vastaa rakennusaikaisen kosteuden tuotteille tai niiden osille aiheuttamasta vahingosta. Tällaisia vaurioita ovat mm. liitoskulmien aukeaminen ja porrastuminen, maalin irtoaminen, puuosissa olevien liimasaumojen porrastaminen, metalliosissa esiintyvä hapettuminen ja ruostuminen sekä käyntiväliongelmat.

Tuotteet tulisi ajallisesti asentaa silloin, kun olosuhteet rakennuksen sisällä vastaavat lähes käyttöolosuhteita. Esimerkiksi rakennustapa, jossa rakennuksen katto, seinät ja ikkunat asennetaan talviaikaan sekä tämän jälkeen valetaan betonilattiat, saattavat aiheuttaa tuotteille liian suuria kosteusrasituksia. Tästä mahdollisesti johtuvat puuosien liitoksien ja liimasaumojen aukeamiset eivät ole tuotteista johtuvia virheitä.

Kosteuden kondensoituminen ikkunan sisimmäisen lasin sisäpintaan johtuu sisäilman suhteellisesta kosteudesta ja lämpötilasta eikä se näin ollen ole tuotteesta johtuva virhe. Tällaiset kondensoitumiset saattavat johtua myös puutteellisesta ilmanvaihdosta (mm. valutöiden yhteydessä).

4. Tuotteen pintakäsittelyn arvostelu ja laatu.
Karmin valmiin pinnan laatua tarkastellaan normaalilta katseluetäisyydeltä, yleensä 1-2 metrin päästä ja valon tulee kohdistua pinnalle katsojan takaa. Pystypintojen tarkastelussa voidaan käyttää siirrettävää valonlähdettä.

Tuotteen pinnan tulee olla yleisvaikutelmaltaan yhdenmukainen. Puuosissa saa heikosti näkyä puun syyrakenne, jatkokset ja niiden paikat, työstön jälki, kittaukset sekä lievät viirut ja naarmut. Maalauskorjauksissa sallitaan lievä sävy- ja kiiltoaste-ero. Tehtaalla maalatut pinnat voidaan korjata työmaalla siveltimellä.

Lasiosissa saa esiintyä pieniä, yksittäisiä naarmuja. Naarmut eivät kuitenkaan saa näkyä haitallisesti normaalilta katseluetäisyydeltä, yleensä 1-2 metrin päästä.

5. Valmistustarkkuus.
Tuotteet ja niiden osat valmistetaan ja kokoonpannaan hyväksi tunnettuja työtapoja ja -menetelmiä käyttäen. Kaikki kyseisen laatuluokan ulkonäköön sopivat puuteknilliset liitokset ovat sallittuja.

6. Karmin ja puitteiden laatu.
Valkoisiksi maalatuissa ikkunan osissa on oksien kohdalla taipumus kellastua ajan mittaan. Lievät sävyerot sallitaan, mutta sisäpuitteen näkyvissä osissa ei saa esiintyä kellastumista. Pihkan ulostuloa puusta erityisesti lämpimissä olosuhteissa ei voi täysin estää, joten sen esiintyminen puite- ja karmiosissa ajan mittaan on luonnollista puulle.

7. Tuotteiden ja helojen toimivuus.
Tuotteet sisältävät syöpymättömiä tai syöpymistä vastaan suojattuja heloja, joiden tulee toimia moitteettomasti muun tuotteen rakenteen kanssa. Helojen koko, lujuus ja määrä ovat sellaiset, että helat kestävät niihin tavanomaisessa käytössä kohdistuvat rasitukset. Ikkunan karmin ja puitteiden välisten saumojen tiivistyksen tulee olla sellainen, että sisäilman kulkeutuminen ilmaväliin ei aiheuta haitallisessa määrin

tiivistymistä ilmavälin pinnoille. Tämä edellyttää, että rakennuksessa on riittävä ilmanvaihto ja oikeasuuntainen ilman kulkeutuminen (ulkoa sisälle).

Työmaaolosuhteissa puitteen suorakulmaisuus määritellään sen lävistäjien pituuksien erotuksena. Lävistäjän suurin sallittu pituusero voi olla 1,5-6,0 mm riippuen puitteen suurimmasta ulottuvuudesta (leveys tai korkeus).
Mikäli suorakulmaisuus poikkeaa tästä, tulee ensin tarkastaa, että ikkunat on asennettu ja säädetty valmistajan toimittamien ohjeiden mukaan. Vierekkäiset, samassa karmissa olevat puitteet tulee säätää siten, että porrastus yläreunassa on enintään 2 mm. Karmin nurkkaliitosten aukeamista voi tapahtua, jos karmit ruuvataan liian tiukasti kiinni. Karmien kiinnityksestä on annettu ohjeet asennusohjeissa, joiden mukaan ikkunan tulee olla asennettu.

Tuotteiden toimimattomuuteen vaikuttaa huomattavasti asennustapa. Asentaminen tulisi teettää ammattitaitoisella asentajalla valmistajan ohjeiden mukaan.

8. Lasitus.
Lasi voi vaurioitua seuraavista syistä:
- Kosteus: kosteus voi vaurioittaa ja syövyttää palolaseja
- Sementtipöly ja betoniset valumavedet: pintojen syöpyminen todennäköistä
- Hitsaus- ja hiontakipinät: pintojen vahingoittuminen ilmeistä
- Lämpötilaerot kasvavat lasin keski- ja reuna-alueen välillä nopean lämpötilamuutoksen yhteydessä (esim. auringon nousu): eristyslasielementti saattaa rikkoontua (lämpöshokki).

Lasin laatua tarkastellaan kahden metrin etäisyydeltä (kohtisuoraan lasiin nähden) normaalissa päivänvalossa. Normaalina päivänvalona pidetään aurinkoista päivää, kuitenkin niin, ettei aurinko paista suoraan lasiin.

Kuvan vääristyminen yksinkertaisessa lasissa: Yksinkertainen pinnoittamaton lasi ei saa aiheuttaa häiritsevää kuvan vääristymää, kun katsotaan 45 asteen kulmasta ja 4,5 metrin etäisyydeltä.

Eristyslasielementistä heijastuva kuva voi vaihdella, koska ilmanpaine ja lämpötila taivuttavat laseja. Tämä on normaalia ja osoitus eristyslasin tiiveydestä.

Pistemäiset virheet (Suomen Tasolasiyhdistyksen laatukriteereistä): Lasi jaetaan keskialueeseen ja reunavyöhykkeeseen. Reunavyöhyke on 10 % jokaisen sivun leveys- ja korkeusmitasta. Muu osa kuuluu keskialueeseen.

a) Yksinkertainen lasi: Läpimitaltaan enintään 2 mm olevat pistemäiset virheet ovat sallittuja. Virheitä ei saa esiintyä 200 mm lähempänä toisiaan.

b) Useampikertaiset lasit, laminoitu lasi ja eristyslasit: Sallittu virhemäärä saadaan kertomalla yksittäisen lasin virhemäärä lasikerrosten lukumäärällä.

Pintavirheet:
Pintavirheenä ns. kirkkaat tai himmeät naarmut sallitaan, jos niitä on vaikea havaita.

Reunavirheet:
Reunavirheet eivät saa aiheuttaa rikkoja (lohkeamia).

Pinnoitetun lasin (esim. selektiivilasin) kirkkaus (valonläpäisy) on astetta tavallista lasia heikompi. Lisäksi pinnoitetuissa laseissa saattaa esiintyä jonkin verran heijastumia.

Eristyslasielementeissä saattaa esiintyä sateenkaaren värejä joissakin valaistusolosuhteissa sekä tietyillä katselukulmilla, mikä ei ole ikkunan virhe. Sama koskee myös lievästi näkyviä laikkuja (ns. ”leopardikuvioita”). Näitä optisia ilmiöitä ei katsota laatuvirheeksi.

Erityisen hyvin lämpöä eristävissä laseissa, joissa U-arvo on alle 1,0 W/m2K, saattaa esiintyä ajoittain tilapäistä ulkolasin ulkopinnan kondensoitumista. Ilmiö johtuu ikkunan lämpövuodon vähäisyydestä ja poikkeuksellisista sääolosuhteista. Tätä fysikaalista ilmiötä ei katsota ikkunan laatuvirheeksi.

Karkaistut lasit. Karkaisuprosessista johtuen lämpökarkaistu turvalasi ei ole yhtä tasomainen kuin float-lasi. Ilmiötä kutsutaan aaltoiluksi, ja se saattaa aiheuttaa optisia vääristymiä lasin läpi katsottaessa.
Lämpökarkaistussa turvalasissa lasin pinta- ja sisäosissa vallitsee erilainen jännitystila, jolloin lasiin syntyy polarisoitunutta valoa. Tämä saattaa ilmetä tietyissä luonnonvalon valaisuolosuhteissa lievästi näkyvinä laikkuina, ”leopardikuviona”. Tätä optista kaksoistaittoilmiötä kutsutaan myös Anisotropia-ilmiöksi.

Pihlan ikkunat ja ovet, joita koskee EN 14351-1+A1 tuote-standardi, ovat CE-merkittyjä. CE-merkintä osoittaa, että tuotteet täyttävät standardissa määritetyt olennaiset vaatimukset. Suoritustasoilmoitukset CE-merkityistä tuotteistamme löytyvät nettisivuiltamme osoitteesta www.pihla.fi

Pihlas fönster och dörrar som omfattas av produktstandarden EN 14351-1+A1 är CE-märkta. CE-märkningen påvisar att produkterna fyller de väsentliga kraven enligt standarderna. Uppgifterna om prestationsnivå för våra CE-märkta produkter finns på vår webbplats på adressen www.pihla.fi

Pihla

Varmasti hyvä.

Pihla
Äyritie 16, 01510 Vantaa
Puh. 0800 550 880
www.pihla.fi

5/2021 Pihla. Pidätämme oikeudet muutoksiin. Vi förbehåller oss rätten till ändringar.

HOITO-OHJEET

AMORIM WISE WICANDERS KiiLTO

Amorim WISE ja Wicanders lattianpäällysteet ovat helppohoitoisia korkkiperustaisia tuotteita koti- ja julkisiin tiloihin. Suojaa lattiat rakennusaikana riittävän hyvin hengittävällä materiaalilla ja tarvittaessa levyillä. Tämä hoito-ohje koskee Korkkitrio Oy:n Suomessa varastoitavia tuotteita.

Korkkilattioiden puhdistuksessa on hyvä käyttää nihkeitä tai kosteita menetelmiä ja välttää runsasta vedenkäyttöä. Hoitoaineen käyttö helpottaa ylläpitosiivousta.

OHJEET KULUTTAJILLE

Korkki- ja vinyylikorkkilattiat ovat kauniita ja helppohoitoisia, kunhan muistaa pitää lattian puhtaana imuroimalla ja pyyhkimällä lattian nihkeällä siivouspyyhkeellä säännöllisesti, ja varoo liiallista kosteutta. Pysäytä lika jo sisääntulossa tehokkailla kuramatoilla. Suojaa huonekalujen jalat huopanapeilla. Huomioi, että kumi voi värjätä ja liuottimet voivat vahingoittaa lattioita pysyvästi.

KÄYTTÖÖNOTTOSIIVOUS

Poista irtolika moppaamalla tai imuroimalla. Puhdista lattia kosteapyyhkimällä. Puhdistusaineena Kiilto Kodinpuhdistaja tai Kiilto Hajusteeton Lattiapuhdistaja 5 ml / 1 l vettä.

YLLÄPITOSIIVOUS

Nihkeä- tai kosteapyyhintä Kiilto Kodinpuhdistaja tai Kiilto Hajusteeton Lattiapuhdistaja 5 ml / 1 l vettä.

TAHROJEN POISTO

Poista tahrat mahdollisimman pikaisesti niiden ilmestymisen jälkeen. Tahrojen poisto voi vaatia suurempaa mekaniikkaa ja hieman kosteampaa menetelmää.

HUOLTO-OHJE KROMATUT TUOTTEET

Kromatut tuotteet pysyvät kirkkaina ja kiiltävinä, kun ne puhdistetaan säännöllisesti huoneilmasta kertyvästä pölystä ja liasta muun siivouksen yhteydessä.

PUHDISTUSAINEEN VALINTA

Kromattujen tuotteiden ulkopintojen puhdistukseen tulee käyttää neutraaleja tai lievästi emäksisiä (pH 6-9) nestemäisiä puhdistusaineita. Tällaisia ovat mm. saippua-liuokset ja useat astianpesuaineet (ei konepesuaineet). Noudata aina pesuaineen valmistajan käyttö- ja annosteluohjeita. Orgaanisia liuottimia, syövyttäviä ja/tai hankaavia aineita tai puhdistusvälineitä ei saa käyttää.

Kromipinnoite ei kestä, tai kestää huonosti, fosforihappoa ja klooriyhdisteitä. Tällaisia ovat esim.
- alumiinikloridit (käytetään mm. hienpoistoaineissa/deodoranteissa)
- suolahappo ja sen johdannaiset (käytetään mm. kalkinpoistoon tarkoitetuissa puhdistusaineissa/kaakelinpuhdistusaineissa)
- erilaiset klooria sisältävät happamat ja emäksiset puhdistusaineet
- suolavesi (esim. merivesi)
- runsaasti klooripitoinen ilma
- erilaiset fosforihappoa sisältävät puhdistusaineet.

Hyvin laimeatkin fosforihappoa ja klooriyhdisteitä sisältävät liuokset saattavat vaurioittaa kromipinnoitteita, koska kuivuessa vesi haihtuu pois, mutta tehoaineet jäävät jäljelle ja näin myös liuos väkevöityy.

PUHDISTUS

Yleensä kromatun tuotteen puhdistamiseen riittää lievästi emäksinen (pH 6-9) puhdistusaine. Puhdista kromattu pinta pesuaineliuokseen kostutetulla sienellä tai pehmeällä keittiöliinalla. Huom! Älä käytä sumutinpulloa! Tämän jälkeen huuhtele kromattu pinta puhtaalla, haalealla vedellä ja kuivaa se.

Mahdolliset tummentumat voidaan poistaa käyttämällä kromattujen tuotteiden huoltoon tarkoitettua hoitotuotetta (esim. Autoglym Super Resin Polish -kiilloke tai vastaava) tuotteen valmistajan ohjeiden mukaisesti.

ALKYDIMAALEILLA MAALATTUJEN PINTOJEN HOITO-OHJE

Maalauksen jälkeen maalipintoja tulee käsitellä varoen muutaman viikon ajan. Maali saavuttaa lopullisen kovuutensa ja kestävyytensä normaalioloissa noin kolmen viikon kuluttua. Alkydimaalilla maalattu pinta voidaan puhdistaa kun maali on täysin kuivunut. Alkydi maaleille (mm. Futura alkydimaalit) soveltuvat useimmat kodin puhdistusaineet sekä useimmat teolliset pesuaineet. Voimakkaasti emäksisiä puhdistusaineita tulee kuitenkin välttää. Mikäli puhdistusaineita käytetään laimentamattomina, tulee aineen vaikutus maalipintaan kokeilla kohtaan, jonka vaurioituminen ei turmele esineen tai kohteen yleisilmettä.

Pintojen puhdistuksessa tulee välttää voimakkaasti hankaavia pesuaineita ja puhdistusvälineitä. Hankaavat puhdistusaineet ja siivousvälineet saattavat rikkoa maalipinnan, jolloin maalipinnan kiilto kärsii ja karhentunut pinta likaantuu entistä helpommin.

Pesun jälkeen maalipinnat tulisi pyyhkiä puhtaaseen veteen kostutetulla pyyhkeellä pesuainejäämien poistamiseksi.

VESIOHENTEISILLA SISÄMAALEILLA MAALATTUJEN PINTOJEN HOITO-OHJEET

Maalauksen jälkeen maalipintoja tulee käsitellä varoen muutaman viikon ajan. Maali saavuttaa lopullisen kovuutensa ja vedenkestävyytensä normaalioloissa noin kolmen viikon kuluttua.
Dispersiomaalilla maalattu seinä voidaan puhdistaa kun maali on täysin kuivunut.
Seinä, joka on maalattu sisämaalilla jonka kiiltoaste on 20 tai suurempi (yleensä mm. eteisten ja keittiöiden seinät, porraskäytävät jne.), voidaan pestä vedellä ja synteettisillä pesuaineilla. Hiovia aineita sisältäviä puhdistusaineita ei saa käyttää, koska ne vaurioittavat maalipintaa.
Pesulla tarkoitetaan tässä kostealla pyyhintää - ei voimakasta mekaanista harjausta tai hankausta.
Yllämainittuja himmeämmät maalit eivät yleensä kestä pesua ilman, että pintaan jää pysyvä jälki mahdollisesta pesuyrityksestä. Himmeämpien maalien ollessa kyseessä mahdollinen lika kannattaa yrittää poistaa kuivana, kevyesti pehmeällä harjalla puhdistaen.
Liuotteita ja vahvoja emäksisiä pesuaineita ei myöskään saa käyttää, koska ne saattavat liuottaa maalin. Jos likatahra ei lähde synteettisillä pesuaineilla, voidaan kokeilla lakkabensiiniä. Lakkabensiinillä käsitelty kohta on kuitenkin lopuksi pyyhittävä vedellä kostutetulla rievulla ja kuivattava.

Näin pidät hanasi säihkyvän puhtaana

Olipa kyseessä sitten kylpyhuone tai keittiö, puhdas hana on tärkeä osa raikasta ja siistiä kokonaisuutta. Puhdistus on sitä paitsi osa hanan huoltoa. Kun puhdistat hanan oikein, se pysyy siistinä pitkään ja toimii kuten pitääkin.

Yleisesti ottaen voidaan sanoa, että hanojen ulkopintojen hoidossa pätevät samat säännöt, kuin kodin maalattujen pintojen ja muiden kodinkoneiden puhtaanapidossa.

Käytä hanalle oikeanlaista puhdistusainetta

Puhdistusaineiden valikoima kaupoissa on loputon viidakko ja hyllyt pursuavat satoja erilaisia tuotteita, jotka lupaavat toinen toistaan säihkyvämpiä lopputuloksia. Tuotemerkkiä tärkeämpää olisi kuitenkin käyttää **neutraaleja tai lievästi emäksisiä (pH 6-9) nestemäisiä puhdistusaineita.**

Hanan puhdistus askel askeleelta

Tutustu hanan mukana tuleviin puhdistusohjeisiin. Eri puhdistusaineiden valmistajat käyttävät erilaisia aineita tuotteissaan, ja monet niistä saattavat vaurioittaa hanan pinnoitetta. Esimerkiksi kromipinnoite ei kestä, tai kestää huonosti, fosforihappoa ja klooriyhdisteitä. Myöskään orgaanisia liuottimia tai syövyttäviä/hankaavia aineita tai puhdistusvälineitä ei tule käyttää. Siivoushanskojen käytöstä kannattaa tehdä tapa, sillä niillä suojaat käsiesi ihoa liialta kuivumiselta.

Kohta 1: Puhdista hana huolellisesti pesuaineliuokseen kostutetulla pesusienellä tai pehmeällä liinalla.

Kohta 2: Huom! Älä käytä sumutinpulloa!

Kohta 3: Huuhtele hana runsaalla, puhtaalla ja haalealla vedellä.

Kohta 4: Pyyhi lopuksi hana kuivaksi.

Älä unohda hanan poresuutinta

Hanan päässä olevan poresuuttimen puhdistus unohtuu helposti mutta se kannattaa tehdä säännöllisesti, jotta vesi pääsee virtaamaan hanasta vapaasti. Poresuuttimen puhdistus käy nopeasti ja helposti:

Kohta 1: Sulje hana

Kohta 2: Irrota poresuutin joko sormin tai pienen työkalun avulla. Huomioi, että jotkin hanamallit vaativat erityisen ”avaimen” poresuuttimen irrotukseen.

Kohta 3: Harjaa poresuutin pienellä harjalla (esim. vanhalla hammasharjalla).

Kohta 4: Aseta poresuutin takaisin paikoilleen.

Ja siinä se! Voit jälleen nauttia puhtaasta hanastasi!

PITKÄSULKIMELLA VARUSTETUN PARVEKEOVEN AVAAMINEN JA SULKEMINEN

Parvekeoven lukituksena on pitkäsuljin ja useimmiten myös painiketoiminen aukipitolaite, jota kutsutaan myös tuulijarruksi. Ovi avataan lukituksesta kääntämällä painike vaaka-asentoon. Sen jälkeen oven voi avata. Myös suljettaessa oven painikkeen on oltava vaaka-asennossa. Painike käännetään alas lukitusasentoon vasta sitten, kun ovilehti on kiinni karmissa.

- **Jotta pitkäsalvan teljet eivät vaurioittaisi karmirakennetta, on painikkeen oltava ehdottomasti vaaka-asennossa ovea avattaessa ja suljettaessa.**

Läpipainikkeelliset ovet avataan ja suljetaan painikkeesta joko sisältä tai ulkoa. Ovi lukitaan sisäpuolella olevasta vääntönupista.

Jos ovi on varustettu avainsylinterillä, voidaan ovi lukita ja avata lukituksesta ulkoa päin avaimella.

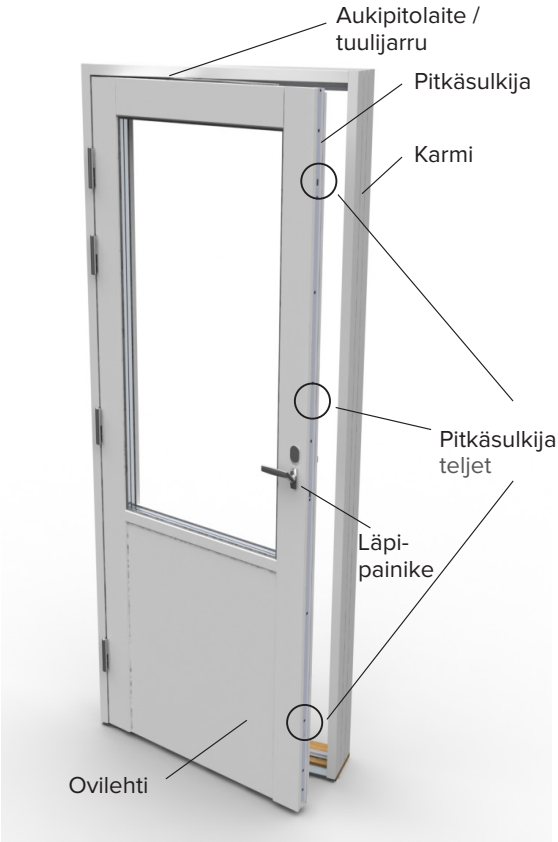

TUULIJARRUN KÄYTTÖ

Parvekeovi avataan ja suljetaan edellä kerrotulla tavalla. Aukipitolaitteen/tuulijarrun avulla ovilehti voidaan lukita tuuletusasentoon kääntämällä painike alas oven ollessa sopivassa auki-asennossa. Ovilehti pysyy tällöin paikoillaan, eikä paiskaudu kiinni tuulen voimasta.

Ovi vapautetaan tuuletusasennosta kääntämällä painike takaisin vaaka-asentoon. Tämän jälkeen ovi voidaan sulkea.

- **Huom! Painikkeen on oltava täysin vaaka-asennossa, jotta tuulijarru vapautuu kokonaan, eikä jarrumekanismi vaurioidu.**

HUOLTO

Pitkäsulkimen teljet ja aukipitolaitteen liukuosat voidellaan kerran vuodessa muutamalla tipalla öljyä.

Pidätämme oikeudet muutoksiin. www.pihlapro.fi

PihlaPRO OHJEKORTTI Lukkorunko LC102 ja lukitseminen

LUKON KÄYTTÖ

Abloy LC102 -lukkorungossa on lukitustila ja päiväkäyttötila. Ne asetetaan lukkorungon rintalevyssä olevasta valintanapista.

LUKITUSTILA

Lukitustilassa lukon telki menee takalukkoon oven sulkeuduttua. Lukitustilassa lukko avataan ulkopuolelta avaimella kiertämällä sitä myötäpäivään kunnes avain pysähtyy. Avain kierretään takaisin lähtöasentoon ja otetaan pois lukosta. Ovi avataan painikkeesta ja lukko lukkiutuu oven sulkeuduttua.

- **Avainta ei saa unohtaa lukkoon!**

Sisäpuolelta lukko avataan vääntönupista kiertämällä nuppia myötäpäivään, kunnes nuppi pysähtyy. Ovi avataan painikkeesta. Vääntönuppi palautuu automaattisesti vaaka-asentoon ja lukko lukkiutuu oven sulkeuduttua.

PÄIVÄKÄYTTÖTILA

Lukko on päiväkäyttötilassa valintanapin ollessa ala-asennossa. Lukko avautuu tällöin aina painikkeesta sekä sisä- että ulkopuolelta.

Käytä tätä toimintoa silloin, kun asunnossa ollaan ja ovesta halutaan kulkea ilman avainta.

- **Muista tarkistaa oven lukitustila, kun lähdet asunnosta tai esim. illalla!**

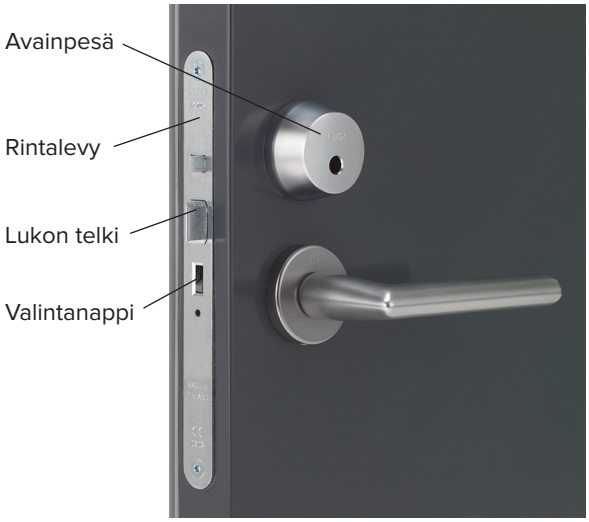

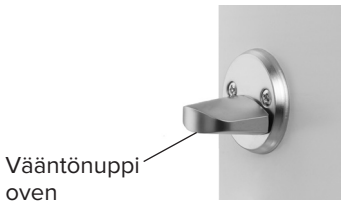

Huom! Painikkeet ja avainpesä eivät sisälly PihlaPRO vakiotoimitukseen.

Pidätämme oikeudet muutoksiin. www.pihlapro.fi

LUKON SÄÄDETTÄVÄ VASTALEVY

Abloyn säädettävässä LP711 vastalevyssä on portaaton ja käytössä luistamaton säätö, jolla voidaan optimoida tiivisteen toimivuus ja parantaa oven käyttömukavuutta.

Karmiruuvit ruuvataan karmin asennusvaiheessa myötäpäivään kunnes ne tavoittavat seinärakenteen. Tällöin oven ja karmin välistä rakoa ei saa väkisin suurennettua.

- **Huom! Älä kiristä ruuveja liikaa!**

SULKEUTUMISEN TIUKKUUDEN SÄÄTÖ

Säätöpesää voidaan säätää sivusuunnassa 5 mm. Tiiviimmäksi ovi säädetään kiertämällä lukitusruuveja myötäpäivään. Säätöpesän on pysyttävä samansuuntaisena vastalevyn etureunan kanssa.

LUKON HUOLTO

Tarkista painikkeen, lukon ja avainpesän ruuvien kireys vähintään kerran vuodessa. Voitele lukkojen teljet ja avainpesät kerran vuodessa lukkoöljyllä.

- **Muista, että lukot toimivat vain, kun ovi on huolellisesti suljettu.**
- **Oven lukkiutuminen on aina syytä varmistaa – etenkin, jos ovessa on tiukat tiivisteet.**
- **Lue saranoiden säätöohjeet tarkoin ja säädä ovi tarvittaessa ohjeiden mukaan, niin varmistat oven moitteettoman toimivuuden.**

Pidätämme oikeudet muutoksiin. www.pihlapro.fi

PARVEKKEIDEN KÄYTTÖ JA HUOLTO OHJE

1. Kaikki näkyvissä olevat teräsosat ja parvekelattiapinta ja seinät
   voidaan pestä/pyyhkiä emäksisellä pesuaineella.
   Vältä liiallista veden käyttöä.

2. Parvekekaton pohjalevy,
   voidaan pyyhkiä emäksisellä pesuaineella, vältä liiallista hankausta,
   muista työturvallisuus, horjahdusvaara.

Suomen Parvekeratkaisut BalcOne Oy

Erkki Karjalainen

ALLAS JA ALLASKAAPPI LAVAL

ALLASKAAPIN JA ALTAAN ASENNUS

ALLASKAAPIN ASENNUS:

Irrota allaskaapin laatikko vetämällä laatikko ensin kokonaan auki ja irrota kaksi laatikon pohjassa olevaa ruuvia. Vedä laatikkoa eteenpäin jotta se irtoaa liukukiskoista. Kiinnitä allaskaappi kaapin takaseinässä olevista kiinnitysaukoista kylpyhuoneen seinäpintaan mukana tulevilla asennusruuveilla ja kiinnitystulpilla. Aseta laatikko takaisin liukukiskojen päälle ja työnnä se varovasti paikalleen. Kiinnitä ruuvit laatikon pohjaan paikoilleen. Tarkista vetolaatikon toiminta.

ALTAAN ASENNUS:

Laita allaskaapin yläreunaan jäävälle tasoille tiivistemassaa (esim. Sikaflex) ja nosta allas allaskaapin päälle. Kiinnitä vesilukko poistoputkineen pesualtaaseen.

HUOM! OTA KIINNITYKSESSÄ HUOMIOON SEINÄN MATERIAALI!

ALLASKAAPIN JA ALTAAN HUOLTO

Allaskaappi on rakenteeltaan jauhemaalattua terästä, joten puhdistus miedoilla pesuaineilla riittää. Puhdistusta ei saa suorittaa hankausjauheella, hankausnesteellä tai liuotinpesuaineella, sillä tuotteen maalipinta voi vaurioitua. Varmista pesuaineen sopivuus kokeilemalla ensin pienelle alueelle huomaamattomaan kohtaan. Puhdistusta helpottaaksesi voit tarvittaessa irrottaa vetolaatikon.

Valumarmoriallas puhdistetaan miedolla yleispesuaineella ja pehmeällä kostutetulla liinalla.
Altaiden puhdistukseen ei saa käyttää hankaavia pesuaineita tai -välineitä.

Älä altista tuotetta hapoille, ammoniakkia sisältäville viemärinpuhdistusaineille, hiusten värjäysaineille tai kloriinille. Altaan naarmuuntunut pinta voidaan kiilloittaa hienorakeisella kiilloitusaineella ja vahata pinta esim. autonhoitoon tarkoitetulla vahalla. Voit käyttää myös valumarmorille tarkoitettua Clean & Shine puhdistus- ja hoitoainetta. Syvät naarmut voi hioa hienolla vesihiomapaperilla (1500) ja tarvittaessa voit käyttää rautakaupoista löytyvää valumarmorin korjausainetta.

SÄILYTÄ TÄMÄ HOITO-OHJE TALLESSA MYÖHEMPÄÄ KÄYTTÖÄ VARTEN.

POLARIA OY 10/2019
Yrittäjäntie 4
52700 Mäntyharju
www.polaria.fi

Lasitettujen lattialaattojen puhdistus- ja hoito-ohjeet

Keraamiset lattialaatat ovat helppohoitoisia, mutta normaali puhdistus ja kuivaus ovat kuitenkin tarpeen. Seuraavassa on ehdotuksia miten laatat hoidetaan parhaalla tavalla. Ohjeet edellyttävät, että laatat on puhdistettu saumaustyön jäljiltä. Perusasia on seinän ja lattian kuivaaminen lastalla aina suihkun jälkeen.

Lasitettuun pintaan lika ei kiinnity helposti. Viikkosiivous tehdään heikosti emäksisellä yleispuhdistusaineella (ph 8-10). Laatan suoja-aineita ei yleensä käytetä tiiviiseen lasitepintaan. Tahrat poistetaan emäksisellä tai happamalla puhdistusaineella liasta riippuen mikäli yleispuhdistusaineen teho ei riitä poistamaan likaa.

Tavallisimpia epäpuhtauksia ja puhdistusaineita.

1. Öljypohjainen ja pinttynyt lika: vesipohjainen rasvalikaa poistava puhdistusaine
2. Eläin-ja kasvirasva: vesipohjainen rasvalikaa poistava puhdistusaine
3. Vesiroiskeet: heikosti emäksinen yleispuhdistusaine
4. Kalkkisaostumat : Voimakas hapan puhdistusaine

Huomioi, puhdistusaine pitää huuhdella pois huolellisesti. Jos pinta on erittäin likainen, voi sen joutua pesemään ensin happamalla puhdistusaineella ja sen jälkeen emäksisellä puhdistusaineella, jotta pinnan saa puhtaaksi. Karheita liukastumista estäviä laattoja suositellaan käytettäväksi vain märissä tiloissa, koska kuivissa tiloissa karheat laatat ovat arempia likaantumaan.

Tahranpoisto

Tavallisimmin esiintyviä tahroja ja ehdotuksia puhdistusaineeksi

Päivittäinen puhdistus kuiva, märkä	neutraali puhdistusaine
Jodi	Ammoniakki
Jäätelö	Emäksinen puhdistusaine
Kahvi, tee, elintarvikkeet, kosmetiikka, hedelmämehut	Tavallinen puhdistusaine ja lämmin vesi
Kasvi tai eläinrasva	Emäksinen puhdistusaine
Kalkkitahrat	Hapan puhdistusaine

Kumi	Liuotin (lakkabensiini)
Metallin jälki	Hapan/Emäksinen
Moottoriöljy	Liuotin (lakkabensiini)
Muste	Emäksinen puhdistusaine
Olut, viini	Emäksinen puhdistusaine
Ruoste	Hapan saostumien poistoaine
Sementti, kalkki	Hapan saostumien poistoaine
Stearіini	Mekaaninen poisto
Terva ja bitumitahrat, hartsi	Liuotin (lakkabensiini)
Maali, tuore	Liuotin (lakkabensiini)

HUOM! Käytettäessä vahvasti happamia puhdistusaineita tulee saumat aina kyllästää vedellä. Ole varovainen käyttäessäsi vahvoja ja tulenarkoja puhdistusaineita. Kaikkien käsittelyjen jälkeen keraamiset pinnat huuhdellaan runsaalla lämpimällä vedellä.

Noudata ehdottomasti puhdistusaineen käyttö- ja turvallisuusohjeita!

Seinälaattojen puhdistus- ja hoito-ohjeet

Yleistä

Keraamiset laatat ovat helppohoitoisia, mutta normaali puhdistus ja kuivaus ovat kuitenkin tarpeen. Seuraavassa ehdotuksia miten hoidat parhaalla tavalla laattojasi. Ohjeet edellyttävät, että laatat on puhdistettu saumaustyön jäljiltä. Perusohje on seinän ja lattian kuivaaminen lastalla aina suihkun jälkeen.

Lasitettu seinälaatta
Standardi SFS-EN 14414 BIII GL (vedenimukyky yli 10 %)

Lika ei kiinnity helposti lasitettuun pintaan. Viikottainen siivous tehdään neutraalilla yleispuhdistusaineella. Seinälaatan pinta kuivataan lastalla ja puuvillaisella siivousliinalla. Tahrat poistetaan emäksisellä tai happamalla puhdistusaineella liasta riippuen, mikäli yleispuhdistusaineen teho ei riitä poistamaan likaa. Joidenkin koristelaattojen sekä kaakelilaattojen värit voivat kärsiä happamasta tai emäksisestä puhdistusaineesta sekä naarmuuntua hankaavasta puhdistuksesta. Tällaiset koristelaatat puhdistetaan vedellä ja mikrokuituliinalla.

HUOM! Käytettäessä vahvasti happamia puhdistusaineita tulee saumat aina kyllästää vedellä. Ole varovainen käyttäessäsi vahvoja ja tulenarkoja puhdistusaineita. Kaikkien käsittelyjen jälkeen keraamiset pinnat huuhdellaan runsaalla lämpimällä vedellä.

Noudata ehdottomasti puhdistusaineen käyttö- ja turvallisuusohjeita.

Tahranpoisto

Tavallisimmin esiintyviä tahroja ja ehdotuksia puhdistusaineeksi

Päivittäinen puhdistus kuiva, märkä	neutraali puhdistusaine
Jodi	Ammoniakki
Jäätelö	Emäksinen puhdistusaine
Kahvi, tee, elintarvikkeet, kosmetiikka, hedelmämehut	Tavallinen puhdistusaine ja lämmin vesi
Kasvi tai eläinrasva	Emäksinen puhdistusaine
Kalkkitahrat	Hapan puhdistusaine
Kumi	Liuotin (lakkabensiini)

Metallin jälki	Hapan/Emäksinen
Moottoriöljy	Liuotin (lakkabensiini)
Muste	Emäksinen puhdistusaine
Olut, viini	Emäksinen puhdistusaine
Ruoste	Hapan saostumien poistoaine
Sementti, kalkki	Hapan saostumien poistoaine
Stearіini	Mekaaninen poisto
Terva ja bitumitahrat, hartsi	Liuotin (lakkabensiini)
Maali, tuore	Liuotin (lakkabensiini)

SISÄOVEN HUOLTO

Sisäovien toimivuus varmistetaan huoltamalla ovia säännöllisesti ja oikein. Väliovia hoidetaan myös tarpeen vaatiessa. Esimerkiksi oven pintojen liat ja tahrat kannattaa poistaa mahdollisimman pian.

SISÄOVIEN PUHDISTUS

Ovien ja karmien maalatut ja lakatut pinnat kestävät hyvin normaalisti kotitalouksissa käytettäviä aineita kuten vettä, virvoitusjuomia, alkoholia, öljyjä, rasvoja ja muita ravintoaineita. Pintojen pitkäaikaista altistusta ulkoisille aineille on kuitenkin vältettävä.

Pinnat puhdistetaan likaantumisen jälkeen mahdollisimman nopeasti, jolloin ne saa puhtaaksi vaivattomimmin. Nihkeä- tai kosteapyyhintä astianpesuaineliuoksessa kostutetulla siivousliinalla normaalisti riittää. Kosteapyyhinnän jälkeen oven pinta on kuivattava. Pidä kemikaalien vaikutusaika mahdollisimman lyhyenä.

Poista väritahrat ja veteen liukenemattomat tahrat raskasbensiinillä tai denaturoidulla spriillä ja pyyhi lopuksi kostealla liinalla. Erittäin pahoja tahroja sekä kuumuuden ja kosteuden jättämiä jälkiä voi hangata varovasti kalustevahalla.

ÄLÄ KÄYTÄ:

- voimakkaita liuottimia (esimerkiksi asetonia ja tinneriä), sillä ne saattavat pehmittää lakka- ja maalipintaa
- hankaavia pesuaineita ja pesuvälineitä (himmeät ja puolihimmeät lakkapinnat ovat arimpia hankaukselle)
- ammoniakkia sisältäviä puhdistusaineita
- vahvasti emäksisiä tai happamia puhdistusaineita

Vältä pitkäaikaista nesteen vaikutusta, vedenkäyttöä, kuumia esineitä ja kuumaa vettä. Vältä myös vahojen käyttöä, koska niiden poistaminen tarvittaessa saattaa aiheuttaa vaikeuksia. Huomaa myös, että pinnan epätasainen mekaaninen rasitus johtaa usein epätasaiseen kiiltoon.

SISÄOVIEN KORJAUSMAALAUS

Maalaamiseen käytetään alkydimaalia. Vakiovalkoisen sävy on NCS S 0502-Y ja maalaamiseen käytetään puolihimmeää (kiiltoaste 25) alkydimaalia. Lakkaamiseen käytetään alkydilakkaa, joka valitaan kiiltoasteen mukaan.

SARANOIDEN HUOLTO

Puun elämisestä johtuen saranoiden kiinnitysruuvien kireys on tarkistettava vuoden sisällä oven asennuksesta. Voitele saranat asennuksen yhteydessä (esimerkiksi vaseliinitippa saranatapin päähän) ja myöhemmin vuosittain.

LUKON HUOLTO

Oven käyttölukot voidellaan säännöllisesti, jotta ne toimivat moitteettomasti. Voiteluun voidaan käyttää erilaisia voiteluöljyjä. Lukoissa voidellaan teljen kumpikin puoli, avainpesä ja mahdollisen vääntönupin juuri.

TIIVISTEIDEN HUOLTO

Tiivisteet on pääosin valmistettu silikonista tai EPDM-kumista. Tiivisteet eivät vaadi erityistä huoltoa; säännöllinen puhdistus oven normaalin puhdistuksen yhteydessä riittää. Tiivisteiden kunto on tarkistettava säännöllisesti. Mikäli tiiviste on rikkoutunut, se on uusittava.

FI SÄILYTÄ TERÄKSEN HOITO-OHJE KOTIKANSIOSSA

Ruostumaton teräspinta – hoito-ohje

1.

ASENNUKSEN JÄLKEEN

Muista suojaus!
Suojaa allastuote asennuksen jälkeen huolellisesti esimerkiksi suojapahvilla, näin vältät tuotteen vaurioitumisen ennen käyttöönottoa.

Älä jätä työkaluja ym. suojaamattoman pinnan päälle.

Älä käytä vahvoja kemikaaleja, jotka voivat vaurioittaa altaan pintaa.

!

NAARMUT

Ruostumaton teräs naarmuuntuu aina käytössä ja naarmut erottuvat aluksi uudessa, vasta käyttöönotetussa pinnassa. Käytön myötä pinta naarmuuntuu kauttaaltaan ja tason pinta himmenee. Yksittäiset naarmut eivät erotu enää tasosta.

Teräspintaan tulevat pienet pintanaarmut eivät heikennä tuotetta. Pintaan muodostuva oksidikalvo suojaa pesupöytää. Kun pintaan tulee naarmuja, oksidikalvo uusiutuu ympäristön hapen vaikutuksesta.

2.

KÄYTTÖÖNOTTO

Pese tuote emäksisellä pesuaineella (pH yli 8). Huuhtele hyvin ja kuivaa.

Huomaa!
Asennustyön aikana altaan ja tason pinnalle tulleet hiukkaset voivat näyttää pistemäiseltä ruostejäljeltä. Poista epäpuhtaudet altaan pinnasta pois pesemällä se hyvin emäksisellä puhdistusaineella, kuten Cif creamilla tai Universal Stonella.

Anna pesuaineen vaikuttaa 15 minuuttia, taikasienen tai puhdistusliinan avulla, huuhtele huolellisesti ja kuivaa pinta. Kun epäpuhtaudet on poistettu altaan pinnalta, muodostaa ruostumattoman teräksen sisältämä kromi yhdessä ilman hapen kanssa suojaavan passiivikalvon puhtaan pinnan päälle.

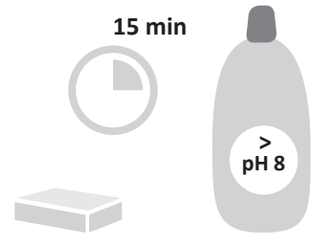

taikasieni tai puhdistusliina | **esim. Cif cream tai Universal Stone**

3.

YLLÄPITO – PESE, HUUHTELE JA KUIVAA

Pyyhi aina työskentelyn jälkeen tahrat pöydän pinnasta pehmeällä pyyhkeellä, pesuliinalla tai sienellä. Käytä puhdistukseen lämmintä vettä ja nestemäistä astianpesuainetta. Tämän jälkeen huuhtele pinta puhtaalla vedellä ja kuivaa pehmeällä liinalla.

TAHRANPOISTO-OHJEET

Pinttynyt lika
Rasvatahrat
Kahvi- tai teevärjäytymät
Suola- ja kalkkijäljet
Pintaan tarttuneet ruostetahrat

Tahnamainen puhdistusaine (esim Cif cream tai Universal Stone). Käytä pehmeää puhdistusliinaa tai taikasientä ja huuhtele pinta puhdistuksen jälkeen lämpimällä vedellä.

Kuivuneet kalkkijäljet voi poistaa myös 25 % etikkaliuoksella. Anna liuoksen vaikuttaa hetken aikaa. Tämän jälkeen puhdista, huuhtele ja kuivaa pinta.

KIELLETYT AINEET

Happamat aineet, kuten **sitruunahappoa sisältävät keittiösaippuat**, saattavat vaurioittaa teräksen pintaa kuivuttuaan (pH alle 6).

Teräsvilla ja hankausjauheet naarmuttavat pintaa.

MUISTA!

Älä jätä märkää valurautaista tai muuta ruostuvaa metalliastiaa pöydälle pitkäksi aikaa, sillä niistä jää jäljet pöytään.

PT800 • 3/2018

HOITO-OHJE

Tehokkain tapa pitää lasit puhtaana on kuivata ne kumilastalla tai pehmeällä liinalla. Näin vältyt turhilta kalkkisaostumilta.

Perusteellisempaan pesuun suosittelemme neutraalia pesuainetta. Voit käyttää erillistä, suihkutilakalusteille suunniteltua pesuainetta, mutta myös ikkunanpesuaine tai tavallinen astianpesuaine sopivat hyvin tarkoitukseen. Huuhtele aina puhtaaksi vedellä ja kuivaa kumilastalla tai pehmeällä liinalla.

Pinttyneeseen likaan suosittelemme etikkapohjaista pesuainetta. Lue pesuaineen käyttöohjeet huolellisesti. Huomioi, että puhdistusainetta sisältävät sienet tai hionta-ainetta sisältävät pesuaineet voivat naarmuttaa sekä lasipintoja että profiileja.

Hankalat kalkkisaostumat voidaan poistaa lämpimällä (50 astetta) talousetikalla. Liota tahraa 3-4 minuuttia ja huuhtele puhtaaksi vedellä. Jos tahrat ovat hankalat voit uusia käsittelyn. Etikkaa sei saa joutua profiileille sillä se saattaa värjätä ne.

Puhdistus-, huolto- ja käyttöohjeet kaikille UPM ProFi® -terasseille

UPM ProFi -tuotteiden pinta on suunniteltu tiiviiksi ja suljetuksi, joten se kestää hyvin roiskeita ja tahroja.

Kuten kaikkia ulkotilojen pintoja, myös terassia kannattaa säännöllisesti puhdistaa ja huoltaa oikein jotta se pysyy kauniina mahdollisimman pitkään.

Pölytön ja roskaton
Kun lakaiset lehdet ja muut roskat terassilta säännöllisesti, sitä ei tarvitse pestä niin usein.

Tavallinen pesu
Pölyn ja roskien siivoamiseen riittää tavallisesti vesipesu ja kevyt harjaus. Pesuveteen voi lisätä neutraalia puhdistusainetta.

Perusteellisempi puhdistus kannattaa tehdä painepesurilla (kapea suihku on tehokkain). Jotta terassipinta ei vaurioidu puhdistuksen yhteydessä, käytä korkeintaan 80 baarin painetta ja pidä suutin vähintään 35 cm:n päässä laudoista. Käytä enintään 40 °C:n lämpöistä vettä. Käytä vain vakiosuuttimia. Terassille suihkutetaan ensin pesuaineliuos, jonka jälkeen se harjataan kevyesti ja pestään lopuksi vesisuihkulla.

Teräsvillaa tai hankaussientä ei koskaan saa käyttää, sillä se vaurioittaa terassin pintaa.

Öljy- ja rasvatahrat
UPM ProFi -terassien suljetun, tiiviin pinnan ansiosta öljy- ja rasvaroiskeet saa useimmiten puhdistettua kokonaan niin, että niistä ei jää tahroja. Poista roiskeet ja puhdista pinta mahdollisimman pian (mielellään kolmen tunnin kuluessa) lämpimällä vedellä ja pesuaineella. Jos terassin pintaan kuitenkin jää rasvatahra, sen voi poistaa kotitalouskäyttöön tarkoitetulla rasvanpoistoaineella. Huuhtele terassi lopuksi runsaalla lämpimällä vedellä. Jos käytät terassilla grilliä, sen alle kannattaa laittaa tarkoitukseen sopiva suojamatto.

Pintanaarmut ja hankaumat
UPM ProFi -terassilaudat on suunniteltu kestämään normaalia terassikäyttöä. Terassin pintaan voi kuitenkin tulla jälkiä ja naarmuja, jos sitä pitkin vedetään huonekaluja tai muita raskaita esineitä (niiden alle kannattaa laittaa esimerkiksi kumimatto). Naarmut eivät vaikuta terassin rakenteisiin tai kestävyyteen ja ne haalistuvat ajan kuluessa. Terassin pintaa ei saa koskaan hiekkapuhaltaa.

Home

Hometta muodostuu luontaisesti kosteille pinnoille, joille on kertynyt kasviperäistä ainesta (lehtiä, siitepölyä, siemeniä tai nokea). Hometta kasvaa käsittelemättömille puuterasseille tai perinteisille huokoisen pinnan omaaville komposiittiterasseille, ellei niillä käytetä torjunta-ainetta. UPM ProFi Deck- ja Piazza -terasseissa ei ole käytetty torjunta-aineita, mutta niiden suljettu pinta ehkäisee homeen kasvua. On kuitenkin tärkeää pitää terassilaudat puhtaana lehdistä ja muista puutarhajätteistä. Jos hometta muodostuu, terassilaudat voi puhdistaa tavallisella kotitalouskäyttöön tarkoitetulla homeenpoistoaineella.

Jää ja lumi

UPM ProFi -terasseilta voi poistaa jäätä sulatussuolalla, ja lumen voi lapioida pois muovi- tai puulapiolla. Metallisia lapioita ja hiekoitushiekkaa ei saa käyttää. Ne saattavat naarmuttaa terassin pintaa. Suuret lumimäärät on aina poistettava.

Ruostetahrat ja pinttynyt lika

Jos terassille jää metallihileitä esimerkiksi rautaisista kaiteista tai puutarhakalusteista, terassiin saattaa muodostua ruostetahroja. Niitä voi poistaa komposiittiterasseille tarkoitetuilla, oksaalihappoa sisältävillä puhdistusaineilla valmistajan ohjeiden mukaisesti.

Merkintäviivat

Tee sahausmerkinnät aina sellaisella kynällä, josta ei jää pysyvää jälkeä. Merkintäviivat pitäisi tavallisesti voida poistaa lämpimällä vedellä ja puhdistusaineella.

Kumijäljet UPM ProFi Deck 150 -terassissa

Kengänpohjista tai kumivasarasta jääneitä kumijälkiä voi poistaa tavallisella pyyhekumilla.

Maali ja lakka

UPM ProFi -terassi on suunniteltu siten, ettei sitä tarvitse pinnoittaa sen käyttöiän aikana. Terassia ei saa maalata tai lakata, sillä maali ja lakka eivät mahdollisesti tartu terassin pintaan kunnolla ja heikentävät terassin kitkaominaisuuksia.

Huolto ja käyttö

Terassirakenteen kunto on tarkastettava vähintään kahden vuoden välein ja tarvittaessa tehtävä korjaukset.

Terassin puhdistukseen käytettävien puhdistusaineiden valmistajan antamia käyttö-, turvallisuus- ja hävitysohjeita on ehdottomasti noudatettava. Puhdistusainetta on suositeltavaa kokeilla terassilla ensin pienelle alueelle huomaamattomaan kohtaan. Eri puhdistusaineita ei saa koskaan sekoittaa, ja puhdistusaineet on aina huuhdeltava terassilta huolellisesti.

UPM

www.upmprofi.fi

UPM Kymmene Oyj pidättää oikeuden tehdä milloin tahansa muutoksia tämän asiakirjan tietoihin.
Tiedot pitivät paikkansa julkaisuajankohtana. Löydät ajantasaisimman version osoitteesta www.upmprofi.fi.

CLEAN FI 07/2020

ILOX SATAVA KERROSTALOKUVUT – KÄYTÖN JA HUOLLON YLEISOHJEET

Liukuosan käyttö

Liukosan avaaminen ohjaa kuvun valoa ja tehostusläppää. Kun liukuosaa avaa vähän syttyy ensin valo ja enemmän avattaessa kuvun tehostusläppä aukeaa. Kun liukuosa suljetaan perusasentoon valo sammuu ja tehostusläppä sulkeutuu.

Huom! Kupu sulkee läpän automaattisesti 60 minuutin kuluttua vaikka liuku-osa olisi auki. Tehostusläppä tulee pitää auki ruuanvalmistuksen aikana, jolloin tehostetaan kuvun kärynsieppauskykyä, muina aikoina tehostusläppä pidetään kiinni.

Ohjauspaneelin toiminnot

INFO-merkkivalo

INFO-merkkivalo muistuttaa tasaisin väliajoin rasvasuodattimen puhdistamisesta (ohjeet alempana). Normaalisti valo ei pala. . Kun valo syttyy, muistutuksen voi kuitata painamalla OK-näppäintä 2 sekunnin ajan jolloin merkkivalo sammuu. Merkkivalomuistutuksen voi kytkeä pysyvästi pois käytöstä tai palauttaa käyttöön pitämällä OK-näppäintä pohjassa 10 sekuntia, kunnes merkkivalo vilkahtaa vihreänä kolme kertaa (punaisena pois kytkettäessä).

Tehostus

Tehostuksen merkkivalo palaa tehostusläpän ollessa auki.

Huolto-ohje

Puhdista liesikupu säännöllisesti. Puhdistuksessa voidaan käyttää aineita, jotka on tarkoitettu polttomaalattujen ja muovipintojen puhdistukseen. Liukuosan lasi on mahdollista poistaa puhdistuksen helpottamiseksi:

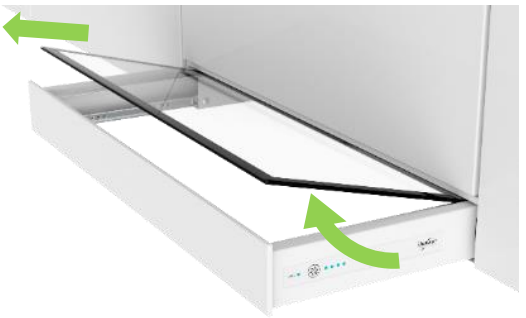

1. Vedä liukuosa täysin ulos
2. Nosta lasin etureuna alapuolelta etulistan yläpuolelle
3. Poista lasi vetämällä sitä ulospäin
4. Asennus takaisin päinvastaisessa järjestyksessä.

Liesikuvun poistoilmamäärän varmistamiseksi puhdista rasvansuodatin joka kuukausi tai tarvittaessa. Rasvasuodattimen voi pestä käsin tai astianpesukoneessa.
Rasvasuodattimen puhdistuksessa annettujen ohjeiden laiminlyönti saattaa aiheuttaa tulipalovaaran.

Rasvasuodattimen poisto:

1. Vedä liukuosa täysin ulos
2. Paina rasvansuodattimessa olevaa lukitusta kuvun keskiosaa kohti, lukitus vapautuu. Käännä suodatinta alaspäin.
3. Asennus takaisin päinvastaisessa järjestyksessä. Varmista, että rasvasuodattimen lukitusnastat asettuvat paikoilleen.

Led-valo

Liesikuvun valaistuksessa käytetään pitkäikäistä led-paneelia, jota ei tavanomaisesti tarvitse vaihtaa. Jos paneeliin kuitenkin tulee vika, sen pystyy vaihtamaan itse. Led-valaisin ei ole yleisesti saatavilla oleva polttimo, vaan Iloxair-varaosa. Ota yhteyttä kuvun toimittajaan tai Iloxairiin uuden led-paneelin hankkimiseksi.

Varoitus!

Pidä ilmanvaihtojärjestelmäsi aina päällä. Rakenteista, ihmisistä ja maaperästä tulee asuntoon kuormituksia jotka voivat aiheuttaa terveydellisiä haittoja. Liiallinen kosteus rasittaa myös rakenteita sekä aiheuttaa kosteus- sekä homevaurioita. Tästä syystä rakentamismääräyskokoelmat vaativat, että ilmanvaihto pidetään koko ajan päällä ja sen tehoa säädetään tarpeenmukaisesti.

Huom! Liesikuvun alapuolella liekittäminen on ehdottomasti kielletty!

LOGIK

Fridge Freezer

Installation / Instruction Manual
Installasjons- / Instruksjonsmanual
Installation- / Instruktionsbok
Asennus / Käyttöopas
Installations- / Brugervejledning

L113CW20E

GB Contents

Unpacking **8**

Installation **9**

Location 9

Levelling the Unit 9

Free Space Requirements 9

Reversing the Door Swing 10

Cleaning Before Use 14

Before Using Your Unit 14

Product Overview **15**

Operation **16**

Switching On Your Unit 16

Adjusting the Temperature 16

Noises Inside the Unit! 16

Tips for Keeping Food in the Unit 17

Preparations for Freezing 17

Defrosting Frozen Food 17

Cleaning **18**

Defrosting 18

Cleaning the Interior and the Exterior of the Unit 18

Maintenance **19**

Changing the Internal Light 19

Care When Handling / Moving the Unit 19

Servicing 19

Switching Off for Long Periods of Time 19

Condensation 19

Disposal **19**

Specifications **19**

NO Innholdsfortegnelse

Pakke opp **20**

Installasjon **21**

Plassering 21

Nivellere enheten 21

Plassbehov 21

Bytte dørhengslingen 22

Rengjøring før bruk 26

Før du bruker enheten 26

Produktoversikt **27**

Betjening **28**

Slå på enheten 28

Justere temperaturen 28

Lyder inne i enheten! 28

Tips for oppbevaring av matvarer i enheten 29

Forberedelser før frysing 29

Tine frossen mat 29

Rengjøring **30**

Avriming 30

Bruk en fuktig klut til å rengjøre enheten innvendig og utvendig 30

Vedlikehold **31**

Skifte ut den innvendige lampen 31

Varsomhet under håndtering/flytting av enheten 31

Reparasjon 31

Slå av for en lang periode uten bruk 31

Kondens 31

Avhending **31**

Spesifikasjoner **31**

SE Innehåll

Packa upp **32**

Installation **33**

Plats 33

Ställa enheten vågrätt 33

Luftcirkulationsbehov 33

Ändra dörrens gångjärn 34

Rengöring före användning 38

Innan du använder enheten 38

Produktöversikt **39**

Hantering **40**

Slå på din enhet 40

Inställning av temperaturen 40

Oväsen inuti enheten! 40

Tips för förvaring av livsmedel i enheten 41

Förberedelser för infrysning 41

Tina upp fryst mat 41

Rengöring **42**

Avfrostning 42

Rengöring av insidan och utsidan av enheten 42

Underhåll **43**

Byta den interna lampan. 43

Försiktighet vid hantering /förflyttning av enheten 43

Service 43

Stänga av under längre perioder 43

Kondens 43

Avyttring **43**

Specifikationer **43**

FI Sisältö

Pakkauksesta purkaminen **44**

Asennus **45**

Paikka 45

Nivellering af enheden 45

Tyhjän tilan jättäminen 45

Oven kääntymissuunnan vaihtaminen 46

Puhdistus ennen käyttöä 50

Ennen laitteen puhdistamista 50

Tuotteen yleiskatsaus **51**

Käyttö **52**

Laitteen kytkeminen päälle 52

Lämpötilan säätäminen 52

Laitteen sisältä kuuluu ääniä! 52

Vihjeitä ruoan säilyttämiseen 53

Pakastusohjeet 53

Pakastetun ruoan sulatus 53

Puhdistus **54**

Sulattaminen 54

Laitteen sisä- ja ulkopuolen puhdistaminen 54

Kunnossapito **55**

Sisälampun vaihtaminen 55

Ole varovainen käsitellessäsi/siirtäessäsi laitetta 55

Huolto 55

Virran kytkeminen pois päältä pitkäksi aikaa 55

Kosteuden tiivistyminen 55

Hävittäminen **55**

Tekniset tiedot **55**

DK Indholdsfortegnelse

Udpakning **56**

Installation **57**

Placering 57

Nivellering af enheden 57

Krav til fri plads 57

Sådan skiftes åbningsretningen 58

Rengøring før brug 62

Før du tager enheden i brug 62

Produktoversigt **63**

Betjening **64**

Sådan tænder du for din enhed 64

Indstilling af temperaturen 64

Støj indeni enheden 64

Råd til opbevaring af mad i enheden. 65

Forberedelser til nedfrysningen 65

Optøning af frossen mad 65

Rengøring **66**

Afrimning 66

Rengøring af enheden, indvendigt og udvendigt 66

Vedligeholdelse **67**

Udskiftning af pæren indeni enheden 67

Udvis forsigtighed når du håndterer/flytter enheden 67

Servicering 67

Når enheden skal slukkes i længere tid 67

Kondensering 67

Bortskaffelse **67**

Specifikationer **67**

Thank you for purchasing your new Logik Fridge Freezer.

You must spend some time reading this installation/instruction manual in order to fully understand how to install and operate it.

Read all the safety instructions carefully before use and keep this installation/instruction manual for future reference.

Unpacking

GB

Remove all items from the packaging. Retain the packaging. If you dispose of it please do so according to local regulations.

The following items are included:

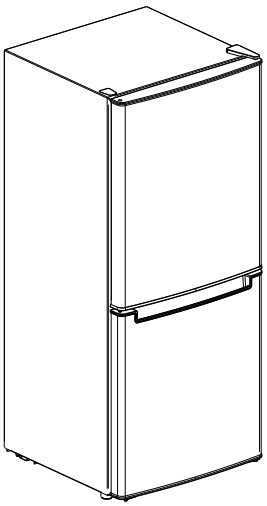

The Main Unit

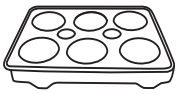

Egg Tray

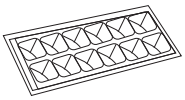

Ice Tray

Upper Fridge Door Shelf

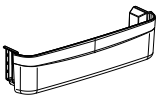

Lower Fridge Door Shelf

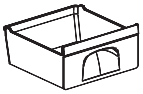

Upper Freezer Drawer

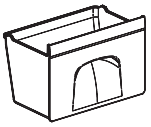

Lower Freezer Drawer

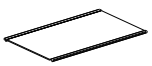

Fridge Glass Shelf x 2

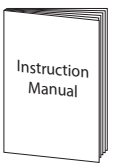

Instruction Manual

L113CW20E_IB_5L_Final200602.indb 8 3/6/2020 10:01 AM

Location

When selecting a position for your unit you should make sure the floor is flat and firm, and the room is well ventilated with an average room temperature of between 16°C and 38°C. Avoid locating your unit near a heat source, e.g. cooker, boiler or radiator. Also avoid direct sunlight as it may increase the electrical consumption. Extreme cold ambient temperatures may also cause the unit not to perform properly. This unit is not designed for use in a garage or outdoor installation. Do not drape the unit with any covering. This refrigerating appliance is not intended to be used as a built-in appliance.

Levelling the Unit

To do this adjust the two levelling feet at the front of the unit. If the unit is not level, the doors and magnetic seal alignments will not be covered properly.

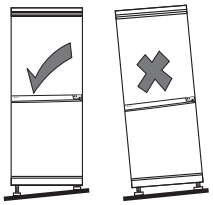

Free Space Requirements

When installing the unit, ensure that 25 mm of free space is left at both sides, 50 mm at the rear of the unit and 25 mm at the top of the unit. The door can be opened to the right or the left, depending on which best suits the location.

Please ensure there is more than twice the width and depth distance space of the unit to fully open the door to a maximum angle.

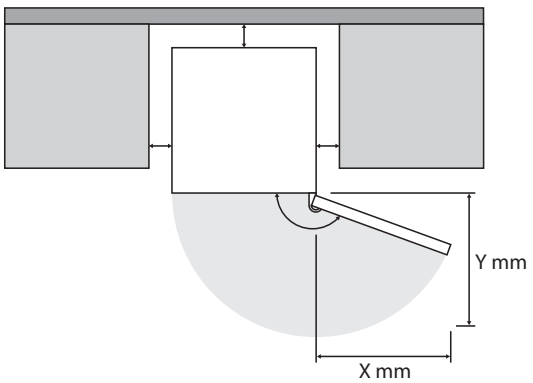

L113CW20E_IB_5L_Final200602.indb 9 3/6/2020 10:01 AM

Reversing the Door Swing

Tools required: Philips style screwdriver / Flat bladed screwdriver / Hexagonal spanner

- Ensure the unit is unplugged and empty.
- To take the door off it is necessary to tilt the unit backwards. You should rest the unit on something solid, e.g. a chair just below the top panel.
- All parts removed must be saved to do the reinstallation of the door.
- Do not lay the unit flat as this may damage the coolant system.
- We recommend that 2 people handle the unit during assembly.
- If you want to have the door swing reversed, we recommend that you contact a qualified technician. You should only try to reverse the door yourself if you believe that you are qualified to do so.

1. Remove the top right hinge cover.

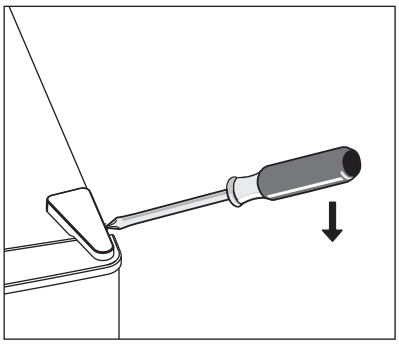

2. Undo the screws. Then remove the hinge bracket.

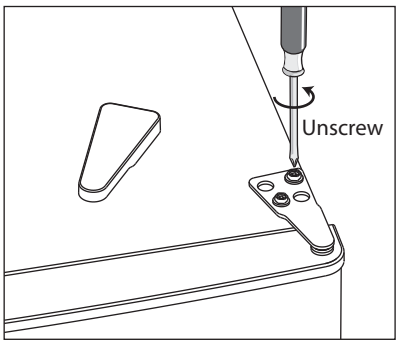

L113CW20E_IB_5L_Final200602.indb 10 3/6/2020 10:01 AM

INSTALLATION

3. Remove the top left screw cover.

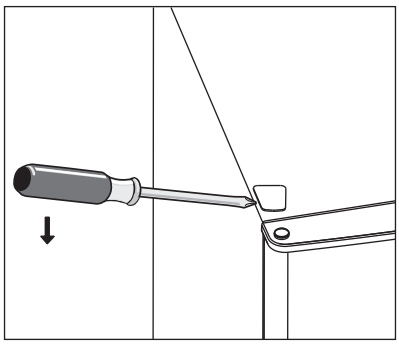

4. Move the core cover from left side to right side. And then lift the upper door and place it on a padded surface to prevent it from scratching.

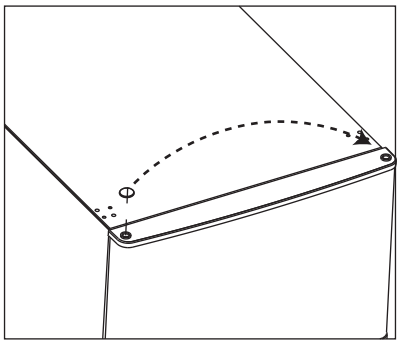

5. Take off the middle hinge by removing the screws. Lift the lower door and place it on a padded surface to prevent it from scratching.

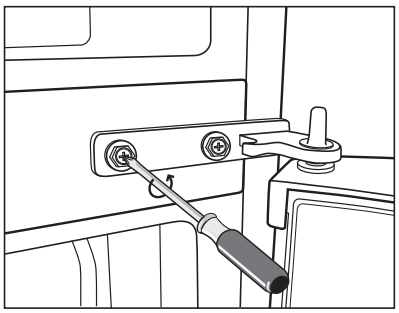

6. Remove the screws' covers and place them on the opposite side.

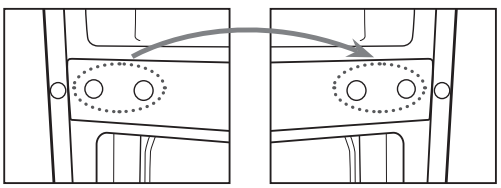

GB

L113CW20E_IB_5L_Final200602.indb 11 3/6/2020 10:01 AM

INSTALLATION

7. Remove the screws and bottom hinge. Then remove the levelling feet from both side.

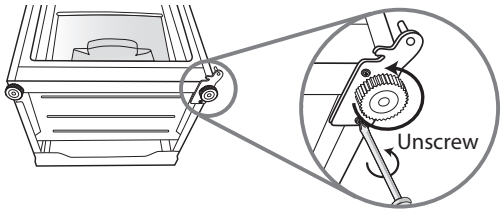

GB

8. Unscrew and remove the bottom hinge pin, turn the bracket over and replace it.

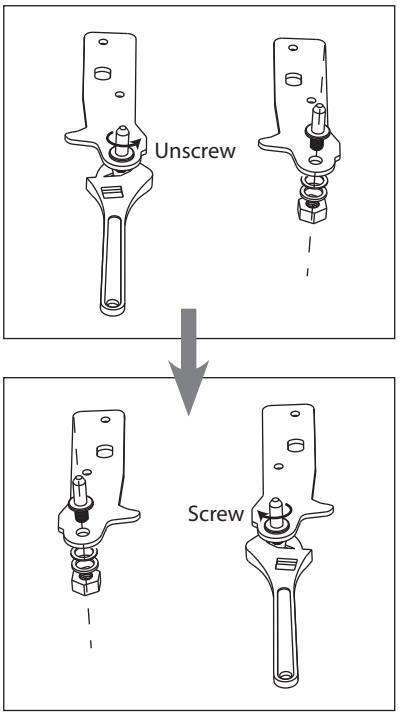

9. Re-fit the bottom hinge. Replace both levelling feet. Transfer the door to the proper position.

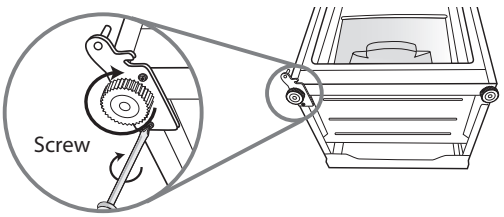

⚠

- Do not lay the unit flat as this may damage the coolant system.
- During door reversal, when swapping the position of the bottom hinge or adjusting the levelling feet, tilt the unit. Do not lay the unit flat.

L113CW20E_IB_5L_Final200602.indb 12 3/6/2020 10:01 AM

INSTALLATION

10. Move the hinge hole cover of lower door from left side to right side.

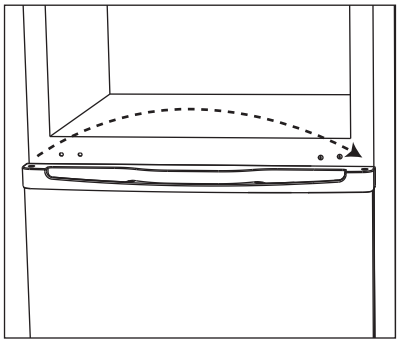

11. Reverse the middle hinge 180°, then transfer it to the left position. Insert the middle hinge pin in the upper hole of the lower door, then tighten the bolts.

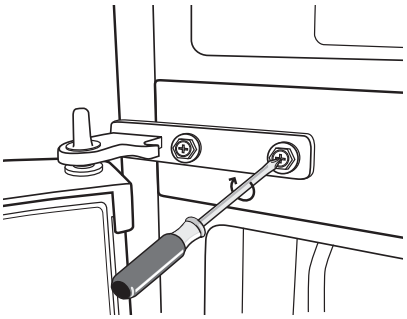

⚠ Ensure the lower door is aligned horizontally and vertically, so that the seals are closed on all sides before finally tightening the pin.

12. Place the upper door back on. Ensure the door is aligned horizontally and vertically so that the seals are closed on all sides before finally tightening the top hinge.
13. Insert the hinge bracket and screw it to the top of the unit.
14. Use a spanner to tighten it if necessary.

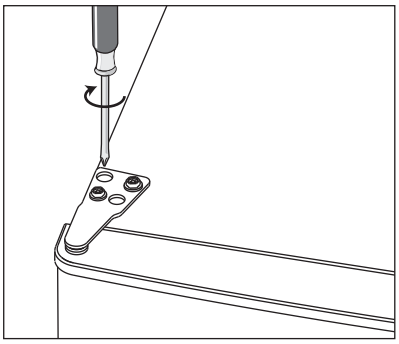

15. Put the hinge cover and the screw cover back.
16. With the doors closed, check that the doors are aligned horizontally and vertically and that the seal is closed on all sides before finally tightening the bottom hinge. Re-adjust the levelling feet as needed.

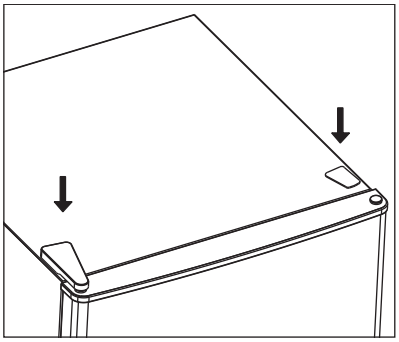

GB

L113CW20E_IB_5L_Final200602.indb 13 3/6/2020 10:01 AM

In some cases, the door seal may be crushed after prolonged storing pressure, resulting to the door seal not able to close properly when reversed.

Follow the steps below to solve the issue:

1. Peel off the door seal from the upper or lower corner and warm it with a hairdryer; the warmth can allow the door seal to return to its original form. Do not blow directly on the unit as the warmth may damage other parts of the unit.
2. Rotate the door seal upside down so that the side originally with the hinge stay with the hinge.
3. Insert the door seal back into the door from the upper or lower corner.
4. If the issue still occurs, contact your local service centre for assistance.

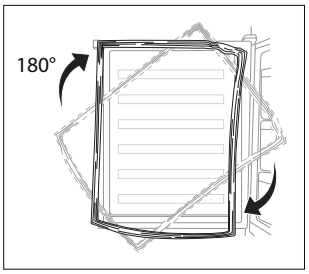

GB

Cleaning Before Use

Wipe the inside of the unit with a weak solution of bicarbonate soda. Then rinse with warm water using a sponge or cloth. Wipe completely dry before replacing the shelves and salad bin. Clean the exterior of the unit with a damp cloth.

If you require more information refer to the **Cleaning** section.

- **Before Plugging in YOU MUST**
  Check that you have a socket which is compatible with the plug supplied with the unit.
- **Before Turning On!**
  Do not turn on until two hours after moving the unit. The coolant fluid needs time to settle. You may damage the cooling circuit if the unit is turned on too soon.

Before Using Your Unit

Before placing any food in your unit, turn it on and wait for 24 hours, to make sure it is working properly and to allow it time to fall to the correct temperature. Your unit should not be overfilled.

L113CW20E_IB_5L_Final200602.indb 14 3/6/2020 10:01 AM

Product Overview

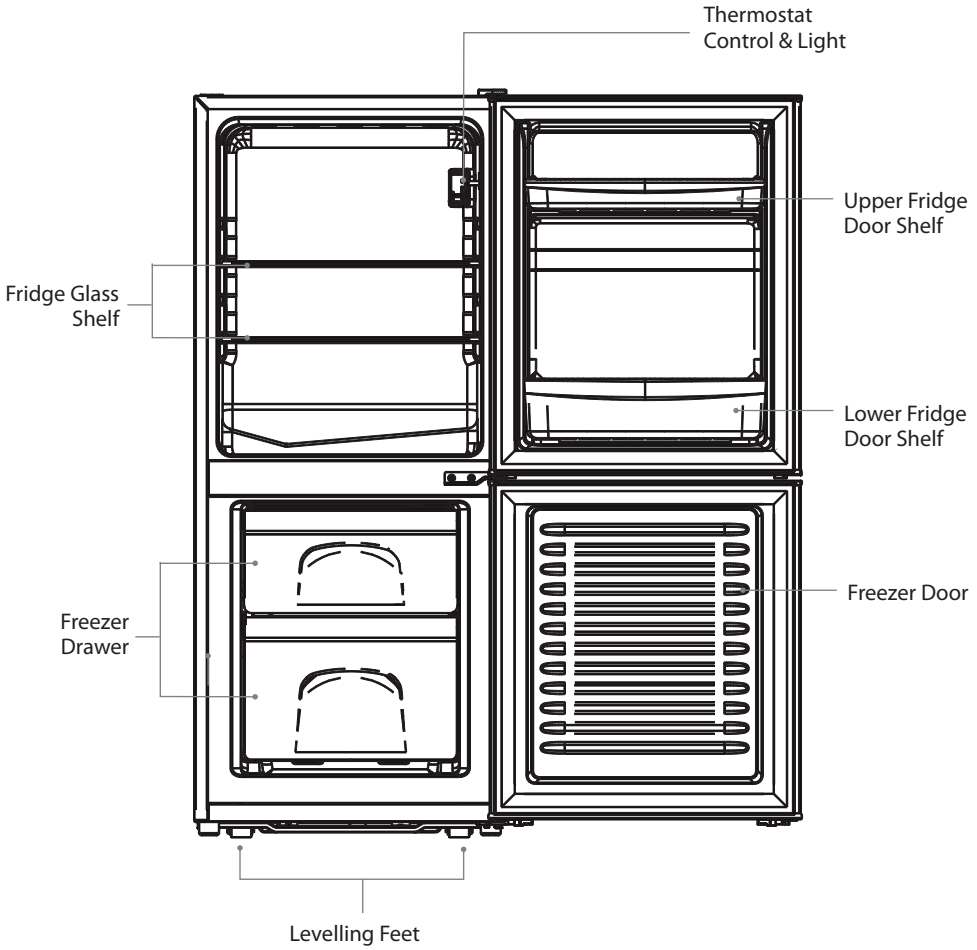

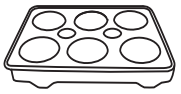

Egg Tray

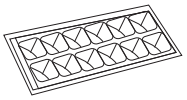

Ice Tray

GB

All accessories such as drawers, shelves and balconies should be kept like the diagram here for the most efficient use of energy.

L113CW20E_IB_5L_Final200602.indb 15 3/6/2020 10:01 AM

Operation

Switching On Your Unit

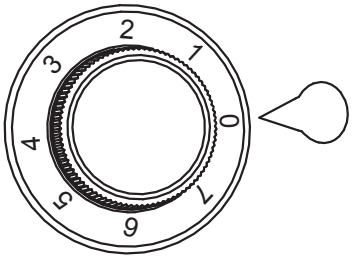

1. Connect the mains cable to the mains socket. The internal temperature of your unit is controlled by a thermostat. There are eight settings, of which position **7** is the coldest and position **0** turns the unit off.
2. Adjust the thermostat control dial to the desired position, bear in mind that the higher the number, the lower the temperature. Position **3** or **4** is the recommended setting when operating at normal room temperature (between 16°C and 38°C).
3. The unit may not operate at the correct temperature if it is in a particularly hot or a particularly cold room, or if you open the doors often.
4. To ensure that the unit is cool enough to sufficiently chill and freeze your food, wait 24 hours before filling it with food.
5. If you are concerned that your unit is not being kept cold enough and wish to check the temperature, you will need a special fridge/freezer thermometer. These are available from most supermarkets and hardware shops. Place the thermometer in either the fridge or freezer compartment and leave overnight. The correct temperature for the fridge compartment should be an average of 5°C. The correct temperature for the freezer compartment should be -18°C or lower.

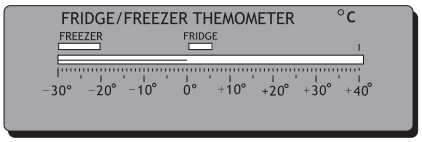

Adjusting the Temperature

The internal temperature of the unit is controlled by a thermostat. The recommended position is between **1** to **4** for colder working environments (i.e. during winter) and between **5** to **7** for hotter environments. Please adjust according to the environment.

A high temperature setting may accelerate food to turn bad, hence increase food waste. Therefore for optimum food preservation, a middle temperature setting is generally the most safe and suitable.

Noises Inside the Unit!

You may notice that your unit makes some unusual noises. Most of these are perfectly normal, but you should be aware of them!

These noises are caused by the circulation of the refrigerant liquid in the cooling system. It has become more pronounced since the introduction of CFC free gases. This is not a fault and will not affect the performance of your unit. This is the compressor motor working, as it pumps the refrigerant around the system.

L113CW20E_IB_5L_Final200602.indb 16 3/6/2020 10:01 AM

Tips for Keeping Food in the Unit

- Cooked meats/fishes should always be stored on a shelf above raw meats/fishes to avoid bacterial transfer. Keep raw meats/fishes in a container which is large enough to collect juices and cover it properly. Place the container on the lowest shelf at the bottom of the fridge compartment.
- Leave space around your food, to allow air to circulate inside the compartments. Ensure all parts of the unit are kept cool.
- To prevent transfer of flavours and drying out, pack or cover the food separately. Fruit and vegetables do not need to be wrapped.
- Always let pre-cooked food cool down before you put in the unit. This will help to maintain the internal temperature of the unit.
- To prevent cold air escaping from the unit, try to limit the number of times you open the doors. We recommend that you only open the doors when you need to put food in or take food out.

Preparations for Freezing

- Use quality food and handle it as little as possible. Freeze food in small quantities as it freezes faster, takes less time to defrost and enables you to control the quantity you need better.
- Leave cooked food to cool completely. Chill food before freezing if possible.
- Consider how you will want to cook the food before freezing it.
- Don't freeze food in metal containers if you may want to microwave it straight from the freezer.
- Use special freezer bags, freezer film, polythene bags, plastic containers, and aluminium foil (heavy duty grade only). If in doubt, double wrap your food. Don't use aluminium foil for acidic foods, e.g. citrus fruits. Don't use thin cling film, glass, or used food containers without cleaning.
- Exclude as much air from the container as possible. You could buy a special vacuum pump which sucks excessive air out of the packaging.
- Leave a small amount of air space when freezing liquids to allow expansion.
- You can use the space in the freezer most efficiently if you freeze liquids (or solids with liquids, e.g. stew) in square blocks. This is known as "Preforming". Pour the liquid into a polythene bag which is inside a square sided container. Freeze it, and then remove it from the container and seal the bag.

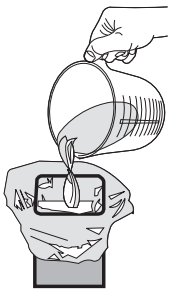

- Label your frozen foods as they will look the same when in frozen state. Use special freezer tapes, labels and pens with different colours. This allows you to easily organise and to effectively use the freezer. Write the contents and date; otherwise the frozen food might exceed the storage time and this could cause food poisoning. Please refer to your food packaging for the recommended storage time.
- You may also add the weight and cooking notes, e.g. "defrost first", "cook from frozen" and keep a separate log of what is in each drawer. This will save opening the door and searching around unnecessarily.

Defrosting Frozen Food

- Take the frozen food out from the unit and uncover the frozen food. Let it defrost at room temperature. Don't forget that defrosting in a warm area encourages the growth of bacteria and low temperature cooking may not destroy dangerous bacteria.
- Drain off and throw away any liquid lost during defrosting.
- Always make sure there are no ice crystals in the food before cooking, particularly with meat. These crystals indicate that the food has not fully defrosted.
- Cook food as soon as possible after defrosting.
- Many microwaves and ovens have a defrost setting. To avoid bacterial build up, only use these if you intend to cook the food immediately afterwards.

⚠ Never re-freeze anything that has been defrosted out unless you cook it again, to kill off harmful bacteria. Never re-freeze defrosted shellfish. Re-seal packs properly after removing items. This prevents drying or freezer-burn and a build up of frost on any remaining food.

L113CW20E_IB_5L_Final200602.indb 17 3/6/2020 10:01 AM

Cleaning

Defrosting

Frost might build up in the unit after it has been used for a period of time. Scrape away the frost using a plastic scraper (not included).

Do not use a metal or sharp instrument to scrape away the frost, nor should you use any electrical appliances to aid defrosting.

We recommend that defrosting should be carried out when the frost layer builds up to 10mm. Choose a time when the stock of frozen food is low, follow these procedures:

GB

1. Take out the food, turn the unit off at the mains supply and leave the door open. Ideally, the frozen food should be put into another freezer. If this is not possible, wrap the food in several sheets of newspaper or large towels and then a thick blanket to keep it cool.
2. Place a dry towel on the edge of the compartment shelf. Scrape away the frost using a plastic scraper. Defrosting the remaining frost can be speeded up by placing a bowl of hot water inside the freezer compartment and closing the door. As the solid frost loosens, scrape it away with the plastic scraper.
3. When defrosting is complete, clean your unit's interior and exterior.

Cleaning the Interior and the Exterior of the Unit

- Remove all foods from the unit. For foods from the freezer, place them well-covered in other cool storage containers.
- Switch off and unplug the unit.
- Remove all the shelves, drawers and other accessories. Wash them then wipe dry.
- Wipe the inside of the unit with a weak solution of bicarbonate soda and then rinse with warm water using a sponge or cloth. Wipe completely dry before replacing the drawers.
- Use a damp cloth to clean the exterior, and then wipe with a standard furniture polish. Make sure that the door is closed to avoid the polish getting on the magnetic door seal or inside the unit.
- The grille of the condenser at the back of the unit and the adjacent components can be vacuumed using a soft brush attachment.
- Do not use any abrasive or acidic cleaners. Do not use steam cleaners.

L113CW20E_IB_5L_Final200602.indb 18 3/6/2020 10:01 AM

Maintenance

Changing the Internal Light

The internal light is an LED light. It cannot be changed by the user; please contact your service agent.

Care When Handling / Moving the Unit

Hold the unit around its sides or base when moving it. Under no circumstances should it be lifted by holding the edges of the top surface.

Servicing

The unit should be serviced by an authorised engineer and only genuine spare parts should be used. Under no circumstances should you attempt to repair the unit yourself. Repairs carried out by inexperienced persons may cause injury or serious malfunction. Contact a qualified technician.

Switching Off for Long Periods of Time

When the unit is not in use for a long period of time, disconnect it from the mains supply, empty all food and clean the unit, leaving the doors ajar to prevent unpleasant smells.

Condensation

Condensation may appear on the outside of the unit. This may be due to a change in room temperature. Wipe off any moisture residue. If the problem continues, please contact a qualified technician for assistance.

Disposal

Old units still have some residual value. An environmentally friendly method of disposal will ensure that valuable raw materials can be recovered and used again. The refrigerant used in the unit and insulation materials require special disposal procedures. Ensure that none of the pipes on the back of the unit are damaged prior to disposal.

Up to date information concerning options of disposing of your old unit and packaging from the new one can be obtained from your local council office.

When disposing of an old unit break off any old locks or latches and remove the doors as a safeguard.

Specifications

Rated Voltage	220-240V~, 50 Hz
Rated Current	0.7 A
Rated Power	100 W
Climate Class	N, ST This appliance is intended to be used at an ambient temperature between 16°C and 38°C to achieve the claimed Energy Consumption and Grading.
Overall Dimension (H x W x D)	1130 x 480 x 490 mm

Features and specifications are subject to change without prior notice.

L113CW20E_IB_5L_Final200602.indb 19 3/6/2020 10:01 AM

Takk for at du kjøpte ny Logik kjøleskap/fryser.

Vi anbefaler at du tar deg tid til å lese gjennom hele bruksanvisningen for å bli fortrolig med alle funksjonene.

Les alle sikkerhetsanvisningene nøye før bruk og behold denne installasjons-/ brukerveiledningen for framtidig referanse.

Pakke opp

Fjern all emballasje fra enheten. Ta vare på emballasjen. Ta hensyn til lokale forskrifter om avfallshåndtering hvis du må kaste emballasjen.

NO

Følgende elementer er inkludert:

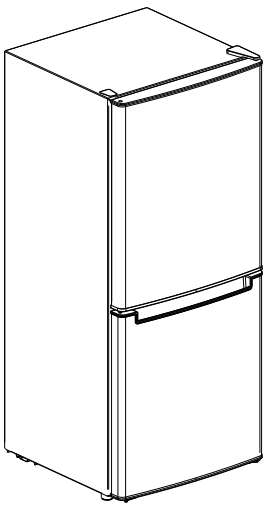

Hovedenheten

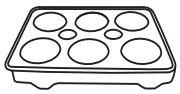

Eggbrett

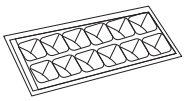

Isterningbrett

Øvre dørhylle i kjøleskap

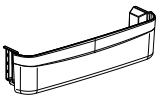

Nedre dørhylle i kjøleskap

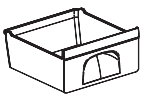

Øvre Fryser skuff

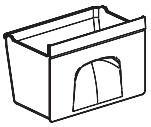

Nedre Fryser skuff

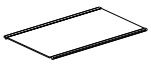

Glasshylle i kjøleskap
x 2

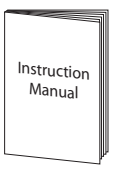

Instruksjonsmanual

L113CW20E_IB_5L_Final200602.indb 20 3/6/2020 10:01 AM

Plassering

Når du skal velge hvor enheten skal stå, må du sørge for at gulvet er flatt og stabilt og at rommet er godt ventilert med en gjennomsnittlig romtemperatur mellom 16 °C og 38 °C. Ikke sett enheten i nærheten av en varmekilde, f.eks. komfyr, varmtvannsbereder eller radiator. Direkte sollys må også unngås, fordi dette kan øke strømforbruket. Svært kalde omgivelser kan også føre til at enheten ikke yter som den skal. Denne enheten er ikke beregnet for bruk i en garasje eller utendørs installasjon. Ikke dekk enheten med noe slags materiale. Dette kjøleapparatet er ikke ment å brukes som et innebygd apparat.

Nivellere enheten

Bruk de to nivåføttene på forsiden av enheten til å nivellere den. Hvis enheten ikke er i vater, fungerer ikke innrettingen av dørene og de magnetiske pakningene riktig.

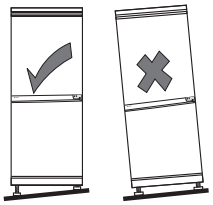

Plassbehov

Når enheten installeres, kontroller at det er 25 mm åpent rom på begge sidene, 50 mm på baksiden og 25 mm på oversiden av enheten. Døren kan åpnes til høyre eller til venstre, avhengig av hva som passer best til plasseringen. Pass på at det er mer enn dobbelt med plass i bredden og dybden for å kunne åpne døren på enheten til den maksimale vinkelen.

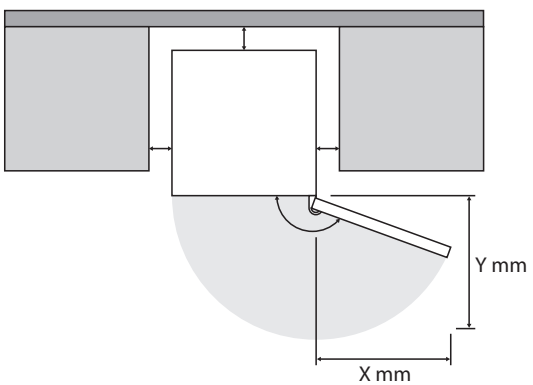

L113CW20E_IB_5L_Final200602.indb 21 3/6/2020 10:01 AM

Bytte dørhengslingen

Påkrevd verktøy: Stjerneskrutrekker, flat skrutrekker og skiftenøkkel.

- Kontroller at enheten er frakoblet strøm og tom.
- Det er nødvendig å vippe enheten bakover for å kunne ta av døren. Enheten må stå støtt, f.eks. på en stol rett under topp-panelet.
- Alle deler som fjernes må oppbevares for å kunne installere døren igjen.
- Ikke legg enheten ned, fordi dette kan skade kjølesystemet.
- Vi anbefaler at to personer håndterer enheten under monteringen.
- Hvis du ønsker å bytte dørhengslingen, anbefaler vi at du ber en kvalifisert tekniker om hjelp. Hvis du ønsker å bytte dørhengslingen selv, må du være kvalifisert til å gjøre dette.

1. Fjern hengseldekslet øverst til høyre.

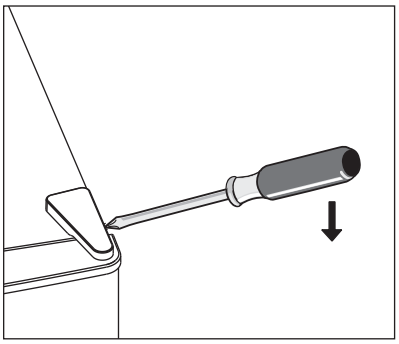

2. Løsne skruene. Fjern deretter hengselbraketten.

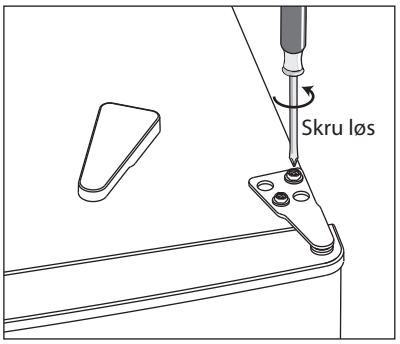

L113CW20E_IB_5L_Final200602.indb 22 3/6/2020 10:01 AM

INSTALLASJON

3. Fjern skruedekslet øverst til venstre.

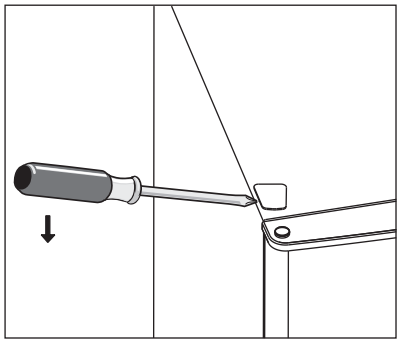

4. Flytt hulldekslet fra venstre til høyre side. Og løft av den øvre døren og plasser den på en polstret overflate for å hindre at den blir ripete.

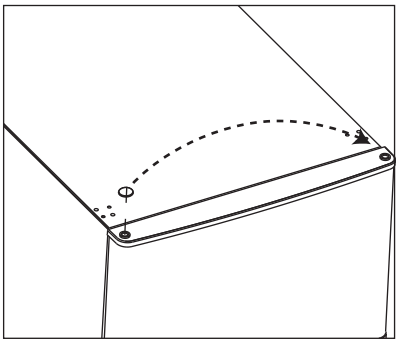

5. Ta av den midtre hengslen ved å fjerne skruene. Løft av den nedre døren og plasser den på en polstret overflate for å hindre at den blir ripete.

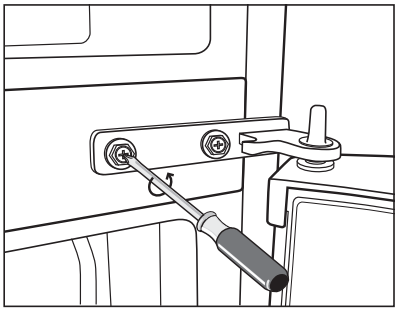

6. Fjern skruedekslene og sett de på den motsatte siden.

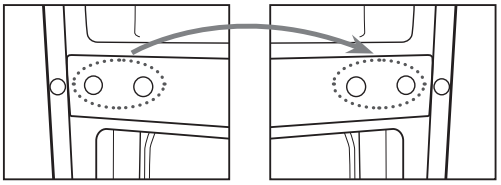

NO

L113CW20E_IB_5L_Final200602.indb 23 3/6/2020 10:01 AM

INSTALLASJON

7. Fjern skruene på den nedre hengslen. Fjern deretter de nivåregulerende fotstøttene fra begge sidene.

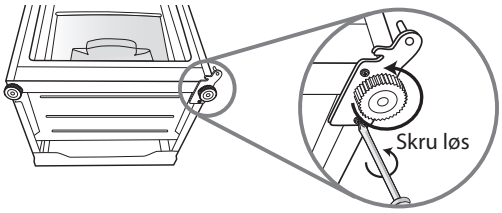

8. Skru løs og fjern den nederste hengseltappen, snu braketten rundt og bytt den.

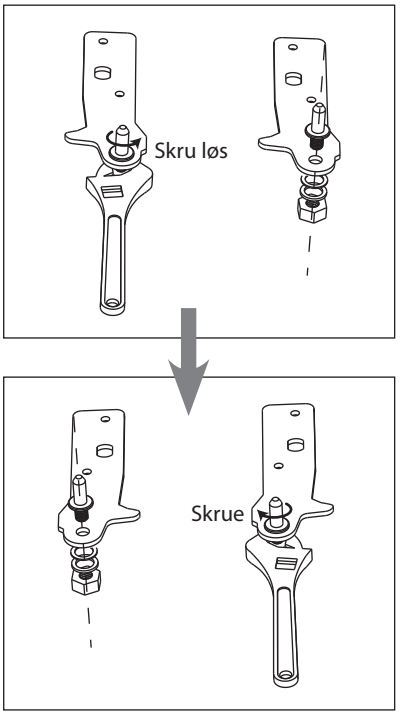

9. Tilpass den nederste hengsel. Sett de nivårregulerende støtteføttene på plass igjen. Øverfør døren til den riktige stillingen.

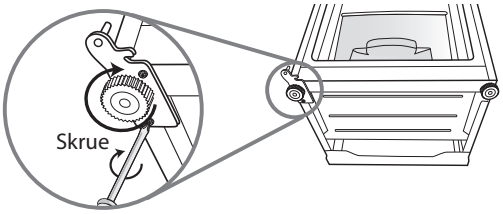

⚠

- Ikke legg enheten flatt ned, fordi dette kan skade kjølesystemet.
- Når du reverserer dørsidene og skal skifte posisjonen til bunnhengselet eller justere justeringsføttene, må du vippe enheten. Ikke legg enheten flatt.

NO

L113CW20E_IB_5L_Final200602.indb 24 3/6/2020 10:01 AM

INSTALLASJON

10. Flytt hengselshull-dekslet til den nedre døren fra venstre til høyre side.

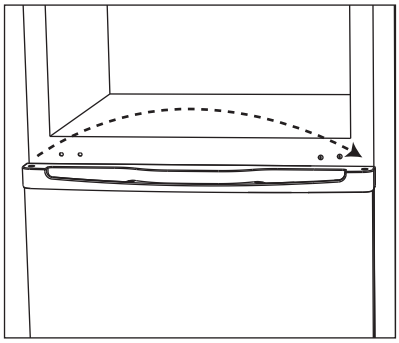

11. Snu det midtre hengslet 180 grader og flytt det til riktig posisjon på venstre side. Sett den midtre hengseltappen i den nedre dørens øvre hull, stram deretter boltene.

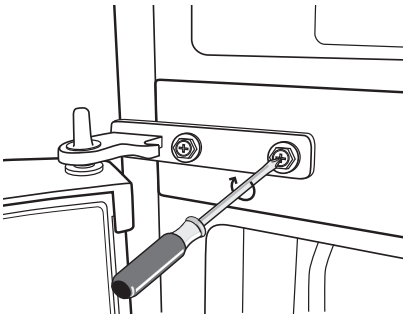

⚠ Kontroller at den nedre døren er riktig innrettet både horisontalt og vertikalt slik at pakningene er lukket på alle sidene før du til slutt strammer tappen.

12. Sett døren på igjen. Kontroller at øvre døren er riktig innrettet både horisontalt og vertikalt slik at pakningene er lukket på alle sidene før du til slutt strammer det øverste hengslet.
13. Sett på hengselbraketten og skru den fast øverst på enheten.
14. Bruk en skrunøkkel til å stramme den om nødvendig.

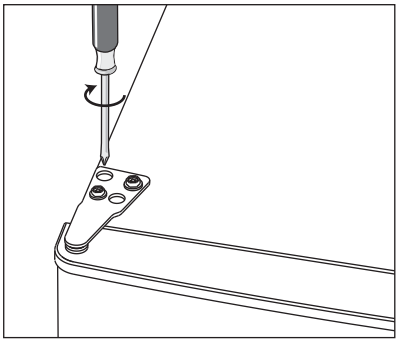

15. Sett hengseldekslet og skruedekslet tilbake.
16. Se etter at dører, når den er lukket, har riktig innretning både vannrett og loddrett samt at pakningen er lukket på alle sidene før du til slutt strammer det nederste hengslet. Juster nivåføttene på nytt etter behov.

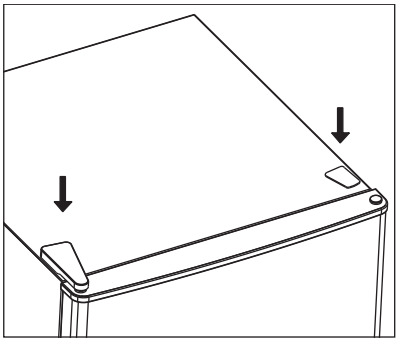

NO

L113CW20E_IB_5L_Final200602.indb 25 3/6/2020 10:01 AM

I noen tilfeller kan dørtetningen klemmes etter langvarig oppbygging av trykk, noe som fører til at dørforseglingen ikke kan lukkes ordentlig ved reversering.

Følg trinnene under for å løse problemet:

1. Skrell av dørtetningen fra øvre eller nedre hjørne, og varm den med en hårføner. Varmen gjør at dørtetningen går tilbake til sin opprinnelige form. Ikke blås direkte på enheten, da varmen kan skade andre deler av enheten.
2. Vend dørtetningen opp ned slik at siden der hengslet opprinnelig var forblir hengslet.
3. Sett dørtetningen tilbake i døren fra øvre eller nedre hjørne.
4. Hvis problemet fortsatt vedvarer, må du kontakte ditt lokale servicesenter for å få hjelp.

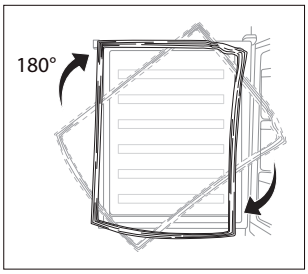

NO

Rengjøring før bruk

Stryk enheten innvendig med en svak natronoppløsning. Skyll deretter med en svamp eller klut som er krystet i varmt vann. Vask hyllene og salatskuffen med varmt såpevann og tørk dem fullstendig før de settes inn i enheten igjen. Bruk en fuktig klut til å rengjøre enheten utvendig.

Hvis du trenger nærmere informasjon, finner du dette i **Rengjøring**-seksjonen.

- **Før du setter støpslet i kontakten, MÅ DU**
  Kontrollere at kontakten er kompatibel med støpslet som er vedlagt enheten.
- **Vent før du slår på!**
  Ikke slå på enheten før det har gått to timer etter at du flyttet den. Kjølevæsken trenger tid til å synke.

Før du bruker enheten

Ikke legg inn matvarer før enheten har stått på i 24 timer, slik at du kan være sikker på at den fungerer som den skal og har fått tid til å senke temperaturen til riktig nivå. Enheten må ikke overfylles.

L113CW20E_IB_5L_Final200602.indb 26 3/6/2020 10:01 AM

Produktoversikt

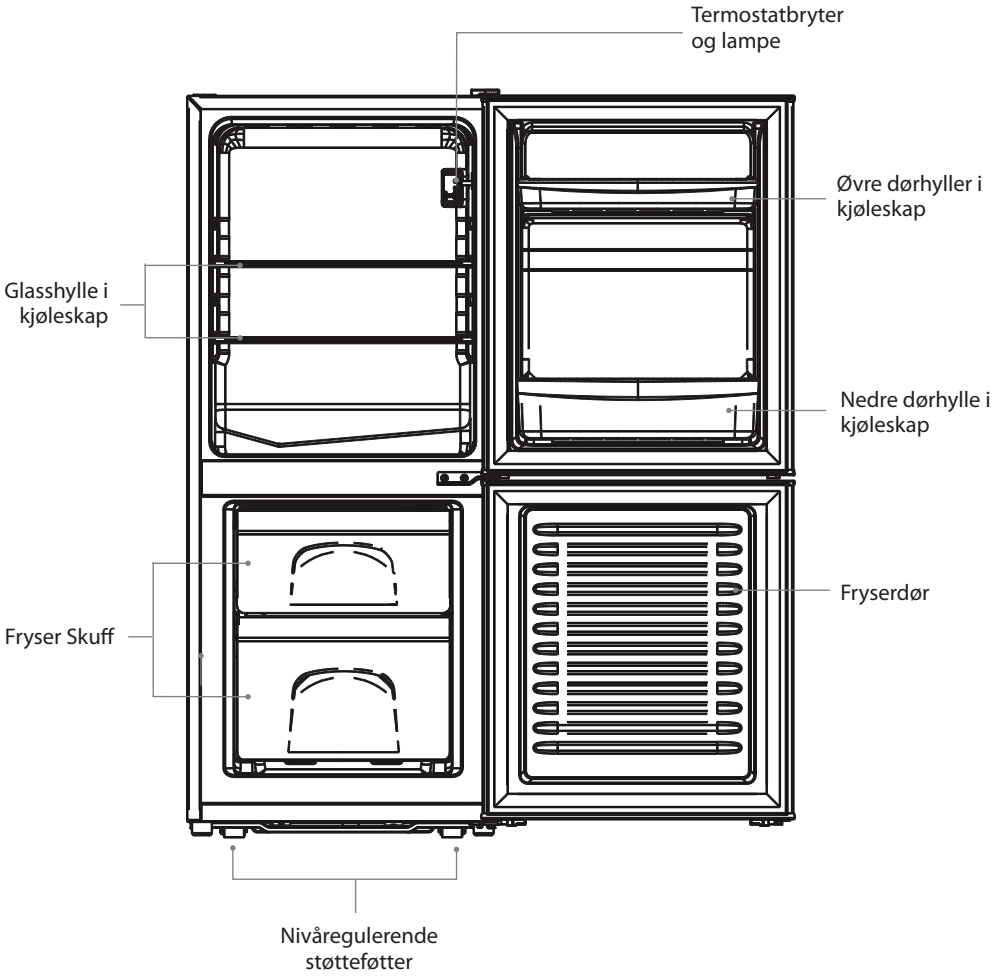

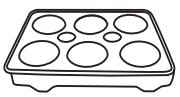

Eggbrett

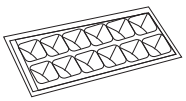

Isterningbrett

⚠ Alt tilbehør som skuffer, hyller osv. skal oppbevares som på diagrammet for mest mulig effektiv bruk av energi.

NO

L113CW20E_IB_5L_Final200602.indb 27 3/6/2020 10:02 AM

Betjening

Slå på enheten

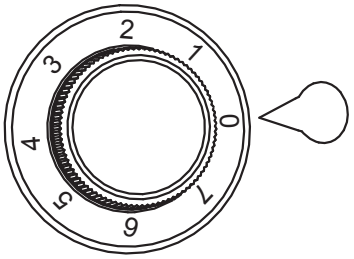

1. Sett støpslet inn i stikkontakten. Den interne temperaturen i enheten kontrolleres av en termostat. Den har åtte innstillinger, hvor posisjon **7** er kaldest og posisjon **0** slår enheten av.
2. Når du stiller termostatregulatoren i ønsket posisjon, må du huske på at jo høyere tall, desto lavere temperatur. Posisjon **3** eller **4** er den anbefalte innstillingen ved bruk i normal romtemperatur (mellom 16 °C og 38 °C).
3. Enheten vil kanskje ikke holde riktig temperatur hvis den brukes i et svært varmt eller et svært kaldt rom, heller ikke hvis dørene åpnes ofte.
4. For å være sikker på at enheten er kald nok til å kjøle ned og fryse inn maten, vent i 24 timer før du fyller den med mat.
5. Hvis du er bekymret for at enheten ikke holder lav nok temperatur, bør du kontrollere den med et spesialtermometer for kjøleskap/fryser. Slike termometre kan skaffes i de fleste kjøpesentra og jernvarebutikker. Legg termometeret enten i kjøle- eller i frysedelen og la det ligge natten over. Riktig temperatur for kjøleskapet er 5 °C eller lavere. Riktig temperatur for frysedelen -18 °C eller lavere.

NO

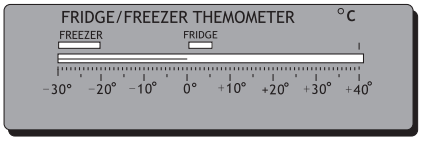

Justere temperaturen

Den interne temperaturen i enheten kontrolleres av en termostat. Anbefalt posisjon er mellom **1** og **4** når det er kjølig (dvs. om vinteren) og mellom **5** og **7** når det er varmere. Juster derfor i henhold til omgivelsene.

Hvis temperaturen er satt for hørt, kan maten bli dårlig raskere, noe som øker matsvinn. For optimal bevaring av mat er derfor en middels temperaturinnstilling generelt tryggest og mest hensiktsmessig.

Lyder inne i enheten!

Du legger kanskje merke til at enheten lager underlige lyder. De har som regel en naturlig forklaring, men du bør kjenne til dem!

Disse lydene stammer fra kjølemidlet som sirkulerer i væskeform i kjølesystemet. De er blitt tydeligere etter at kjølesystemer ikke lenger inneholder KFK-gass. Dette er ingen feil som påvirker enhetens ytelse. Lydene dannes mens kompressormotoren arbeider med å pumpe kjølemidlet rundt i systemet.

L113CW20E_IB_5L_Final200602.indb 28 3/6/2020 10:02 AM

Tips for oppbevaring av matvarer i enheten

- Tilberedt mat med kjøtt og fisk må alltid oppbevares på en hylle over rått kjøtt og rå fisk for å unngå bakterieoverføring. Hold rått kjøtt og rå fisk i en beholder som er stor nok til å samle opp saften, og dekk den omhyggelig. Sett beholderen på den laveste hyllen.
- Legg inn matvarene med god avstand, slik at luften kan sirkulere inne i rommene. Sørg for at det er like kjølig over alt i enheten.
- For å unngå tap av smak og fuktighet, må matvarene pakkes eller dekkes til hver for seg. Det er ikke nødvendig å pakke inn frukt og grønnsaker.
- La alltid tilberedt mat bli avkjølt før du setter den inn i enheten. Dette er med på å holde den interne temperaturen i enheten stabil.
- Unngå at unødig mye kald luft slipper ut av enheten ved å begrense antall ganger du åpner dørene. Vi anbefaler at dørene åpnes kun når det er nødvendig for å sette inn eller ta ut mat.

Forberedelser før frysing

- Bruk matvarer av høy kvalitet og behandle dem minst mulig. Frys matvarene i små posisjoner, fordi dette gir raskere frysing, raskere tining og bedre kontroll med forbruket.
- Kokte matvarer må stå til de er helt kalde. Kjøl maten ned før frysing hvis mulig.
- Planlegg hvordan du vil tilberede maten før du fryser den.
- Ikke frys maten i metallbeholdere hvis den kanskje skal varmes i en mikrobølgeovn rett fra fryseren.
- Bruk spesielle fryseposer, frysefilm, polyetylenposer, plastbeholdere og aluminiumsfolie (kun kraftig type). Pakk matvarene inn dobbelt hvis du er i tvil. Ikke bruk aluminiumsfolie for syrlige matvarer, f.eks. sitrusfrukt. Ikke bruk tynn pakkefilm, glass eller brukte matbeholdere uten at de er rene.
- Trykk ut så mye luft fra beholderne som mulig. Du kan anskaffe en spesiell vakuumpumpe som suger ut overflødig luft fra pakkene.
- La det være igjen litt luft til utvidelse når du fryser væsker.
- Utnytt plassen i fryseren bedre ved å pakke flytende mat (eller væskerik mat, f.eks. stuing) i kubiske blokker. Denne teknikken kan kalles «forhåndsforming». Hell den flytende maten inn i en polyetylenpose som er plassert inne i en kvadratisk beholder. Etter innfrysing, fjernes posen fra beholderen og forsegles.

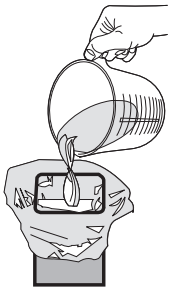

- Merk frossen mat godt, fordi det er vanskelig å se forskjell på mat i frossen tilstand. Bruk teiper, etiketter og penner i ulike farger spesielt tilpasset fryser. Dette gjør det enkelt å organisere og bruke fryseren effektivt. Skriv ned innhold og dato; i motsatt fall kan den frosne maten bli liggende for lenge, noe som kan føre til matforgiftning. Se på matvareemballasjen når det gjelder den anbefalte oppbevaringstiden.
- Du kan også påføre vekt og oppskriftnotater, f.eks. «tines først» eller «kokes direkte» og føre en separat liste med hva som er i hver skuff. Slik unngår du å bruke unødig lang tid på å lete med åpen dør.

Tine frossen mat

- Ta den frosne maten ut fra frysedelen og pakk den opp. La den frosne maten tine ved romtemperatur. Glem ikke at tining i et varmt område setter fart i bakterievekst og at tilberedning ved lav temperatur neppe er nok til å uskadeliggjøre farlige bakterier.
- All væske som frigjøres under tiningen, må ledes bort og fjernes.
- Kontroller at det ikke finnes noen isklumper før maten tilberedes, dette gjelder særlig kjøtt. Slike isklumper indikerer at maten ikke er helt tint.
- Tilbered maten snarest mulig etter tining.
- Mange mikrobølge- og andre ovner har en innstilling for tining av matvarer. For å unngå bakterievekst må slike innstillinger kun brukes når du har til hensikt å tilberede maten umiddelbart etterpå.

⚠ Matvarer som er tint, må aldri fryses igjen, hvis de ikke er blitt kokt for å drepe skadelige bakterier. Skalldyr som er tint, må uansett aldri fryses igjen. Etter at du har fjernet noe av innholdet i pakker, må de forsegles igjen. Dette forhindrer at de gjenværende matvarene tørker ut og bygger opp rim.

NO

L113CW20E_IB_5L_Final200602.indb 29 3/6/2020 10:02 AM

Rengjøring

Avriming

Det kan bygge seg opp et lag med rim i frysedelen etter at det har vært i bruk en stund. Bruk en plastskrape (ikke vedlagt) til å skrape bort rimen.

Ikke bruk en metallgjenstand eller et skarpt verktøy til å skrape bort rimen, bruk heller ikke elektriske apparater til å påskynde avrimingen.

Vi anbefaler avriming før laget med rim når en tykkelse på 10 mm. Velg et tidspunkt når innholdet er minimalt, og følg denne fremgangsmåten:

1. Ta maten ut, trekk støpslet ut av stikkontakten og la døren stå åpen. Den frosne maten bør settes inn i en annen fryser. Hvis dette ikke er mulig, må maten pakkes inn i flere lag avispapir eller store håndklær og til slutt omsluttes av et tykt teppe for å holde den kald.
2. Legg et tørt håndkle på kanten av fryserhyllen. Bruk plastskrapen til å skrape bort rimen. Gjenværende rim som er blitt til is, tiner fortere hvis du setter en bolle med varmt vann inn i frysedelen og lukker døren. Etter hvert som denne isen løsner, kan du skrape den bort med plastskrapen.
3. Når avrimingen er ferdig, rengjør enheten innvendig og utvendig.

NO

Bruk en fuktig klut til å rengjøre enheten innvendig og utvendig

- Fjern alle matvarer fra enheten. Matvarer som tas ut av fryseren, legges tildekket i en annen kjølig oppbevaringsbeholder.
- Slå enheten av og trekk støpselet ut av stikkontakten.
- Fjern alle hyllene, skuffene og annet tilbehør. Vask dem og tørk av.
- Stryk enheten innvendig med en svak natronoppløsning og skyll deretter med en svamp eller klut som er krystet i varmt vann. Tørk hyllene og skuffene godt før du setter de tilbake.
- Bruk en fuktig klut til å rengjøre utvendig, og tørk deretter med en standard møbelpolish. Pass på at dørene er lukket for å unngå at det kommer poleringsmiddel på de magnetiske dørpakningene eller inn i enheten.
- Kondensatorgrillen på baksiden av enheten og de tilstøtende komponentene kan støvsuges med et mykt børstemunnstykke.
- Ikke bruk skurende eller etsende rengjøringsmidler. Ikke bruk damprensere.

L113CW20E_IB_5L_Final200602.indb 30 3/6/2020 10:02 AM

Vedlikehold

Skifte ut den innvendige lampen

Den innvendige lampen er en LED-lampe. Den kan ikke byttes av brukeren. Ta kontakt med serviceverksted.

Varsomhet under håndtering/flytting av enheten

Hold enheten i siden eller under når du flytter den. Den må under ingen omstendighet løftes ved å holde i den øverste overflaten.

Reparasjon

Denne enheten må kun repareres av en autorisert reparatør og det må kun brukes originale reservedeler. Du må under ingen omstendighet forsøke å reparere enheten selv. Reparasjoner utført av ukyndige personer, kan forårsake personskade og alvorlig feilfunksjon. Tilkall en kvalifisert tekniker.

Slå av for en lang periode uten bruk

Når apparatet ikke skal benyttes over lengre tid skal stømmen kobles fra. Tøm kjølefryseren for all mat og rengjør den og la døren stå på gløtt for å hindre vond lukt.

Kondens

Kondens kan oppstå på utsiden av enheten. Dette kan være forårsaket av en endring i romtemperaturen. Tørk av fuktighetsrester. Hvis problemet ikke gir seg bør du ta kontakt med en kvalifisert teknikker for assistanse.

Avhending

Gamle enheter er fortsatt verdifulle. En miljøvennlig avhending sørger for at verdifulle råmaterialer kan gjenvinnes og brukes på nytt. Kjølemidlet og isolasjonsmaterialene som brukes i denne enheten krever spesielle prosedyrer ved avhending. Påse at ingen av rørene på baksiden av enheten er skadet før avhending.

Lokale myndigheter har informasjon om hvordan du går frem for å avhende den gamle enheten og emballasjen fra den nye.

Når du avhender en gammel enhet, må du ødelegge låser og fjerne dører for sikkerhets skyld.

Spesifikasjoner

Merket spenning	220-240V~, 50 Hz
Merket strømstyrke	0,7 A
Merkeeffekt	100 W
Klimaklasse	N, ST Dette apparatet skal brukes ved en omgivelsestemperatur mellom 16°C og 38°C for å oppnå oppgitt energiforbruk og -klassifisering.
Totale mål (H x B x D)	1130 x 480 x 490 mm

Funksjoner og spesifikasjoner kan endres uten varsel.

L113CW20E_IB_5L_Final200602.indb 31 3/6/2020 10:02 AM

Tack för att du köpt din nya Logik kylskåp frys.

Vi rekommenderar att du tar dig tid att läsa igenom denna bruksanvisning för att fullt ut förstå alla driftsfunktioner som erbjuds.

Läs noga igenom alla säkerhetsinstruktioner före användning och behåll sedan den här bruksanvisningen för framtida bruk.

Packa upp

Ta bort allt förpackningsmaterial från produkten. Behåll förpackningsmaterialet. Om förpackningen kastas ska du följa gällande lokala föreskrifter.

Följande delar medföljer:

SE

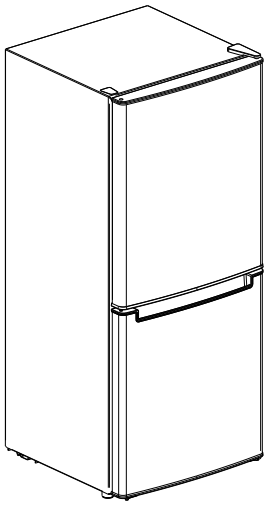

Huvudenhet

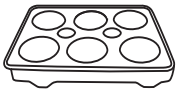

Ägglåda

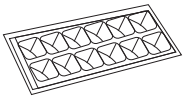

Islåda

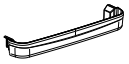

Övre dörrhylla kylskåp

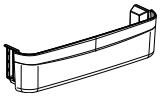

Nedre dörrhylla kylskåp

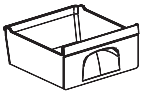

Övre låda för frys

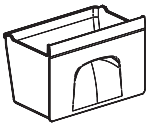

Nedre låda för frys

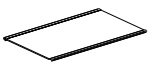

Glashylla kylskåp x 2

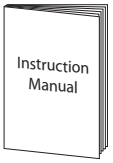

Instruktionsbok

L113CW20E_IB_5L_Final200602.indb 32 3/6/2020 10:02 AM

Plats

Vid val av plats för din enhet bör du se till att golvet är plant och stadigt och att rummet är väl ventilerat med en medeltemperatur på mellan 16 °C och 38 °C. Undvik att placera enheten i närheten av värmekällor som spis, varmvattenberedare eller element. Undvik också direkt solljus eftersom det kan öka elförbrukningen. Extremt kall miljö kan också skada enheten så att den inte fungerar riktigt. Denna enhet är inte avsedd att användas i garage eller i utomhusinstallation. Täck inte över enheten med något material. Detta kylskåp är inte avsett att användas som en inbyggnadsapparat.

Ställa enheten vågrätt

För att göra detta används de två justerbara fötterna i framkant av enheten. Om enheten inte står vågrätt kommer dörrarna och den magnetiska förseglingarna inte att skydda korrekt.

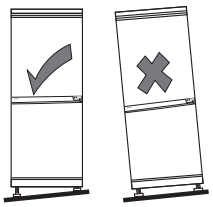

Luftcirkulationsbehov

Vid installation av enheten se till att det finns 25 mm fritt utrymme på båda sidorna, 50 mm bakom och 25 mm ovanför enheten. Dörren kan öppnas åt höger eller åt vänster, beroende på vilket som passar bäst för den plats där den placeras. Säkerställ att det finns ett dubbelt avstånd och djup för enheten för att öppna dörrens maximala vinkel.

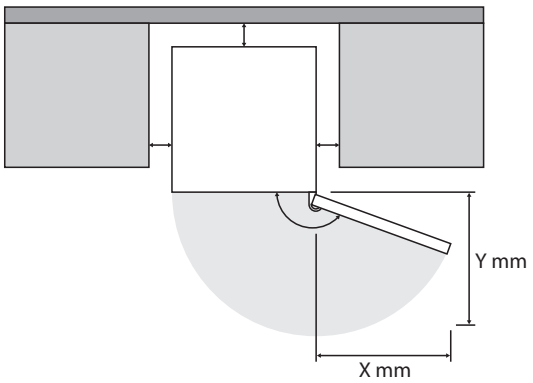

L113CW20E_IB_5L_Final200602.indb 33 3/6/2020 10:02 AM

Ändra dörrens gångjärn

Verktyg som krävs: Kryss-skruvmejsel / Platt skruvmejsel / Sexkantig skruvnyckel.

- Se till att enheten är urkopplad och tömd.
- För att ta av dörren är det nödvändigt att luta skåpet bakåt. Du bör luta enheten mot något hårt, t.ex en stol så att den inte glider undan under installationsprocessen.
- Alla delar som tas bort måste sparas för att dörren ska kunna återinstalleras.
- Lägg inte enheten plant ned eftersom det kan skada kylsystemet.
- Vi rekommenderar att två personer hanterar enheten under monteringen.
- Om du vill att dörren öppnas åt andra hållet rekommenderar vi att du kontaktar en kvalificerad tekniker. Du bör endast försöka att ändra gångjärnen själv om du tror att du har tillräckliga kunskaper för att göra detta.

SE

1. Ta bort skruvarna från gångjärnslocket.

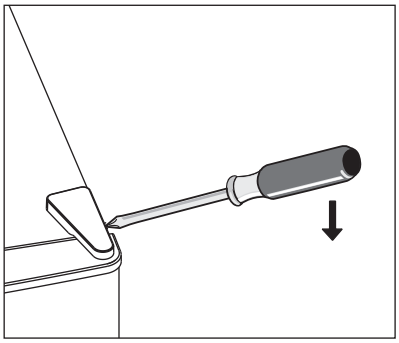

2. Lossa skruvarna. Ta bort gångjärnskonsolen.

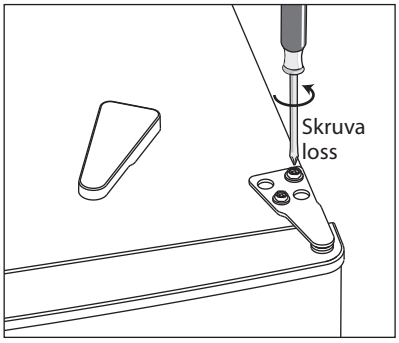

L113CW20E_IB_5L_Final200602.indb 34 3/6/2020 10:02 AM

INSTALLATION

3. Ta bort den övre vänstra skruvtäckningen.

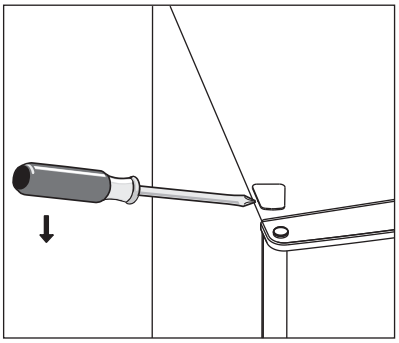

4. Flytta huvudtäckningen från vänster sida till höga sidan. Och lyft sedan av den övre dörren och lägg den på en vadderad yta för att förhindra att dörren repas.

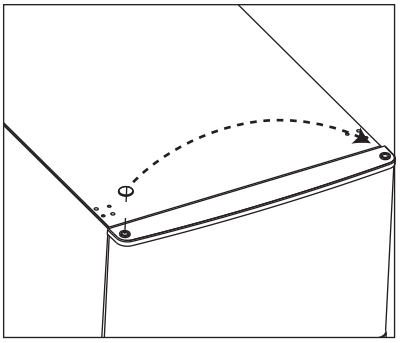

5. Lyft av gångjärnet i mitten genom att ta bort skruvarna. Lyft den lägre dörren och placera den på en vadderad yta för att förhindra att dörren repas.

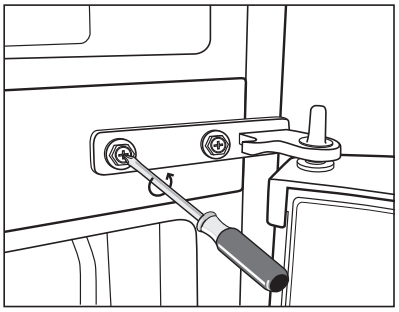

6. Ta bort skyddet från skruvarna och placera dem på motsatta sidan.

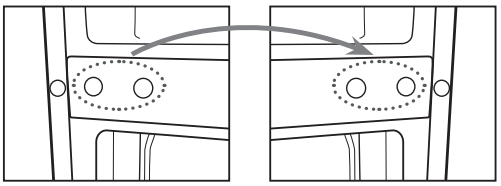

SE

L113CW20E_IB_5L_Final200602.indb 35 3/6/2020 10:02 AM

INSTALLATION

7. Skruva loss skruvarna och gångjärnen nertill. Ta sedan bort fötterna på båda sidor.

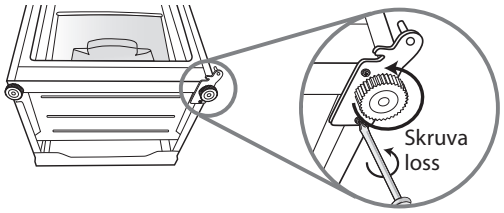

8. Skruva loss och ta bort den nedre gångjärnspinnen, vänd på konsolen och sätt tillbaka den.

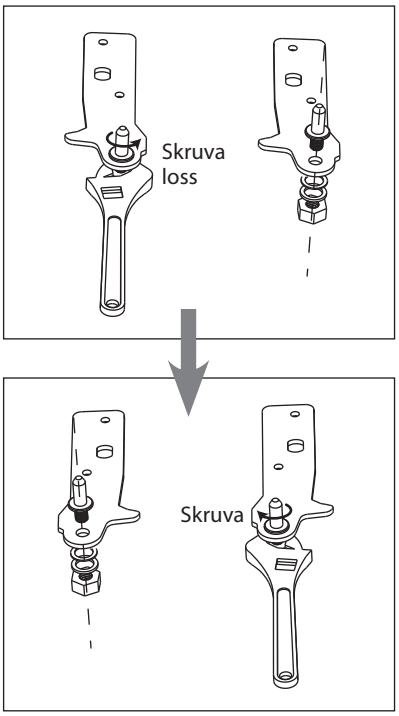

SE

9. Fäst den nedre gångjärns. Sätt tillbaka båda utjämningsfötterna. Flytta dörren till rätt position.

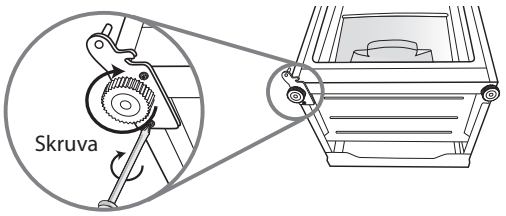

- Lägg inte enheten plant ned eftersom det kan skada kylsystemet.
- Luta enheten när du ska vända på dörren, skifta plats för nedre gångjärnet eller justera nivåinställningsfötterna. Lägg inte ner enheten plant.

L113CW20E_IB_5L_Final200602.indb 36 3/6/2020 10:02 AM

INSTALLATION

10. Flytta gångjärnsskyddet från den lägre dörrens vänstra sidan till den högra sidan.

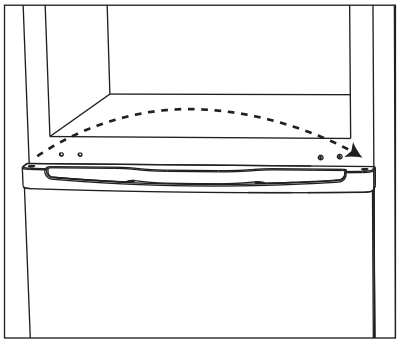

11. Vänd det mellersta gångjärnet 180 grader och flytta det till korrekt position. Placera det mellersta gångjärnets pinne i det övre hålet på den nedre dörren och dra åt bultarna.

⚠ Se till att den nedre dörren ställs in horisontellt och vertikalt, så att tätningarna försluts på alla sidorna innan bulten dras åt.

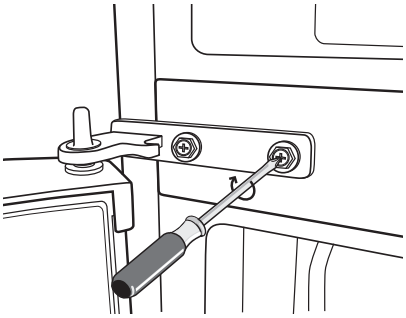

SE

12. Sätt tillbaka övre dörren. Se till att dörren hänger rätt horisontellt och vertikalt och att tätningarna är stängda på båda sidorna innan det övre gångjärnet slutligen dras fast.
13. Sätt i gångjärnskonsolen och skruva fast den ovanpå enheten.
14. Använd en skruvnyckel om så behövs.

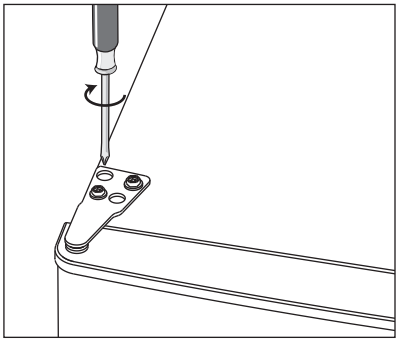

15. Sätt tillbaka gångjärnstäckningen och skruvtäckningen.
16. När dörrer är stängd kontrollera att dörrer hänger rätt horisontellt och vertikalt, och att tätningen är stängd på båda sidorna innan det undre gångjärnet slutligen dras fast. Justera de höjbara fötterna om så behövs.

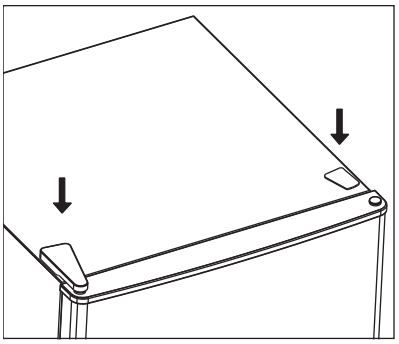

L113CW20E_IB_5L_Final200602.indb 37 3/6/2020 10:02 AM

Ibland kan dörrtätningen tryckas till under långvarigt förvaringstryck, vilket resulterar i att dörrtätningen inte kan stängas riktigt när den byter plats.

Följ nedanstående steg för att lösa problemet:

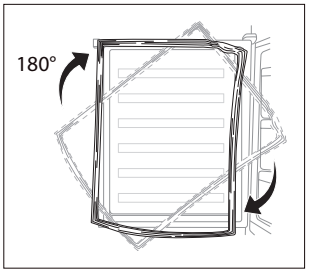

1. Peta bort dörrtätningen från det övre och nedre hörnet, och värm upp den med en hårtork. Värmen kan få dörrtätningen att återta sin ursprungliga form. Blås inte direkt på enheten eftersom värmen kan skada andra delar på enheten.
2. Vänd dörrtätningen upp-och-ned så att sidan som ursprungligen satt där gångjärnet finns, fortsätter att vara vid gångjärnet.
3. Sätt tillbaka dörrtätningen i dörren, från det övre eller nedre hörnet.
4. Om problemet kvarstår, kontakta ditt lokala servicenter för hjälp.

SE

Rengöring före användning

Torka insidan av enheten med en svag lösning av bikarbonatsoda. Skölj sedan med varmt vatten genom att använda en ”urvriden” svamp eller trasa. Rengör hyllorna och salladslådan i varmt tvålblandat vatten och torka helt torrt innan du sätter tillbaka dem. Torka av enheten utvändigt med en fuktig trasa.

Om du behöver mer information se avsnittet **Rengöring**.

- **Innan inkoppling MÅSTE DU**
  Kontrollera att du har en väggkontakt som är kompatibel med kontakten som följer med enheten.
- **Innan påslagning!**
  Slå inte på den förrän två timmar efter att enheten flyttats. Kylvätskan behöver tid att sätta sig.

Innan du använder enheten

Innan några livsmedel placeras i enheten, slå på den och vänta 24 timmar för att kontrollera att den fungerar korrekt och låt den falla till korrekt temperatur. Enheten bör inte överfyllas.

L113CW20E_IB_5L_Final200602.indb 38 3/6/2020 10:02 AM

Produktöversikt

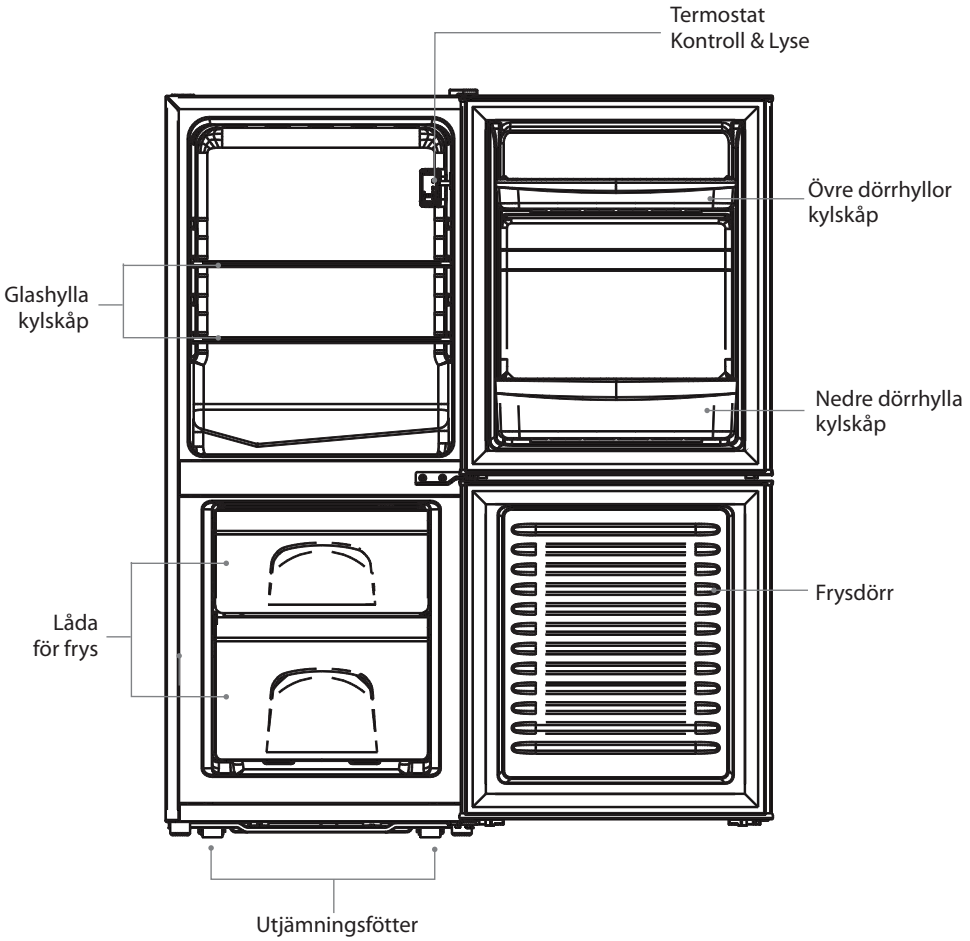

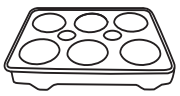

Ägglåda

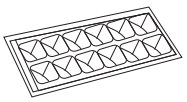

Islåda

Alla tillbehör som lådor, hyllor och dörrfack ska placeras som på bilden för effektivaste användning av energin.

SE

L113CW20E_IB_5L_Final200602.indb 39 3/6/2020 10:02 AM

Hantering

Slå på din enhet

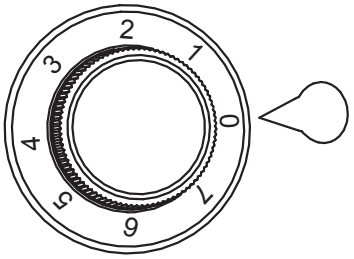

1. Anslut nätsladden till eluttaget. Temperaturen inuti enheten kontrolleras av en termostat. Det finns åtta inställningar där position **7** är den kallaste och position **0** stänger av enheten.
2. Ställ in termostatkontrollratten i önskad position, kom ihåg att ju högre nummer desto lägre temperatur. Position **3** eller **4** är den rekommenderade inställningen vid användning i normal rumstemperatur (mellan 16 °C och 38 °C).
3. Enheten kanske inte arbetar vid korrekt temperatur och den placeras i ett synnerligen varmt eller kallt rum, eller om du öppnar dörrarna ofta.
4. För att garantera att enheten är tillräckligt kall för att kyla och frysa dina livsmedel, vänta 24 timmar innan du fyller den med livsmedel.
5. Om du är orolig över om enheten inte är tillräckligt kall och du önskar kontrollera temperaturen behöver du en särskild kylskåps-/frystermometer. Dessa finns tillgängliga i de flesta livsmedelsaffärer eller järnaffärer. Placera termometern antingen i kylskåpet eller i frysen och låt den ligga över natten. Korrekt temperatur för kylskåpsavdelningen bör vara lägre än 5 °C. Korrekt temperatur för frysavdelningen bör vara -18 °C eller lägre.

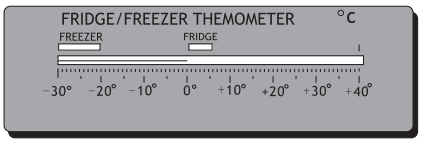

SE

Inställning av temperaturen

Temperaturen inuti enheten kontrolleras av en termostat. Den rekommenderade positionen är mellan **1** till **4** för kallare arbetsmiljö (t.ex. under vintern) och mellan **5** till **7** för varmare miljöer. Ställ in i enlighet med omgivande temperatur.

En hög temperaturinställning kan göra att maten blir dålig, och därför måste kastas. För en optimal förvaring av matvaror är därför i allmänhet en medeltemperaturinställning säkrast och lämpligast.

Oväsen inuti enheten!

Du kan uppmärksamma att enheten avger vissa ovanliga ljud. De flesta av dessa är helt normala men du bör vara medveten om dem!

De här ljuden är förorsakade av cirkulationen från den kylvätska som finns i kylsystemet. Det har blivit mera påtagligt sedan introduktionen av CFC fria gaser. Det här är inget fel och kommer inte att påverka prestandan på din enhet. Det här ljudet kommer från kompressormotorn när den pumpar den kylmedlet runt i systemet.

L113CW20E_IB_5L_Final200602.indb 40 3/6/2020 10:02 AM

Tips för förvaring av livsmedel i enheten

- Tillagade kött-/fiskrätter bör alltid förvaras på en hylla ovanför färskt kött/fisk för att undvika överföring av bakterier. Förvara färskt kött/fisk i en behållare som är tillräckligt stor för att samla upp saften och täck över den ordentligt. Placera behållare på den nedersta hyllan.
- Lämna utrymme runt livsmedlet så att luften kan cirkluera inuti avdelningen. Se till att alla delar av enheten hålls kall.
- För att förhindra överföring av smak och torkning, packa in eller täck över livsmedlen separat. Frukt och grönsaker behöver inte packas in.
- Låt alltid tillagade livsmedel svalna innan de placeras i enheten. Detta hjälper till att bibehålla den interna temperaturen i enheten.
- För att förhindra att kall luft strömmar in från enheten, försök att begränsa antalet gånger som dörrarna öppnas. Vi rekommenderar att du endast öppnar dörrarna när du behöver placera livsmedel i eller ta ut livsmedel från enheten.

Förberedelser för infrysning

- Använd mat av bra kvalitet och handla så lite som möjligt. Frys mat i små kvantiteter då det fryser snabbare, ta mindre tid att tina och gör att du kan kontrollera den kvantitet du behöver lättare.
- Lämna lagad mat att svalna ordentligt. Kyl mat innan infrysning om så är möjligt.
- Fundera över hur du ska laga maten innan du fryser den.
- Frys inte in mat i metallbehållare om du vill kunna laga den i mikrovågsugn direkt från frysen.
- Använd särskilda fryspåsar, tillgängliga i matvarubutiker, frysfolie, polyetenpåsar, plastlådor, aluminiumfolie (endast extra kraftig kvalitet). Om du tvekar, lagra maten med dubbla lager folie. Använd inte aluminiumfolie för syrlig mat t.ex. citrusfrukter. Använd inte tunn plastfilm eller glas, använd heller inte matbehållare utan de rengjorts.
- Pressa ut så mycket luft som möjligt från förpackningen. Du kan köpa en särskild vakuumpump som suger ut överflödig luft ut från förpackningen.
- Lämna ett litet luftutrymme när du fryser vätskor, för att tillåta maten att expandera.
- Du kan använda utrymmet i frysen på det mest effektiva sättet om du fryser vätska (eller bundna vätskor, såsom grytor) i kvadratiska block. Det här är känt som ”Förformning”. Häll vätskan i polyetenpåsen som är placerad inuti en kvadratisk förpackning. Frys den så här, ta sedan bort förpackningen och försegla påsen.

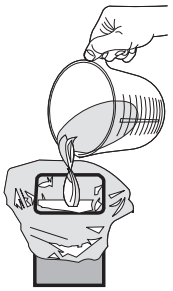

- Sätt etikett på din frysta mat eftersom de ser likadana ut i fruset tillstånd. Använd en särskild frystejp, etiketter och pennor med olika färger. Detta gör att du enkelt kan organisera och effektivt använda frysen. Skriv innehåll och datum, i annat fall kan den frysta maten överskrida lagringstiden och detta kan orsaka matförgiftning. Se ditt livsmedels förpackning för rekommenderad lagringstid.
- Du kan också lägg till vikt och noteringar om matlagningen som t.ex. ”ska tinas först” eller ”laga från frysen” och håll en separat ”loggbok” om vad som är i varje låda. Det här kommer att bespara dig från att öppna dörren och söka runt i frysen i onödan.

Tina upp fryst mat

- Ta ut den frysta maten från frysen och avtäck den frysta maten. Låt den tina i rumstemperatur. Glöm inte bort att upptining på ett varmt ställer kan stimulera bakterietillväxt och tillagning vid låga temperaturer kanske inte förintar de farliga bakterierna.
- Töm bort vattnet och släng bort den vätska som förloras under upptiningen.
- Se alltid till att det inte finns iskristaller i maten innan du tillagar den, särskilt kött. De här kristallerna indikerar att maten inte är tillräckligt tinad.
- Laga maten så snart som möjligt efter upptining.
- Många mikrovågsugnar och ugnar har upptiningsfunktion. För att undvika att bakterier byggs upp, använd endast den här funktionen om du planerar att laga maten direkt efteråt.

⚠ Frys inte om någon mat som har tinats upp om du inte lagar den igen, för att döda skadliga bakterier. Frys aldrig om upptinade skaldjur. Förslut förpackningarna ordentligt efter att du har tagit ut det du ska tina. På det sättet förebygger du torkning eller frysskador och uppbyggandet av frost på kvarvarande mat.

SE

L113CW20E_IB_5L_Final200602.indb 41 3/6/2020 10:02 AM

Rengöring

Avfrostning

När frysen har använts ett tag kommer frost att byggas upp inuti frysen. Skrapa bort frosten med en plastskrapa (medföljer inte).

⚠ Använd inte ett instrument i metall eller ett skarpt instrument och använd inte någon elektrisk apparat för att hjälpa till vid avfrostningen.

Vi rekommenderar att avfrostning sker när frostlagret byggts upp till 10mm. Gör detta när det finns lite varor i frysen och följ dessa procedurer:

1. Ta ut maten, stäng av enheten med huvudströmbrytaren och lämna dörren öppen. I bästa fall bör den frysta maten placeras in en annan frys. Om det inte är möjligt, paketera maten först i flera lager av tidningspapper eller i stora handdukar och sedan i en filt för att hålla den kall.
2. Lägg en torr handduk på kanten av hyllan. Skrapa bort frosten med en plastskrapa. Genom att påskynda upptining av resten av frosten kan du placera skålar med hett vatten inuti frysavdelningen och stänga dörren. När den fasta frosten lossnar, skrapa på den med en plastskrapa.
3. När avfrostningen är klar, gör ren enhetens inre och yttre ytor.

SE

Rengöring av insidan och utsidan av enheten

- Ta ut alla matvaror ur enheten. För matvaror från frysen, placera dem väl täckta i andra kylförvaringsbehållare.
- Stäng av och dra ut kontakten.
- Ta bort alla hyllor, lådor och andra tillbehör. Tvätta av dem och torka torra.
- Torka av insidan av enheten med en svag lösning av bikarbonat, skölj sedan med varmt vatten genom att använda en ”urvriden” svamp eller trasa. Torka helt torrt innan du sätter tillbaka hyllorna och lådan.
- Använd en fuktig trasa för att göra rent utsidan och torka sedan med vanligt standardmöbelpolish. Se till att dörrarna är stängda, så att polermedlet inte hamnar på den magnetiska dörrtätningen eller på insidan av skåpet.
- Gallret till kondensatorn längst bak i enheten och de näraliggande komponenterna kan sugas rena med hjälp av dammsugaren med en mjuk borste.
- Använd inte slipande eller sura rengöringsmedel. Använd inte ångtvätt.

L113CW20E_IB_5L_Final200602.indb 42 3/6/2020 10:02 AM

Underhåll

Byta den interna lampan

Den interna lampan är en LED-lampa. Den kan inte bytas av användaren. Kontakta ditt serviceombud.

Försiktighet vid hantering /förflyttning av enheten

Håll i enheten runt sidorna eller basen när den ska flyttas. Under inga förhållanden får den lyftas genom att hålla i kanterna längst upp.

Service

Enheten bör endast ges service av en auktoriserad tekniker och endast originalreservdelar bör användas. Under inga förhållanden bör du försöka att reparera enheten själv. Reparationer som utförts av en oerfaren person kan orsaka skador och allvarliga funktionsfel. Kontakta en kvalificerad tekniker.

Stänga av under längre perioder

Om enheten inte används under en längre tid, dra ur sladden, töm enheten på mat och rengör den. Lämna dörren till enheten lite öppen för att undvika att otrevlig lukt uppstår.

Kondens

Kondens kan uppstå på kylskåpets utsida. Detta kan bero på ändrad rumstemperatur. Torka av fukten. Om problemet kvarstår, se till att kontakta en kvalificerad tekniker för assistans.

SE

Avyttring

Gamla enheter kan fortfarande ha restvärde. En miljövänlig metod för att slänga bort din apparat kommer att se till att värdefullt råmaterial kan tas omhand och användas igen. Kylmedlet som används i enheten och isoleringsmaterial behöver särskilt förfarande vid bortskaffande. Se till att inget av rören på baksidan av enheten är skadade innan du gör dig av med den.

Uppdaterad information angående avfallsalternativ för din gamla apparat och paketeringen från den nya kan fås av ditt lokala kommunkontor

Om en gammal apparat kastas bryt då bort alla lås eller låshakar och ta bort dörren som en säkerhetsåtgärd.

Specifikationer

Märkspänning	220-240V~, 50 Hz
Märkström	0,7 A
Nominell effekt	100 W
Klimatklass	N, ST Enheten är avsedd att användas vid rumstemperatur mellan 16°C och 38°C för att få den angivna energiförbrukningen och klassningen.
Yttermått (H x B x D)	1130 x 480 x 490 mm

Egenskaper och specifikationer kan ändras utan föregående meddelande.

L113CW20E_IB_5L_Final200602.indb 43 3/6/2020 10:02 AM

Kiitos, kun valitsit uuden Logik jääkaappi-pakastimen.

Suosittelemme, että vietät hetken tämän käyttöoppaan parissa, jotta ymmärtäisit täysin kaikki laitteen tarjoamat toiminnalliset ominaisuudet.

Lue huolellisesti kaikki turvaohjeet ennen käyttöä ja säilytä tämä käyttöopas tulevaa käyttöä varten.

Pakkauksesta purkaminen

Poista kaikki pakkausmateriaali laitteesta. Säilytä pakkaus. Jos hävität pakkauksen, tee se paikallisten säädösten mukaisesti.

Seuraavat nimikkeet kuuluvat toimitukseen:

FI

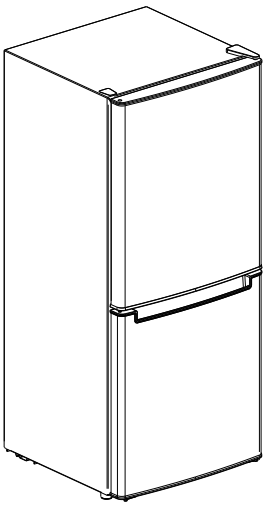

Laite

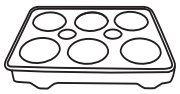

Kananmunateline

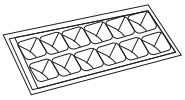

Jääastia

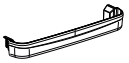

Jääkaapin oven ylähylly

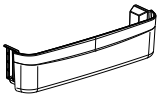

Jääkaapin oven alahylly

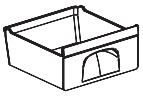

Ylempi pakastimen vetolaatikko

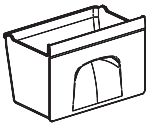

Alempi pakastimen vetolaatikko

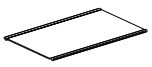

Jääkaapin lasihylly x 2

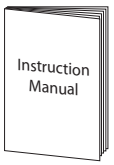

Käyttöopas

L113CW20E_IB_5L_Final200602.indb 44 3/6/2020 10:02 AM

Paikka

Kun valitset laitteen sijaintipaikan, varmista, että lattia on tasainen ja luja, ja että huone on hyvin tuuletettu, ja että sen lämpötila on keskimäärin 16 °C - 38 °C. Älä sijoita laitetta lähelle lämmönlähdettä, kuten liesi, boileri tai lämpöpatteri. Vältä myös suoraa auringonpaistetta, sillä se voi lisätä sähkönkulutusta. Myös hyvin kylmä ympäristö voi saada laitteen toimimaan huonosti. Tätä laitetta ei ole tarkoitettu autotalli- tai ulkokäyttöön. Älä päällystä laitetta millään peitteellä. Tämä jäähdytyslaite ei ole tarkoitettu käytettäväksi sisäänrakennettuna laitteena.

Nivellering af enheden

Niveller enheden ved brug af de justerbare fødder på forsiden af enheden. Hvis enheden ikke er plan, vil lågerne og de magnetiske forseglinger ikke virke ordentligt.

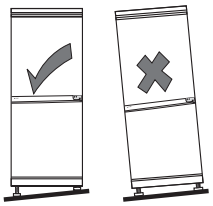

Tyhjän tilan jättäminen

Kun asennat laitteen, varmista, että molemmalle puolelle jää 25 mm tyhjää tilaa, taakse 50 mm ja laitteen yläpuolelle 25 mm. Oven kätisyyden voi vaihtaa paremmin tilaan sopivaksi. Varmista, että tilaa on on yli kaksi kertaa leveys- ja syvyysmitan, jotta laitteen luukku pystyy avautumaan maksimikulmaan.

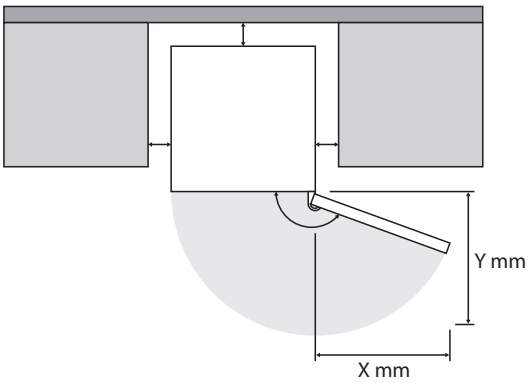

L113CW20E_IB_5L_Final200602.indb 45 3/6/2020 10:02 AM

Oven kääntymissuunnan vaihtaminen

Tarvittavat työkalut: Ristipääruuvitaltta / litteäkärkinen ruuvitaltta / kuusiokulma-avain

- Varmista, että laite on kytketty pois päältä ja tyhjä.
- Laitetta pitää kallistaa taaksepäin oven poistamiseksi. Laite on tuettava jotakin kiinteää kohdetta vasten, esimerkiksi tuolin yläreunaa vasten.
- Kaikki oven poistetut osat on säästettävä uudelleenasennusta varten.
- Älä aseta laitetta pitkäkseen. Jäähdytysjärjestelmä voi vahingoittua.
- On suositeltavaa, että kaksi henkilöä käsittelee laitetta kokoonpanon aikana.
- Jos haluat vaihtaa oven kääntymissuunnan päinvastaiseksi, suosittelemme turvautumaan pätevään teknikkoon. Sinun kannattaa yrittää vaihtaa oven avautumissuuntaa itse vain, jos uskot olevasi siihen pätevä.

1. Poista oikea yläsaranansuojus.

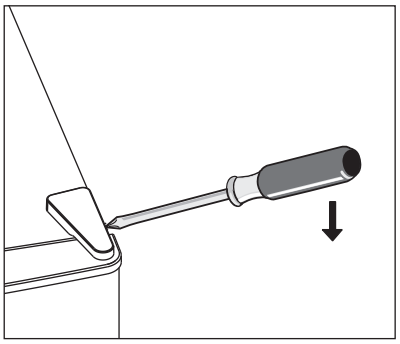

2. Irrota ruuvit. Poista sitten saranansuojus.

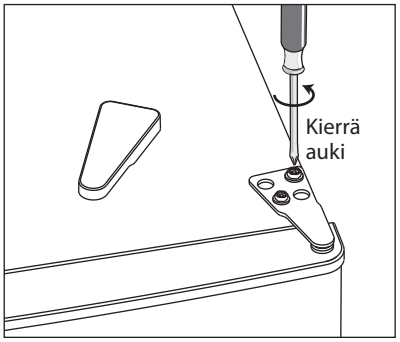

L113CW20E_IB_5L_Final200602.indb 46 3/6/2020 10:02 AM

ASENNUS

3. Poista yläsaranan ruuvinsuojus.

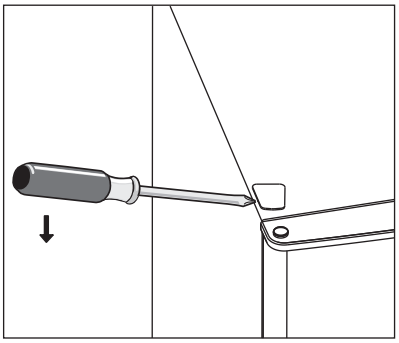

4. Siirrä ytimen suojus vasemmalta puolelta oikealle. Nosta sitten yläovi ja sijoita se pehmeälle alustalle, jotta se ei naarmuunnu.

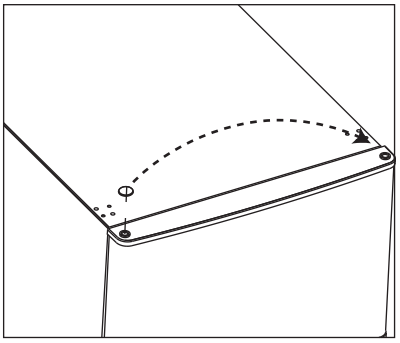

5. Irrota keskimmäinen sarana poistamalla ruuvit. Nosta sitten alaovi ja sijoita se pehmeälle alustalle, jotta se ei naarmuunnu.

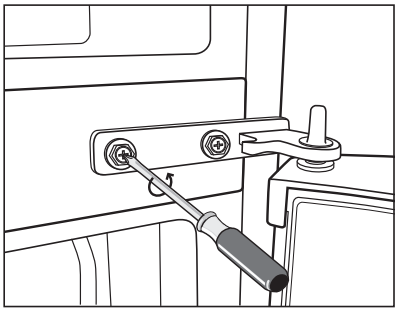

6. Poista ruuvien suojukset ja kiinnitä ne vastakkaiselle puolelle.

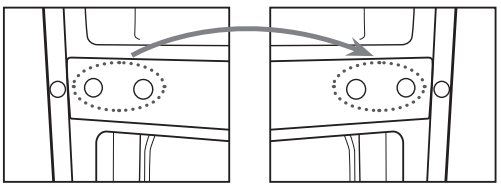

FI

L113CW20E_IB_5L_Final200602.indb 47 3/6/2020 10:02 AM

ASENNUS

7. Poista ruuvit ja alasarana. Poista sitten tasausjalat molemmilta puolilta.

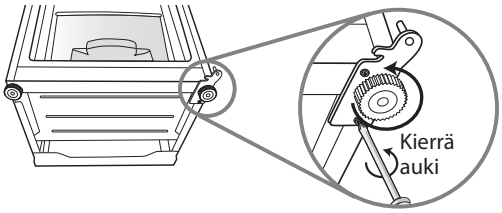

8. Kierrä auki ja poista alasaranan tappi, käännä kannatin ympäri ja aseta takaisin.

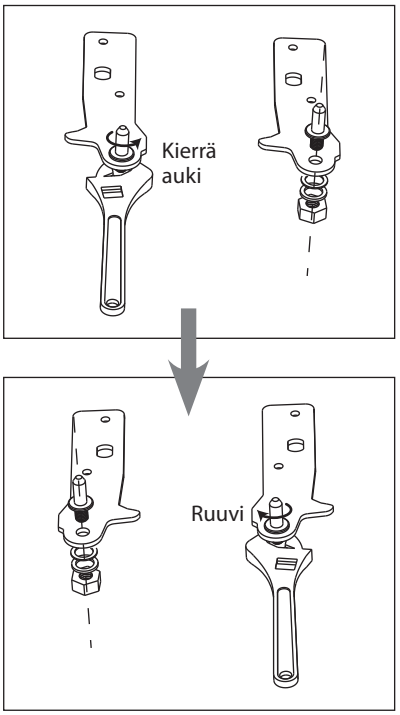

9. Kiinnitä saranata alaosaan. Aseta molemmat tasausjalat paikoilleen. Aseta ovi oikeaan asentoon.

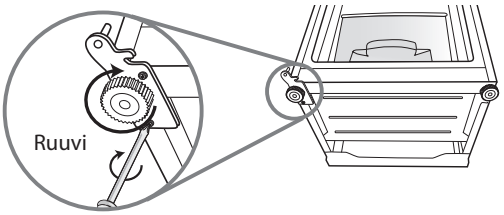

⚠

- Älä aseta laitetta pitkäkseen. Jäähdytysjärjestelmä voi vahingoittua.
- Ovien kätisyyttä vaihdettaessa kallista laitetta, kun alasaranan paikkaa vaihdetaan tai tasapainotusjalkaa säädetään. Älä aseta laitetta pitkäkseen.

FI

L113CW20E_IB_5L_Final200602.indb 48 3/6/2020 10:02 AM

ASENNUS

10. Siirrä alemman oven saranan reiän suojus vasemmalta oikealle puolelle.

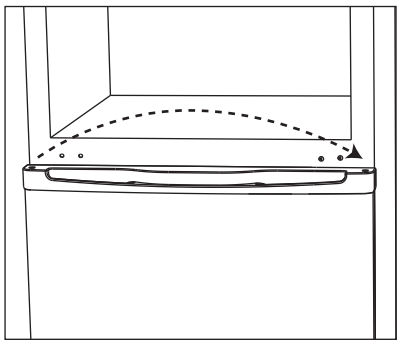

11. Aseta keskisarana vastakkaiseen suuntaan 180 astetta, ja aseta se vasemmanpuoleiseen asentoon. Aseta keskisaranan tappi alaoven yläreikään ja kiristä sen jälkeen pultit.

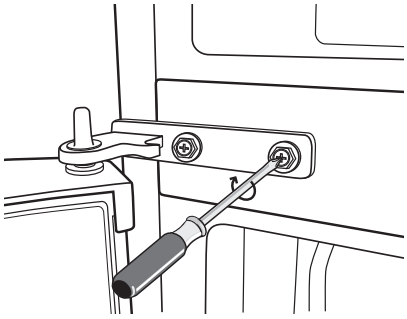

⚠ Varmista, että alaovi on kohdistettu vaaka- ja pystysuunnassa niin, että tiivisteet ovat tiiviit kaikilla puolilla ennen saranatapin lopullista kiinnittämistä.

12. Aseta ylempi ovi takaisin pakalleen. Varmista, että ovi on kohdistettu vaaka- ja pystysuunnassa niin, että tiivisteet ovat tiiviit kaikilla puolilla ennen yläsaranan lopullista kiinnittämistä.
13. Liitä yläsaranan kannatin ja ruuvaa se kiinni laitteen yläosaan.
14. Käytä sen kiristämiseen kiintoavainta, jos on tarpeen.

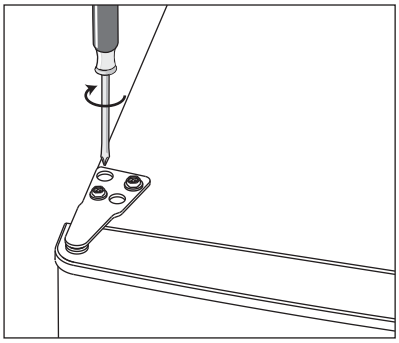

15. Aseta saranan suojus paikalleen ja ruuvaa suojus kiinni.
16. Kun ovet on kiinni, varmista, että ovet olemme kohdistettu vaaka- ja pystysuunnassa niin, että tiiviste on tiivis kaikilla puolilla ennen alasaranan lopullista kiinnittämistä. Säädä säädettävää jalkaa tarpeen mukaan uudelleen.

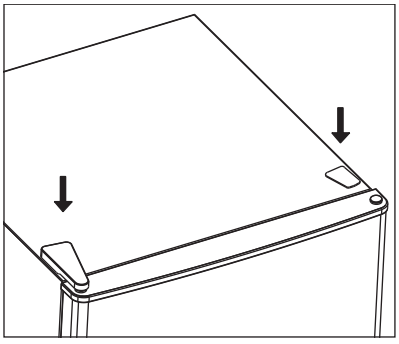

FI

L113CW20E_IB_5L_Final200602.indb 49 3/6/2020 10:02 AM

Joissakin tapauksissa oven tiiviste voi rusentua pitkäkestoisessa säilytyspaineessa, mikä johtaa siihen, ettei oven tiiviste mahdollista sulkemista, kun kätisyys vaihdetaan.

Toimi seuraavasti ongelman ratkaisemiseksi:

1. Irrota oven tiiviste ylä- tai alakulmasta ja lämmitä sitä hiustenkuivaajalla; lämpö mahdollistaa oven tiivisteen palautumisen alkuperäiseen muotoonsa. Älä puhalla suoraan laitteeseen, lämpö voi vahingoittaa laitteen muita osia.
2. Kierrä oven tiiviste ylösalaisin niin, että sarananpuoleinen sivu jää saranapuolelle.
3. Liitä oven tiiviste takasin oveen ylä- tai alakulmasta.
4. Jos ongelma ei korjaudu, ota yhteyttä paikalliseen huoltokeskukseen tuen saamiseksi.

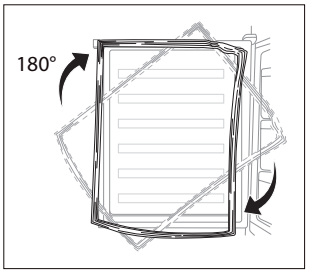

Puhdistus ennen käyttöä

Pyyhi laitteen sisäpuoli laimealla soodaliuoksella. Huuhtele sen jälkeen lämpimällä vedellä käyttämällä puristettua sientä tai kierrettyä liinaa. Pese hyllyt ja salaattilokero lämpimällä pesuainevedellä ja kuivaa kokonaan ennen takaisin laitteeseen asettamista. Pyyhi laitteen ulkopinta kostealla liinalla.

Jos kaipaat lisätietoja, katso luku **Puhdistus**.

- **Ennen kuin liität laitteen verkkovirtaan, SINUN ON**
  Tarkistettava, että sähköpistorasia on jääkaapin toimitukseen kuuluvan pistokkeen mukainen.
- **Ennen päälle kytkemistä!**
  Kytke laite päälle vasta kahden tunnin kuluttua laitteen siirtämisestä. Jäähdytysnesteen asettumiseen kuluu aikaa.

Ennen laitteen puhdistamista

Ennen kuin laitat elintarvikkeita laitteeseen, kytke sen virta päälle ja odota 24 tuntia varmistaaksesi, että se toimii oikein ja anna sen jäähtyä oikeaan lämpötilaan. Jääkaappia ei saa täyttää liikaa.

L113CW20E_IB_5L_Final200602.indb 50 3/6/2020 10:02 AM

Tuotteen yleiskatsaus

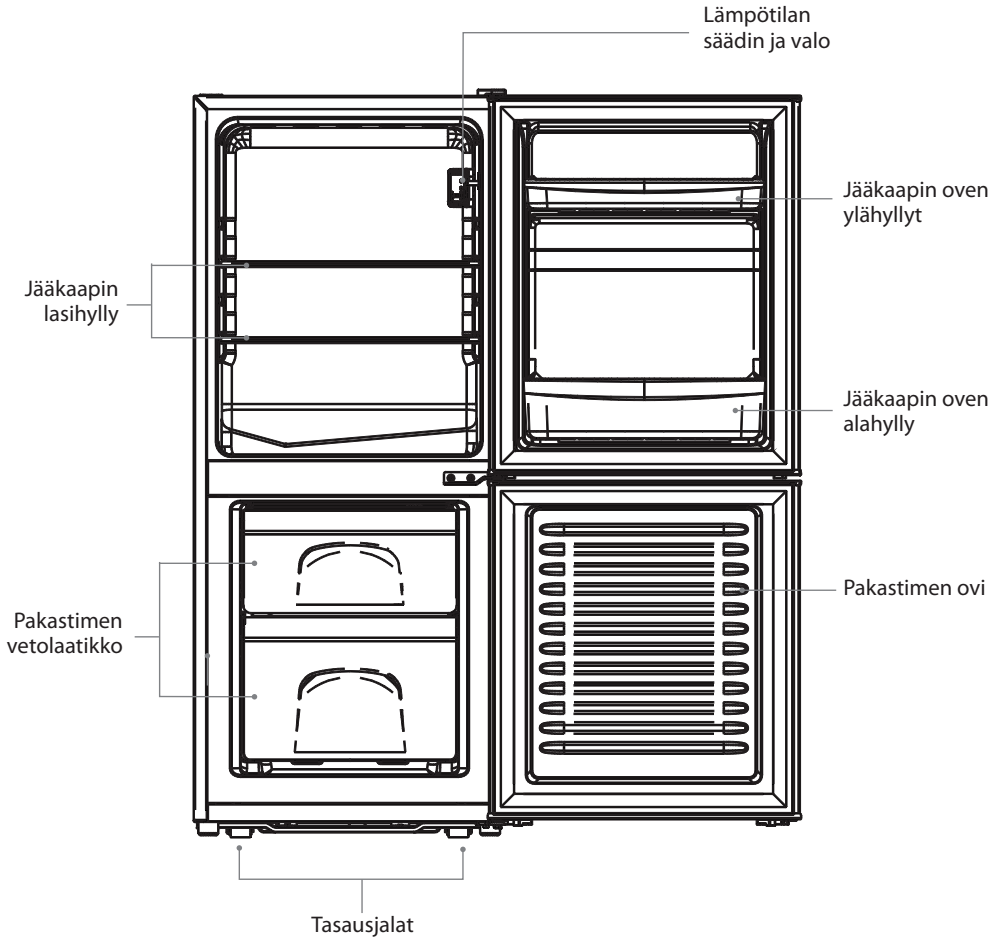

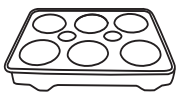

Kananmunateline

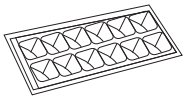

Jääastia

FI

Kaikki lisävarusteet, kuten vetolaatikot, hyllyt ja lokerot, tulee asentaa, kuten tässä kaaviossa suurimman energiatehokkuuden varmistamiseksi.

L113CW20E_IB_5L_Final200602.indb 51 3/6/2020 10:02 AM

Käyttö

Laitteen kytkeminen päälle

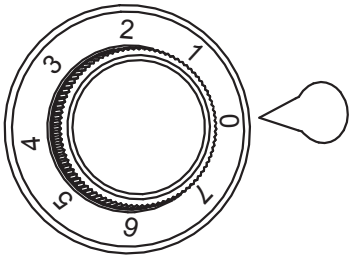

1. Liitä virtakaapeli verkkopistorasiaan. Laitteen sisälämpötilaa säädetään termostaatilla. Asetuksia on kahdeksan, joista asento **7** on kylmin ja asento **0** kytkee laitteen pois päältä.
2. Säädä termostaatin säätövalitsin haluttuun kohtaan pitäen mielessä, että mitä suurempi numero, sen kylmempi lämpötila. Kohta **3** tai **4** on suositeltu asetus käytettäessä laitetta normaalissa huonelämpötilassa (välillä 16 °C - 38 °C).
3. Laite ei ehkä toimi oikeassa lämpötilassa, jos se on erityisen kuumassa tai kylmässä huoneessa, tai jos avaat ovia usein.
4. Varmista, että laite on riittävän kylmä ruoan riittävään jäähdyttämiseen ja pakastukseen. Odota 24 tuntia, ennen kuin lisäät siihen ruokaa.
5. Jos olet huolissasi, että laite ei pidä ruokaa riittävän kylmänä ja haluat tarkistaa lämpötilan, tarvitset erikois-jääkaappi/pakastin-lämpömittarin. Niitä on saatavana useimmista supermarketeista ja rautakaupoista. Aseta lämpömittari jääkaappiin tai pakastelokeroon yli yön. Jääkaappiosaston oikea lämpötila on alle 5 °C. Pakasteosaston oikea lämpötila on alle -18 °C.

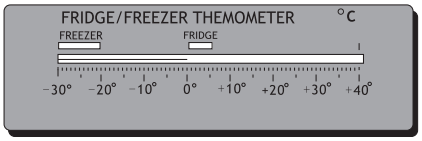

FI

Lämpötilan säätäminen

Laitteen sisälämpötilaa säädetään termostaatilla. Suositeltu asento on kylminä vuodenaikoina (esim. talvella) **1** - **4** ja lämpiminä asento **5** - **7**. Säädä lämpötila vuodenajan mukaan.

Korkea lämpötila-asetus voi nopeuttaa ruoan pilaantumista ja lisätä siten ruoan hävikkiä. Sen vuoksi ruoan optimaaliseksi säilyttämiseksi keskilämpötila-asetus on yleensä turvallisin ja sopivin valinta.

Laitteen sisältä kuuluu ääniä!

Laitteen sisältä saattaa kuulua joskus epätavallisia ääniä. Useimmat niistä ovat aivan normaaleja, mutta sinun tulee olla niistä tietoinen!

Tällaiset äänet aiheutuvat jäähdytysaineen kierrosta jäähdytysjärjestelmässä. Ilmiöstä on tullut korostuneempi CFC-vapaiden kaasujen käyttöönoton jälkeen. Tämä ei ole vika, eikä tämä vaikuta laitteen toimintaan. Se kertoo kompressorin toimivan ja pumppaavan jäähdytysainetta jäähdytyskiertoon.

L113CW20E_IB_5L_Final200602.indb 52 3/6/2020 10:02 AM

Vihjeitä ruoan säilyttämiseen

- Kypsennetty liha/kala tulee aina säilyttää raa'an lihan/kalan hyllyn yläpuolella bakteerien siirtymisen välttämiseksi. Säilytä raaka liha/kala astiassa, joka on riittävän iso kertyville nesteille ja kunnolla peittämiseen. Aseta astia alimmalle hyllylle.
- Jätä ruoan ympärille tyhjää tilaa, jotta ilma pystyy kiertämään osastojen sisällä. Varmista, että laitteen kaikki osat pysyvät kylminä.
- Välttääksesi tuoksujen leviämisen ja ruoan kuivumisen, pakkaa tai peitä ruoka erillisinä annoksina. Hedelmiä ja vihanneksia ei tarvitse peittää.
- Anna esikypsennetyn ruoan jäähtyä aina ennen kuin laitat sen jääkaappiin. Se auttaa ylläpitämään laitteen sisälämpötilan kylmänä.
- Estääksesi ilmaa karkaamasta laitteesta, yritä rajoittaa ovien avaamiskertoja. On suositeltavaa avata ovia ainoastaan laitettaessa ruokaa sisään tai otettaessa ulos.

Pakastusohjeet

- Käytä hyvälaatuista ruokaa ja käsittele sitä niin vähän kuin mahdollista. Pakasta ruokaa pieninä määrinä pakastuksen nopeuttamiseksi. Tällöin ne myös sulavat nopeammin, ja pystyt paremmin hallitsemaan tarvitsemiasi määriä.
- Anna kypsennetyn ruoan jäähtyä kokonaan. Jäähdytä ruoka ennen pakastamista, jos mahdollista.
- Ennen kuin pakastat ruoan mieti, kuinka aiot aikanaan valmistaa sen.
- Älä pakasta ruokaa metalliastioissa, jos aiot laittaa sen mikroaaltouuniin suoraan pakkasesta.
- Käytä erikoispakastepakkauksia, pakastinkelmua, polyeteenipakkauksia, muoviastioita ja alumiinifoliota (vai raskaaseen käyttöön tarkoitettua laatua). Jollet ole varma, kääri ruoka kaksinkertaiseen kääreeseen. Älä kääri hapokkaita ruokia, kuten sitrushedelmiä, alumiinifolioon. Älä käytä ohutta, tarttuvaa kelmua, lasia tai käytettyjä ruoka-astioita ilman puhdistusta.
- Poista pakkauksesta niin paljon ilmaa kuin mahdollista. Voit hankkia erityisen imupumpun liian ilman poistamiseen pakkauksesta.
- Jätä pieni ilmatila laajentumisvaraksi, kun pakastat nesteitä.
- Voit käyttää pakasteosaston tilan tehokkaimmin, jos pakastat nesteet (tai nestettä sisältävät kiinteät ruoat, kuten muhennos) kuutiomaisina lohkoina. Tätä sanotaan "esimuotoiluksi". Kaada neste kuutiomaisen pakkauksen sisällä olevaan polyeteenipussiin. Pakasta se, poista pakkauksesta ja sido pussi kiinni.

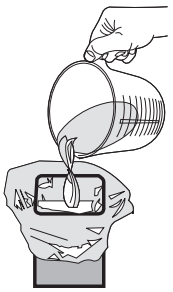

- Liitä pakasteisiin etiketti, sillä ne näyttävät samanlaisilta pakastettuina. Käytä eri värisiä erikoisjääkaappi/pakastin-teippejä, -tarroja ja -kyniä. Niiden avulla on helppo järjestää ja käyttää tehokkaasti pakastinta. Kirjoita etikettiin sisältö ja päivämäärä; muuten pakaste voi ylittää säilytysajan, jolloin se voi aiheuttaa ruokamyrkytyksen. Katso elintarvikepakkauksesta sen suositeltu säilytysaika.
- Voit myös lisätä painon ja kypsennysohjeita, esim. "Sulata ensin", "Kypsennä suoraan pakastettuna" ja pidä erityistä luetteloa, mitä kukin lokero sisältää. Tämä säästää tarpeettomalta oven avaamiselta ja hakemiselta.

Pakastetun ruoan sulatus

- Ota pakastettu ruoka ulos pakastelokerosta ja poista pakastettu ruoka pakkauksesta. Anna ruoan sulaa huoneenlämmössä. Muista, että sulatus lämpimällä alueella lisää vaarallisten bakteerien kasvua, jota matalalla lämpötilalla kypsentäminen ei ehkä tuhoa.
- Kuivaa ja poista kaikki sulamisen aikana kertynyt neste.
- Varmista aina ennen ruoan, etenkin lihan, kypsentämistä, ettei siinä näy jääkiteitä. Jääkiteet ovat merkki siitä, ettei ruoka ole kokonaan sulanut.
- Kuumenna ruoka mahdollisimman pian sulattamisen jälkeen.
- Useissa mikroaalto- ja sähköuuneissa on sulatusasetus. Välttääksesi bakteerien kertymisen, käytä näitä, jos aiot kypsentää ruokaa heti jälkeenpäin.

⚠ Älä jäädytä mitään sulatettua ruokaa uudelleen, jollet kuumenna sitä riittävästi haitallisten bakteerien tappamiseksi. Älä koskaan pakasta uudelleen sulatettuja äyriäisiä. Sulje pakkaukset huolellisesti kohteiden poistamisen jälkeen. Tämä estää kuivumisen tai "pakastepalamisen" ja muun ruoan huurtumisen.

FI

L113CW20E_IB_5L_Final200602.indb 53 3/6/2020 10:02 AM

Puhdistus

Sulattaminen

Pakasteosastoon voi kertyä huurretta, kun sitä on käytetty pitkän aikaa. Kaavi huurre pois muovisella kaapimella (ei kuulu toimitukseen).

⚠ Älä käytä metallista tai terävää kaavinta huurteen kaapimiseen äläkä käytä mitään sähkölaitetta sulatuksen nopeuttamiseen.

On suositeltavaa sulattaa laite, kun huurretta on kertynyt enintään 10 mm. Valitse sulatusajaksi ajankohta, jolloin pakasteiden määrä on vähäinen ja toimi seuraavien ohjeiden mukaisesti:

1. Poista ruoka laitteesta, kytke laite pois päältä irrottamalla virtakaapeli ja jätä ovi auki. Ideaalisessa tilanteessa ruoka tulisi laittaa toiseen pakastimeen. Jos se ei ole mahdollista, kääri ruoka sanomalehteen tai suureen pyyhkeeseen ja peitä vielä paksulla peitteellä pitääksesi ruoan kylmänä.
2. Aseta kuiva pyyhe pakastinosan reunalle. Kaavi huurre pois muovikaapimella. Jäljelle jäävän huurteen sulattamista voi nopeuttaa asettamalla kuumaa vettä sisältävä astia pakastinlokeroon ja sulkemalla ovi. Kun kiinteä huurre löystyy, kaavi se pois muovikaapimella.
3. Kun sulatus on valmis, puhdista laite sisältä ja ulkoa.

FI

Laitteen sisä- ja ulkopuolen puhdistaminen

- Poista kaikki ruoka yksiköstä. Laita pakastimesta otetut ruoat hyvin peitettyinä toiseen viileäsäilytyssäiliöön.
- Kytke yksikkö pois päältä ja irrota pistoke pistorasiasta.
- Poista kaikki hyllyt, vetolaatikot ja muut lisävarusteet. Pese ne ja pyyhi kuivaksi.
- Pyyhi laitteen sisäpuoli miedolla ruokasoodaliuoksella ja huuhtele se lämpimällä vedellä käyttäen pesusientä tai liinaa. Pyyhi täysin kuivaksi ennen hyllyjen ja lokeroiden asettamista paikoilleen.
- Puhdista ulkopuoli kostealla liinalla ja sen jälkeen tavallisella huonekalujen kiillotusvahalla. Varmista, että ovi on kiinni välttääksesi kiillotusaineen joutumisen laitteen oven tiivisteen magneettiin tai laitteen sisälle.
- Laitteen takana olevan kondensaattorin ritilän voi imuroida käyttämällä pehmeää harjasuutinta.
- Älä käytä mitään hiovia tai hapokkaita puhdistusaineita. Älä käytä höyrypuhdistimia.

L113CW20E_IB_5L_Final200602.indb 54 3/6/2020 10:02 AM

Kunnossapito

Sisälampun vaihtaminen

Sisälamppu on LED-lamppu. Se ei ole käyttäjän vaihdettavissa. Ota yhteyttä huoltoedustajaan.

Ole varovainen käsitellessäsi/siirtäessäsi laitetta

Pidä laitteesta kiinni sivuilta ja pohjasta siirtäessäsi sitä. Laitetta ei pidä missään olosuhteissa nostaa pitämällä kiinni ylätason reunoista.

Huolto

Tätä laitetta saa huoltaa ainoastaan valtuutettu teknikko ja ainoastaan alkuperäisiä varaosia saa käyttää. Älä koskaan yritä korjata laitetta itse. Kokemattomien henkilöiden tekemät korjaukset voivat johtaa vammoihin tai vakavaan toimintahäiriöön. Ota yhteys pätevään huoltoteknikkoon.

Virran kytkeminen pois päältä pitkäksi aikaa

Jos et käytä laitetta pitkään aikaan, irrota se verkkovirrasta, tyhjennä laite kokonaan ja puhdista se. Jätä ovet raolleen, jottei laitteeseen synny epämiellyttäviä hajuja.

Kosteuden tiivistyminen

Kosteutta saattaa tiivistyä laitteen ulkopuolelle. Tämä saattaa johtua muutoksesta huoneen lämpötilassa. Pyyhi laite kuivaksi kosteudesta. Jos ongelma jatkuu, ota yhteyttä pätevään teknikkoon avun saamiseksi.

FI

Hävittäminen

Vanhalla laitteella on vielä hieman jäännösarvoa. Ympäristöystävällinen hävitystapa varmistaa, että arvokkaat raaka-aineet kierrätetään ja käytetään uudelleen. Laitteessa käytetty jäähdytysaine ja eristysmateriaali vaativat erikoishävitystoimenpiteitä. Varmista, ettei yksikään laitteen takana olevista putkista vahingoitu ennen hävittämistä.

Saat paikallisilta viranomaisilta ajantasaiset tiedot vanhan laitteen ja pakkauksen hävittämisestä uuden tieltä.

Kun hävität vanhan laitteen, poista turvallisuuden vuoksi kaikki oven lukot tai salvat ja irrota ovet.

Tekniset tiedot

Nimellisjännite	220-240V~, 50 Hz
Nimellisvirta	0,7 A
Nimellisteho	100 W
Ilmastoluokka	N, ST Tämä laite on tarkoitettu käytettäväksi ympäristön lämpötiloissa 16 - 38°C esitetyn energian kulutuksen ja luokituksen saavuttamiseksi.
Mitat (k x l x s)	1130 x 480 x 490 mm

Ominaisuudet ja tekniset tiedot voivat muuttua ilman erillistä ilmoitusta.

L113CW20E_IB_5L_Final200602.indb 55 3/6/2020 10:02 AM

Tak for købet af din nye Logik køleskab med fryser.

Vi anbefaler at du bruger lidt tid på at læse denne brugsvejledning, så du forstår alle betjeningsfunktioner fuldt ud.

Læs alle sikkerhedsinstruktionerne omhyggeligt før brug, og behold denne brugsvejledning til senere brug.

Udpakning

Fjern al emballagen fra apparatet. Behold emballagen. Hvis du ønsker at bortskaffe emballagen, bedes du venligst gøre dette i henhold til den lokale lovgivning.

Følgende dele er inkluderet:

DK

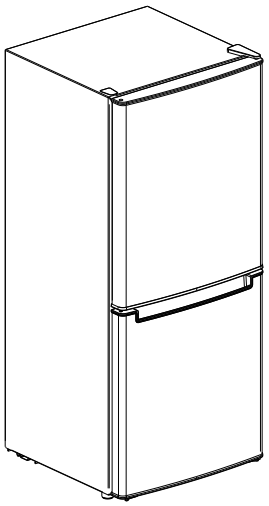

Hovedenheden

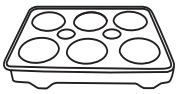

Æggebakke

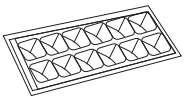

Isbakke

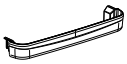

Øverste lågehylde til fryser

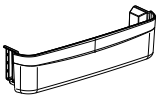

Nederste lågehylde til køleskab

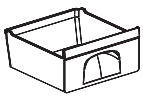

Øverste Fryserskuffe

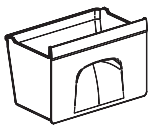

Nederste Fryseskuffe

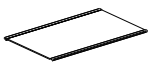

Glashylde til køleskab x 2

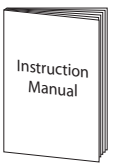

Brugervejledning

L113CW20E_IB_5L_Final200602.indb 56 3/6/2020 10:02 AM

Placering

Når du vælger hvor din enhed skal stilles, skal du sørge for at gulvet er plan og stabil, samt at værelset er ordentligt ventileret med en gennemsnitstemperatur fra 16°C til 38°C. Undgå at stille din enhed i nærheden af en varmekilde, f.eks. et komfur, et fyr eller en radiator. Undgå også direkte sollys, da dette kan forøge strømforbruget. Meget kolde omgivende temperaturer kan også gøre, at enheden ikke fungerer korrekt. Denne enhed er ikke beregnet til brug i en garage eller udendørs. Tildæk ikke enheden med nogen form for dækning. Dette køleapparat er ikke beregnet til brug, som et indbygget apparat.

Nivellering af enheden

Niveller enheden ved brug af de justerbare fødder på forsiden af enheden. Hvis enheden ikke er plan, vil lågerne og de magnetiske forseglinger ikke virke ordentligt.

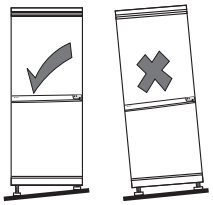

Krav til fri plads

Når du opsætter enheden, skal du sørge for at der er mindst 25 mm fri plads på begge sider, 50 mm bagpå og 25 mm ovenover enheden. Lågen kan både åbnes til højre og venstre alt efter hvad er bedst i henhold til hvor den står. Sørg venligst for, at der er mindst to gange enhedens bredde og dybde, så lågen kan åbnes helt op til en maks. vinkle.

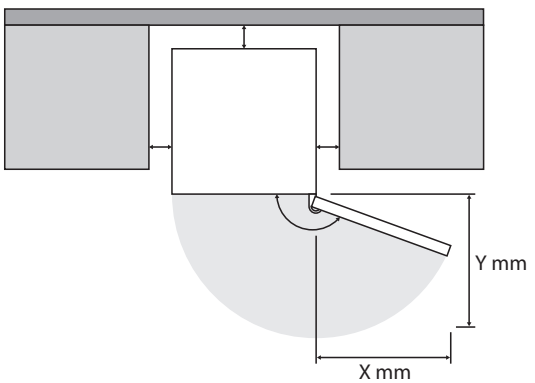

DK

L113CW20E_IB_5L_Final200602.indb 57 3/6/2020 10:02 AM

Sådan skiftes åbningsretningen

Du skal bruge følgende værktøjer: Philips skruetrækker / Flad skruetrækker / sekskantet skruenøgle

- Sørg for, at enhedne ikke er sluttet til stikkontakten og at den er tom.
- Enheden skal vippes bagover, før lågen kan tages af. Du skal stille enheden på en solid overflade, f.eks. en stol, lige under toppanelet.
- Alle fjernede dele skal gemmes, så de kan bruges når lågen skal sættes på igen.
- Undgå, at ligge enheden helt ned, da dette kan beskadige dens kølesystem.
- Vi anbefaler, at der er 2 personer til at håndtere enheden under installation.
- Hvis du ønsker at skifte lågens åbningsretning, anbefaler vi at du kontakter en kvalificeret tekniker. Du skal kun skifte lågens åbningsretning, hvis du mener at du er kvalificeret til det.

1. Fjern beslaget på det øverste højre hængsel.

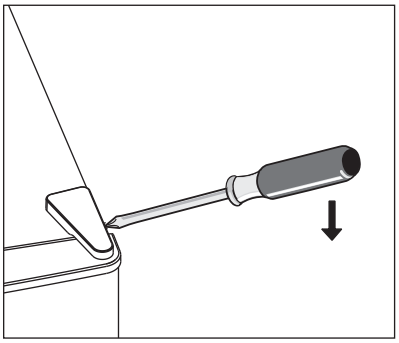

2. Skrue skruerne ud. Fjern herefter hængselbeslaget.

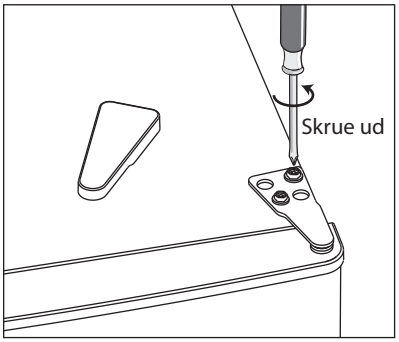

L113CW20E_IB_5L_Final200602.indb 58 3/6/2020 10:02 AM

INSTALLATION

3. Fjern beslaget på skruen øverst til venstre.

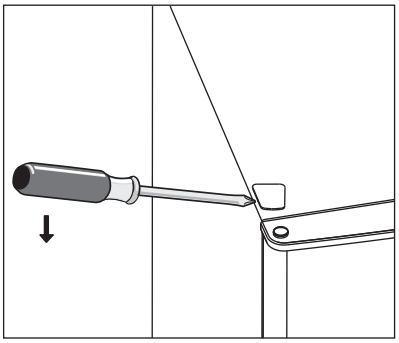

4. Flyt beslaget fra venstre side til højre side. Løft derefter den øverste dør og placer den på en beskyttet overflade for at forhindre den i at efterlade ridser.

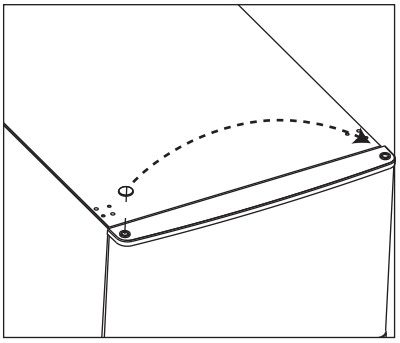

5. Tag det midterste hængsel af ved at fjerne skruerne. Løft den nederste dør op og placer den på en beskyttet overflade for at forhindre den i at efterlade ridser.

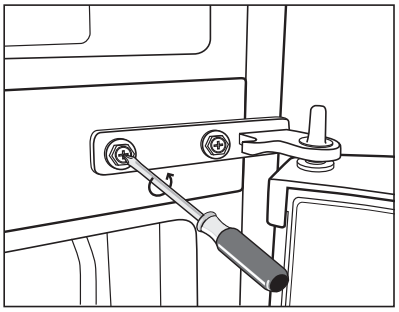

6. Fjern skruernes dæksel og placer dem på den modsatte side.

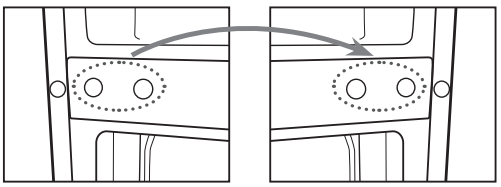

DK

L113CW20E_IB_5L_Final200602.indb 59 3/6/2020 10:02 AM

INSTALLATION

7. Fjern skruerne og bundhængslet. Fjern derefter den stabiliserende fod fra begge sider.

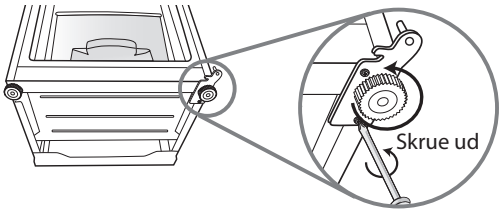

8. Skrue den nederste hængselpind af, vend beslaget og sæt det på igen.

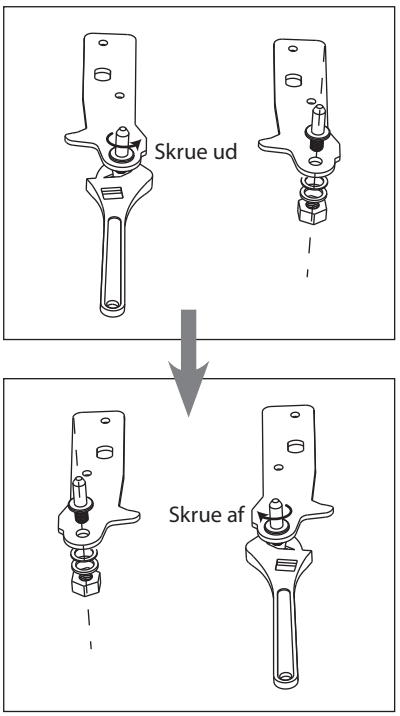

9. Sæt den nederste hængsel. Erstat begge stabiliserende fødder. Overfør døren til den rigtige position.

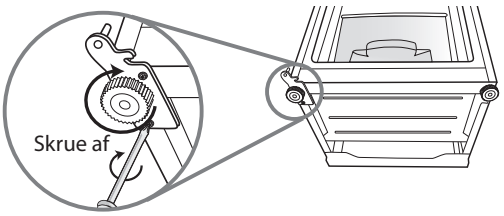

⚠

- Undgå, at ligge enheden helt ned, da dette kan beskadige dens kølesystem.
- Når lågen skal vendes om, og det nedre hængsel skiftes, eller når foden justeres, skal du vippe enheden. Enheden må ikke lægge enheden helt ned.

DK

L113CW20E_IB_5L_Final200602.indb 60 3/6/2020 10:02 AM

INSTALLATION

10. Flyt hængslets huldæksel på den nederste dør fra venstre til højre side.

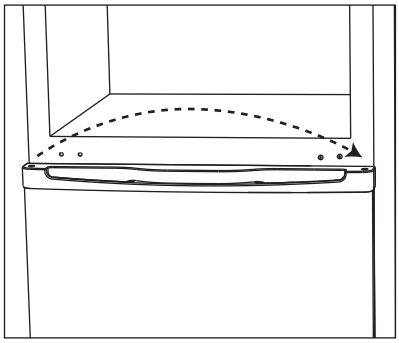

11. Aseta keskisarana vastakkaiseen suuntaan 180 astetta, ja aseta se vasemmanpuoleiseen asentoon. Aseta keskisaranan tappi alaoven yläreikään ja kiristä sen jälkeen pultit.

⚠ Sørg for, at den nederste låge lukker ordentligt både vandret og lodret, så pakningerne lukkes til på alle sider, før du spænder hængslet fast.

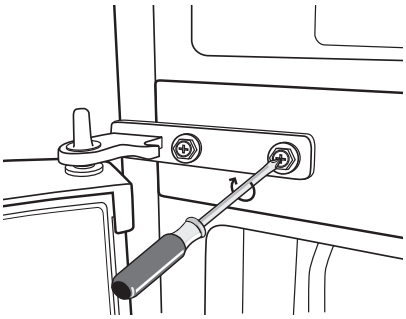

DK

12. Sæt øvre lågen på igen. Sørg for, at lågen lukker ordentligt både vandret og lodret, før du spænder det øverste hængsel fast.
13. Sæt hængselbeslaget på, og fastspænd det for oven på enheden.
14. Brug en skruenøgle til, at fastspænde med hvis nødvendigt.

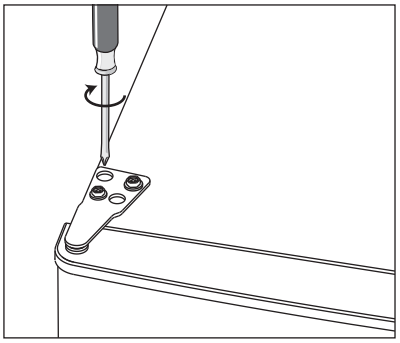

15. Sæt beslagene til hængslet og skruen på igen.
16. Luk døre, og kontroller at den lukker ordentligt både vandret og lodret, før du spænder det nederste hængsel fast. Juster fødderne efter behov.

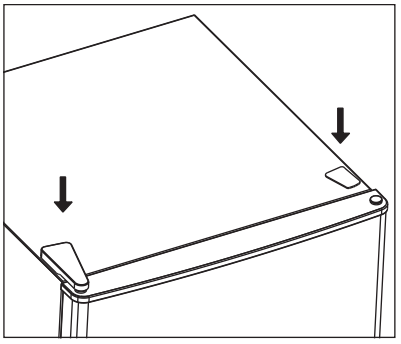

L113CW20E_IB_5L_Final200602.indb 61 3/6/2020 10:02 AM

Efter længere tids brug kan lågens tætningsliste være presset på en sådan måde, at den ikke kan lukke lågen ordentligt, når lågen vendes.

Følg trinene nedenfor, for at løse dette problem:

1. Pil tætningslisten af, først på hjørnerne foroven og forneden, og varm dem med en hårtørrer. Varmen gør, at tætningslisten går tilbage til dens oprindelige form. Undgå, at blæse direkte på enheden, da varmen kan skade delene på enheden.
2. Vend tætningslisten om på hovedet, så siden mod hængslet er den samme.
3. Sæt tætningslågen tilbage på lågen fra oven og ned.
4. Hvis tætningslågen ikke lukker lågen ordentligt, bedes du kontakte et servicecenter for hjælp.

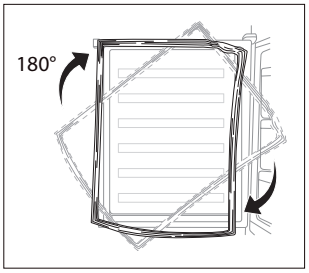

Rengøring før brug

Rengør enheden indvendigt med en mild blanding af bikarbonat af soda. Skyld efter med varmt vand og en vreden svamp eller klud. Vask hylderne og salatbeholderen med varmt sæbevand, og tør dem rene før du sætter dem ind i enheden. Rengør enhedens yderside med en fugtig klud.

Se venligst afsnittet **Rengøring** for yderligere oplysninger.

DK

- **Før du slutter enheden til stikkontakten, SKAL DU**
  Kontroller, at stikkontakten er kompatibel med stikket, som følger med enheden.
- **Før du tænder for enheden!**
  Undgå, at tænde for enheden indenfor 2 timer efter den er blevet flyttet. Kølevæsken skal have tid til, at bundfælde sig.

Før du tager enheden i brug

Tænd for enheden og lad den stå i 24 timer, før du ligger madvarer ind i den, så du sørger for at den virker ordentligt og giver den tid til at nå den rigtige temperatur. Undgå, at fylde for meget i enheden.

L113CW20E_IB_5L_Final200602.indb 62 3/6/2020 10:02 AM

Produktoversigt

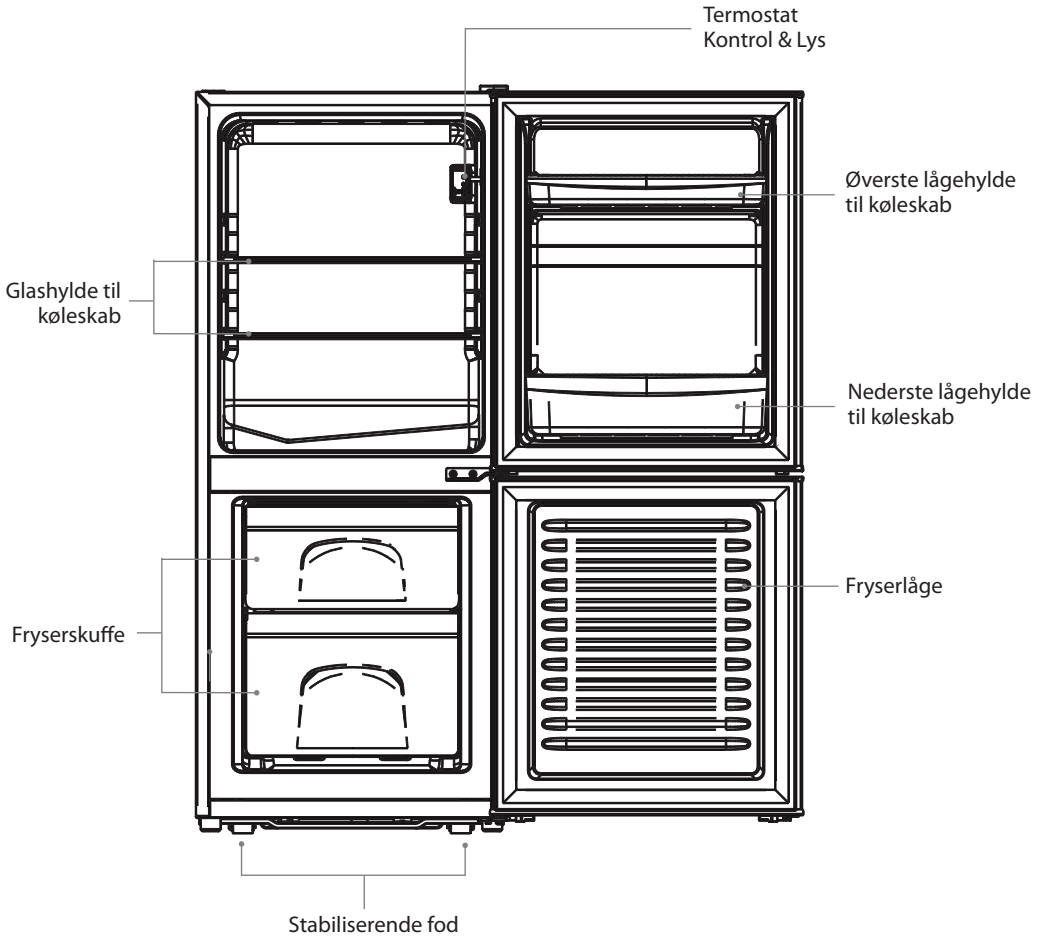

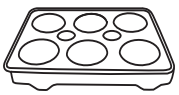

Æggebakke

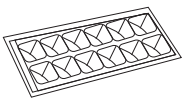

Isbakke

DK

⚠ Alt tilbehør som skuffer, hylder og altaner, skal opbevares være som på billedet her, for at opnå den mest effektive energiudnyttelse.

L113CW20E_IB_5L_Final200602.indb 63 3/6/2020 10:02 AM

Betjening

Sådan tænder du for din enhed

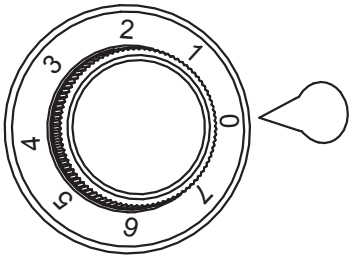

1. Slut herefter el-ledning til stikkontakten. Temperaturen indeni enheden styres af et termostat. Der er otte indstillinger, hvor **7** er det koldeste, og **0** slukker for enheden.
2. Stil termostatknappen på den ønskede temperatur, og husk at jo højere nummeret er, jo laverer bliver temperaturen. Det anbefales, at du stiller knappen på **3** eller **4**, når enheden står på et sted med stuetemperatur (mellem 16°C og 38°C).
3. Enheden vil muligvis ikke have den rigtige temperatur, hvis den står på et meget varmt eller koldt sted, eller hvis lågen hele tiden åbnes.
4. For at sikre at temperaturen er kold nok til at køle og fryse dine madvarer, bedes du vente i 24 timer før du ligger maden ind.
5. Hvis du er bekymret om din enhed ikke køler nok, og du gerne vil tjekke temperaturen, skal du bruge et bestemt termometer, som er beregnet til køleskabe/ fryserer. Du kan købe disse i de fleste supermarkeder og isenkrammere. Lig termometeret i køleskabet eller i fryseren, og efterlad det natten over. Den korrekte temperatur indeni køleskabet, skal være lavere end 5°C. Den korrekte temperatur indeni fryseren, skal være lavere end -18°C eller lavere.

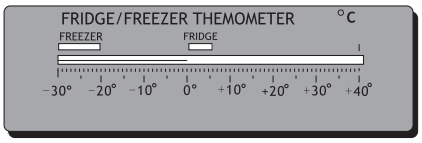

DK

Indstilling af temperaturen

Temperaturen indeni enheden styres af et termostat. Hvis enheden står på et koldt sted (f.eks. om vinteren), anbefales det at du stiller knappen på **1** eller **4**, og hvis den står på et varmt sted, anbefales det at du stiller den på **5** eller **7**. Indstil venligst knappen i henhold til miljøet.

En høj temperaturindstilling kan gøre, at fødevarerne hurtigere fordærver, hvilket øger madaffaldet. Derfor er en mellemtemperaturindstilling generelt den mest sikre og passende, for at opnå en optimal fødevarekonservering.

Støj indeni enheden

Du vil muligvis bemærke at din enheden af og til laver nogle underlige lyde. De fleste af disse lyde er ganske normalt, men du bør stadig være opmærksom på dem!

Disse lyde kommer, når kølevæsken indeni kølesystemet cirkulerer rundt. De er blevet højere, siden man er begyndt at bruge CFC-fri gasser. Dette er ikke en fejl, og påvirker ikke virkningen af din enhed. Dette er kompressormotoren som er i gang, mens den pumper kølevæsken rundt i systemet.

L113CW20E_IB_5L_Final200602.indb 64 3/6/2020 10:02 AM

Råd til opbevaring af mad i enheden.

- Tilberedt kød/fisk skal altid opbevares på en hylde ovenover råt kød/fisk, så du undgår at bakterierne ikke spreder sig. Opbevar råt kød/fisk i en beholder, som er stor nok til at indeholde væsken, og sørg for at tildække den ordentligt. Stil beholderen på den nederste hylde.
- Sørg for, at der er fri plads omkring dine madvarer, så luften kan cirkulerer indeni beholderne. Sørg for, at alle delene af enheden holdes kolde.
- For at madvarerne ikke skal påvirke hinnanden eller tørre ud, skal du sørge for at pakke eller tildække madvarerne separat. Det er ikke nødvendigt at pakke frugt og grøntsager ind.
- Sørg altid for, at forkogt mad er kølet ordentligt ned, før du putter dem ind i enheden. Dette hjælper med at bibeholde temperaturen indeni enheden.
- Undgå, at åbne lågerne hele tiden, så du ikke lukker for meget koldt luft ud af enheden. Vi anbefaler, at du kun åbner lågerne, når du skal putte madvarer ind eller tage dem ud.

Forberedelser til nedfrysningen

- Brug kvalitetsmad, og undgå at røre ved det for meget. Frys mad i små portioner, så de fryser hurtigere, tager mindre tid om at fryse op og giver dig bedre mulighed for, at vælge mængden af mad.
- Lad kogt mad køle helt ned. Nedkøl maden, før du fryser den hvis muligt.
- Overvej hvordan du ønsker, at tilberede maden før du fryser den.
- Undgå, at fryse mad i metalbeholdere, hvis du ønsker at putte dem direkte i mikrobølgeovnen fra fryseren.
- Brug særlige fryseposer, frysefilm, polyethylenposer, plastikbeholdere og aluminiumsfolie (kun kraftig folie). Pak din mad ind to gange, hvis du er i tvivl. Undgå, at bruge aluminiumsfolie til syreholdige madvarer, f.eks. citrusfrugter. Undgå, at bruge tyndt klisterfilm, glas eller beskidte madbeholdere.
- Luk så meget luft ud af beholderen som muligt. Det er muligt, at købe en særlig sugepumpe, som suger luften ud af emballagen.
- Efterlad lidt luft, når du fryser væsker, så der er plads til udvidelsen.
- Den mest effektive måde, at bruge pladsen indeni fryseren på, er at fryse væsker (faste fødevarer med væsker, f.eks. en gryderet) i små tern. Dette kaldes "præformning". Hæld væsken i en polypose, som ligger i en firkantede beholder. Frys den, fjern den fra beholderen og forsegl posen.

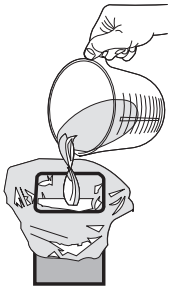

- Sæt mærker på dine frosne madvarer, da de ligner hinanden når de er frosne. Brug særligt tape, mærkater og kuglepenne med forskellige farver, som er beregnet til frysere og køleskabe. Dette giver dig mulighed for nemt, at organisere din fryser og bruge den på en effektiv måde. Skriv hvad indholdet er og datoen, ellers kan den frosne mad ske at blive for gammel, som kan føre til madforgiftning. Se venligst emballagen på maden, vedrørende den anbefalede opbevaringstid.
- Du kan også skrive vægten og notater om tilberedningen, f.eks. "optø først" eller "kog mens frossen", og skrive ned hvad der er i hver skuffe. Herefter er det ikke nødvendigt, at åbne lågen og søge efter maden.

DK

Optøning af frossen mad

- Tag den frosne mad ud af fryseren, og tag emballagen af. Lad den tø op i stuetemperatur. Husk på, at hvis maden tøes op på et varmt sted, kan der opstå bakterier, som muligvis ikke slås ihjel ved madlavning på lave temperaturer.
- Hæld væsker fra optøningen væk eller smid dem ud.
- Sørg altid for, at der ikke er iskrystaller i maden før tilberedningen, specielt i kød. Disse krystaller betyder, at maden stadig er frossen.
- Tilbered maden så hurtigt som muligt efter optøningen.
- De fleste mikrobølgeovne og ovne er udstyret med en optøningsfunktion. For at undgå bakterieopbygning, bedes du kun bruge disse hvis du skal tilberede maden umiddelbart herefter.

⚠ Du må aldrig fryse noget, som allerede har været frossen og tøet op, med mindre du koger det igen for at slå skadelige bakterier ihjel. Du må ikke genfryse optøet skaldyr. Sørg for, at pakken maden ordentlig ind igen, når du har taget noget ud af den. Dette forhindre udtørring eller frostbrand og opbygning af frost på de resterende madvarer.

L113CW20E_IB_5L_Final200602.indb 65 3/6/2020 10:02 AM

Rengøring

Afrimning

Når din fryser har været brugt i et stykke tid, kan der opstå en del frost indeni den. Skrab frosten væk med en plastikskraber (følger ikke med).

⚠ Undgå, at skrabe frosten væk med en metalgenstand eller en anden skarp genstand, og undgå at bruge elapparater til afrimningen.

Vi anbefaler, at du afrimer enheden, når frostlaget er nået op på 10mm. Vælg et tidspunkt, hvor du ikke har så mange frosne madvarer i enheden, og følg følgende fremgangsmåde:

1. Tag maden ud, sluk for enheden på stikkontakten og lad lågen stå åben. Dine frosne madvarer skal helst ligges i en anden fryser. Hvis det ikke er muligt, skal du pakke dem ind i avispapir eller store håndklæder, og vikl dem herefter ind i et tykt tæppe så de holdes kolde.
2. Placér et tørt håndklæde på kanten af afdelingshylden. Skrab frosten væk med en plastikskraber. Du kan afrime det resterende frost hurtigere ved at stille en skål med varmt vand indeni fryseren og lukke lågen. Skrab frosten væk med en plastikskraber, som den løsner sig.
3. Når du har afrimet enheden, skal du gøre den ren både indvendigt og udvendigt.

Rengøring af enheden, indvendigt og udvendigt

DK

- Fjern alle fødevarer fra apparatet. Fødevarerne i fryseren skal puttes i andre kølige opbevaringsbeholdere, og tildækkes godt.
- Sluk for apparatet og træk strømkablet ud af stikkontakten.
- Fjern alle hylder, skuffer og andet tilbehør. Vask dem, og tør dem derefter af.
- Rengør indersiden af enheden med en mild blanding af bikarbonat af soda, og tør efter med vredent svamp eller klud med varmt vand. Tør enheden helt af, og sæt herefter hylderne og skufferne på plads.
- Brug en fugtig klud til rengøring af ydersiden, og tør efter med en standard almindeligt pudsemiddel. Sørg for, at døren er lukket, så der ikke kommer pudsemiddel på den magnetiske lågeforsegling eller på indersiden af enheden.
- Det er muligt, at støvsuge kondensatorristen og komponenterne omkring den bagpå enheden, ved brug af et børstemundstykke.
- Brug ikke slibende eller sure rengøringsmidler. Brug ikke en damprenser.

L113CW20E_IB_5L_Final200602.indb 66 3/6/2020 10:02 AM

Vedligeholdelse

Udskiftning af pæren indeni enheden

Lyset inde i apparatet er en LED-lampe. Denne kan ikke skiftes af brugeren. Kontakt venligst din forhandler.

Udvis forsigtighed når du håndterer/flytter enheden

Hold på enhedens sider eller understykket, når den skal flyttes. Den må under ingen omstændigheder løftes i kanterne på overfladen.

Servicering

Enheden må kun serviceres af en autoriseret tekniker, og der må kun bruges originale dele. Du må under ingen omstændigheder selv forsøge at reparere enheden. Reparationer, der er udført af uerfarne personer, kan forårsage skade eller alvorlige funktionsfejl. Kontakt en kvalificeret tekniker.

Når enheden skal slukkes i længere tid

Når enheden ikke er brug i lang tid, skal du afkoble den fra strømforsyningen, tømme al mad og rengøre enheden, efterladende dørene åbne for at undgå ubehagelige lugte.

Kondensering

Kondensering kan opstå uden på enheden. Dette kan være grundet skift i rummets temperatur. Tør alle rester af fugt af. Hvis problemet fortsætter, så kontakt en kvalificeret tekniker for assistance.

DK

Bortskaffelse

Gamle enheder har stadig en restværdi. Når enheden bortskaffes på en miljøvenlig måde, sørger du for at værdifulde råvarer genbruges. Kølevæsken og isoleringsmaterialerne i din enhed, skal bortskaffes på særlig vis. Sørg for, at rørene bagpå enheden ikke er beskadiget før bortskaffelsen.

Opdaterede oplysninger om mulighederne for bortskaffelsen af din gamle enhed, samt emballagen fra din nye enhed, kan findes hos din lokale kommune.

Når du bortskaffer en gammel enhed, skal du tage alle låse og klinker af, og fjerne lågerne som en sikkerhedsforanstaltning.

Specifikationer

Nominel spænding	220-240V~, 50 Hz
Vurderet strøm	0,7 A
Udgangseffekt	100 W
Klimaklasse	N, ST Dette apparat er beregnet til brug ved omgivelsestemperaturer mellem 16°C og 38°C for at kunne overholde det angivne energiforbrug og energimærkning.
Mål (H x B x D)	1130 x 480 x 490 mm

Egenskaber og specifikationer kan ændres uden varsel.

L113CW20E_IB_5L_Final200602.indb 67 3/6/2020 10:02 AM

176

MATSUI

Built-in Oven

Installation / Instruction Manual
Installasjons- / Instruksjonsmanual
Installation- / Instruktionsbok
Asennus / Käyttöopas
Installations- / Brugervejledning

MBCONX19E

GB Contents

Safety Warnings **6**
Unpacking **16**
Product Overview **17**
Front View 17
Control Panel 17
Operation **18**
First Time Use of the Oven 18
Function Control Dial 18
Thermostat Control Dial 18
Using the Oven 19
Baking Tips 19
Energy Saving 19
Cleaning and Maintenance **20**
Cleaning Tips 20
Cleaning the Outside of the Oven 20
Cleaning the Oven Door Glass 20
Replacing the Oven Light 20
Removing the Door for Easier Cleaning 20
Specifications **21**
Product Fiche **21**
Installation **22**

NO Innhold

Sikkerhetsadvarsler **8**
Pakke opp **23**
Produktoversikt **24**
Sett forfra 24
Kontrollpanel 24
Bruk **25**
Førstegangsbruk av stekeovnen 25
Funksjonskontrollhjul 25
Termostatregulator 25
Bruk av stekeovnen 26
Baketips 26
Energisparing 26
Rengjøring og vedlikehold **27**
Rengjøringstips 27
Rengjøring av utsiden av stekeovnen 27
Rengjøring av glasset i ovnsdøren 27
Skifte ovnslampe 27
Fjerning av dør for lettere rengjøring 27
Spesifikasjon **28**
Produktetikett **28**
Installasjon **29**

SE Innehåll

Säkerhetsföreskrifter **10**
Packa upp **30**
Produktöversikt **31**
Frontsikte 31
Kontrollpanel 31
Användning **32**
Användning av ugnen för första gången 32
Funktionsväljare 32
Termperaturväljare 32
Användning av ugnen 33
Tips vid bakning 33
Energibesparing 33
Rengöring och underhåll **34**
Tips vid rengöring 34
Rengöring av ugnens utsida 34
Rengöring av glaset på ugnsdörren 34
Byte av ugnsljuset 34
Avlägsna dörren för en lättare rengöring 34
Specifikationer **35**
Produktblad **35**
Installation **36**

FI Sisältö

Turvavaroitukset **12**
Pakkauksesta purkaminen **37**
Tuotteen yleiskatsaus **38**
Näkymä edestä 38
Ohjauspaneeli 38
Käyttö **39**
Ensimmäinen käyttökerta 39
Toiminnon ohjausvalitsin 39
Termostaatin ohjausvalitsin 39
Uunin käyttö 40
Leivontavinkkejä 40
Energiansäästö 40
Puhdistus ja huolto **41**
Puhdistusvinkkejä 41
Uunin ulko-osien puhdistus 41
Uuniluukun lasin puhdistus 41
Uunivalon vaihto 41
Uuniluukun irrottaminen puhdistamisen helpottamiseksi 41
Tekniset tiedot **42**
Tuote Fiche **42**
Asennus **43**

DK Indholdsfortegnelse

Sikkerhedsforanstaltninger **14**

Udpakning **44**

Produktoversigt **45**

Forside 45

Kontrolpanel 45

Betjening **46**

Brug af Ovnen Første Gang 46

Funktionsknap 46

Termostatknap 46

Betjening 47

Bagetips 47

Energibesparelse 47

Rengøring og Vedligeholdelse **48**

Rengøringstips 48

Rengøring af Ovnens Yderside 48

Rengøring af Ovnens Glasdør 48

Skift af Ovnens Lyspære 48

Fjern Døren for Lettere Rengøring 48

Specifikationer **49**

Produktkort **49**

Installering **50**

GB Safety Warnings

Installation

- The appliance must be installed only by an authorized person in compliance with the instructions provided. Incorrect installation may cause harm to persons, animals or may damage property.
- Before using the appliance, ensure that all packing materials are removed from the appliance.
- In order to avoid any potential hazard, the enclosed installation instructions must be followed.
- Ensure that all specified vents, openings and air spaces are not blocked.
- The panels adjacent to the oven must be made of heat-resistant material.
- Cabinets must be designed for the use of built in ovens and capable of resisting the temperatures from them without damage.
- Keep combustible materials, such as: curtains, drapes, furniture, pillows, clothing, linens, bedding, paper, etc., at least 3 feet(0.9 meters) from the oven. Do not use this unit in areas where gasoline, paint or other flammable liquids or their associated vapors may be present.
- To reduce the risk of fire, do not place or install this unit in areas where the ventilation or circulation ducts may become blocked. Make sure there is at least 10mm of space between the back of your oven and the wall.
- The unit's power cord must be connected to a properly grounded and protected, 220-240V electrical outlet. Always use ground fault protection where required by the local regulations.
- Avoid the use of an extension cord, which may overheat and cause a fire.
- When transporting or storing the unit, keep it in a dry location, free from dust, excessive vibration or other factors, which may damage the unit.
- Do not operate any oven with a damaged cord or after the unit malfunctions, has been dropped or damaged in any manner. Return oven to an authorised service facility for examination, electrical or mechanical adjustment, or repair.
- Only authorized personnel should carry out servicing.
- This appliance must be earthed.
- To maintain safe operation, it is recommended that the product be inspected every five years by an authorized service person.
- Use anti-cut safety gloves whilst performing the installation.
- To aid the installation of the oven into the cabinet, it is recommended that the door is opened and the hand is placed within the cavity gripping the underside of the top front of the cavity.

General Warnings

- If the supply cord is damaged, the cord must be replaced by the manufacturer, its service agent or similarly qualified persons in order to avoid a hazard.
- This product has not been designed for any uses other than those specified in this booklet.
- This appliance must not be used as a space heater.
- In order to avoid fire, the appliance must be kept clean and vents kept unobstructed.
- Do not use steam cleaner for cleaning.
- Do not spray aerosols within the vicinity of the appliance during operation.
- Do not store flammable materials in or under the appliance, e.g. aerosols.
- Do not line the bottom of the oven with foil or cookware.
- Always use gloves when handling hot items inside the oven.
- Always turn the grill off immediately after use as fat left behind may catch fire.
- Do not leave the oven unattended when cooking. Oils and fats may catch fire due to overheating.

- Do not put pans or other cookware on the opened door of the oven.
- Do not use the oven in the event of a technical fault. Any faults must be fixed by an appropriately qualified and authorized person.
- In the event of any incident caused by a technical fault, disconnect the power and report the fault to the service centre to be repaired.
- The rules and provisions contained in this instruction manual should be strictly observed.
- Do not allow anybody who is not familiar with the contents of this instruction manual to operate the oven.
- This appliance can be used by children aged from 8 years and above and persons with reduced physical, sensory or mental capabilities or lack of experience and knowledge if they have been given supervision or instruction concerning use of the appliance in a safe way and understand the hazards involved. Children shall not play with the appliance. Cleaning and user maintenance shall not be made by children without supervision.
- Children should be supervised to ensure that they do not play with the appliance.
- During use this appliance becomes hot. Care should be taken to avoid touching hot surfaces, e.g. oven door, heating elements.
- To avoid burns and scalds children should be kept away.
- Accessible parts may become hot when in use. Children should be kept away.
- Take care when handling parts with glass, knocks, chips; heavy handling and dropping could cause the glass to shatter.
- The glass oven door uses toughened glass and is designed to break into many 'nugget' size pieces if it breaks. These pieces will still have sharp edges, handle broken glass with care.

Oven

- During use the appliance becomes hot. Care should be taken to avoid touching the hot surfaces inside the oven.
- Switch the appliance off before removing the oven lamp cover for oven lamp replacement.
- To avoid an accident, ensure that oven shelves and fittings are always inserted into the appliance in accordance with the instructions.
- Do not use the door as a shelf.
- Do not push down on the open oven door.
- Do not use harsh abrasive cleaners or sharp metal scrapers to clean the oven door glass since they can scratch the surface, which may result in shattering of the glass.

Grill

- Do not cover the grill insert with foil, as fat left there may catch fire.
- Always keep the grill pan clean as any fat there may catch fire.
- Do not leave the grill on unattended.
- To avoid fire, ensure that grill trays and fittings are always inserted into the appliance in accordance with the instructions.
- Do not place thick portions of food under the grill. Foods may curl, catch and ignite.

NO Sikkerhetsadvarsler

Installasjon

- Apparatet må kun installeres av en autorisert person i samsvar med instruksjonene. Feil installasjon kan føre til skade på personer, dyr eller kan skade eiendom.
- Før du bruker apparatet, sørge for at all emballasje er fjernet fra maskinen.
- For å unngå potensielle farer, må vedlagte monteringsanvisning følges.
- Sikre at alle spesifiserte ventiler, åpninger og luft områder ikke er blokkert.
- Panelene ved siden av ovnen må være laget av varmebestandig materiale.
- Skap skal være konstruert for bruk av stekeovner for innebygging og i stand til motstå temperaturer fra dem uten skader.
- Hold brennbare materialer, som for eksempel: gardiner, forheng, møbler, puter, klær, sengetøy, sengetøy, papir, etc., minst 90 cm fra stekeovnen. Ikke bruk denne enheten i områder der bensin, maling eller andre brennbare væsker eller deres tilknyttede damp kan være til stede.
- For å redusere risikoen for brann, ikke plasser eller installere denne enheten i områder der ventilasjon eller sirkulasjonskanaler kan bli blokkert. Pass på at det er minst 10 mm plass mellom baksiden av stekeovnen og veggen.
- Enhetens strømledning må kobles til en jordet og beskyttet, 220-240V stikkontakt. Bruk alltid jordfeilbryter der det kreves av lokale forskrifter.
- Unngå bruk av skjøteledning, som kan overopphetes og forårsake brann.
- Ved transport eller lagring av apparatet, oppbevar den på et tørt sted, fri for støv, vibrasjon og andre faktorer, som kan skade enheten.
- Ikke bruk ovnen med en skadet ledning eller hvis apparatet ikke fungerer optimalt, er blitt mistet eller skadet på noe måte. Lever stekeovnen tilbake til et autorisert verksted for undersøkelse, elektrisk eller mekanisk justering, eller reparasjon.
- Kun autorisert personell bør utføre service.
- Dette apparatet må jordes.
- For å opprettholde sikker drift, anbefales det at produktet skal kontrolleres hvert femte år av en autorisert person.
- Bruk anti-kutt sikkerhetshansker mens du utfører installasjonen.
- For å hjelpe installasjonen av ovnen i skapet, anbefales det at døren åpnes og hånden er plassert i hulrommet som griper undersiden av den øvre fronten av hulrommet.

Generelle advarsler

- Hvis strømledningen er skadet, må ledningen byttes av produsenten, forhandleren eller tilsvarende kvalifisert personell for å unngå fare.
- Dette produktet har ikke blitt laget for noen annen bruk enn det som er angitt i dette heftet.
- Dette apparatet må ikke brukes til oppvarming av rom.
- For å unngå brann, må apparatet holdes rent og ventiler må ikke tildekkes.
- Ikke bruk damprenser til rengjøring.
- Ikke bruk spraybokser i nærheten av apparatet under bruk.
- Ikke oppbevar brennbart materiale i eller under apparatet, f. eks aerosoler.
- Ikke dekk bunnen av stekeovnen med folie eller kokekar.
- Bruk alltid hansker ved håndtering av varme gjenstander inne i stekeovnen.
- Slå alltid av grillen umiddelbart etter bruk siden restfett kan ta fyr.
- Ikke la ovnen stå uten tilsyn under matlaging. Olje og fett kan ta fyr på grunn av overoppheting.
- Ikke sett glass eller andre kokekar på den åpne døren til stekeovnen.

- Ikke bruk komfyren i tilfelle av en teknisk feil. Eventuelle feil må bli løst av en tilstrekkelig kvalifisert og autorisert person.
- I tilfelle hendelse forårsaket av en teknisk feil, koble fra strømmen og rapportere feilen til servicesenteret for reparasjon.
- Reglene og bestemmelsene i denne bruksanvisningen skal følges nøye.
- Ikke la noen som ikke er kjent med innholdet i denne bruksanvisningen til å betjene komfyren.
- Dette apparatet kan brukes av barn fra og med 8 år og personer med reduserte fysiske-, sensoriske- eller mentale evner eller mangel på erfaring og kunnskap hvis de er under tilsyn eller mottar anvisning om bruk av apparatet på en sikker måte og forstår farene dette innebærer. Barn må ikke leke med apparatet. Rengjøring og normalt vedlikehold må ikke utføres av barn med mindre de er eldre enn 8 år og under tilsyn. Barn må ikke foreta rengjøring og vedlikehold uten tilsyn.
- Pass på at barn ikke leker med apparatet.
- Dette apparatet blir varmt under bruk. Unngå å berøre varme overflater, f. eks ovnsdøren, varmeelementer.
- For å unngå brannsår og forbrenninger må barn holdes unna.
- Tilgjengelige deler kan bli varme under bruk. Barn bør holdes unna.
- Vær forsiktig ved håndtering av deler med glass, da støt, hakk, uvøren håndtering og fall kan knuse glasset.
- Glasset i ovnsdøren er herdet og beregnet på å bli knust til mange små «grus»-biter ved for stor påkjenning. Disse småbitene har fortsatt skarpe kanter, så vær forsiktig når du håndterer knust glass.

Stekeovn

- Apparatet blir varmt under bruk. Unngå å berøre varme overflater inne i stekeovnen.
- Slå av apparatet før du tar stekeovnen lampedekselet for stekeovn lampeskift.
- For å unngå en ulykke, sikrer at stekeovnen hyller og inventar er alltid settes inn i apparatet i henhold til instruksjonene.
- Bruk ikke døren som en hylle.
- Ikke trykk ned på den åpne ovnsdøren.
- Ikke bruk skurende rengjøringsmidler eller skarpe skrapegjenstander av metall til å rengjøre ovnsdørglasset, da dette kan ripe opp glasset og føre til at glasset knuses.

Grill

- Ikke dekk til grillpannen med folie, siden restfett kan ta fyr.
- Hold alltid grillpannen ren siden restfett kan ta fyr.
- Bruk ikke grillen uten tilsyn.
- For å unngå brann, pass på at langpanner og / eller hyller alltid settes inn i apparatet i henhold til instruksjonene.
- Ikke plasser tykke deler av mat under grillen. Mat kan krølle, feste seg og antennes.

SE Säkerhetsföreskrifter

Installation

- Enheten måste installeras i överensstämmelse med instruktionerna som medföljer av endast en auktoriserad person. Icke korrekt installation kan komma till att orsaka skada på personer, djur eller kan skada egendom.
- Innan du använder enheten, försäkra dig om att allt paketeringsmaterial avlägsnas från enheten.
- För att undvika möjlig risk måste de medföljande installationsinstruktionerna följas.
- Försäkra dig om att alla specificerade lufthål, öppningar och luftutrymmen inte är blockerade.
- Panelerna intill ugnen måste vara tillverkade av värmebeständigt material.
- Skåp måste vara utformade för att användas tillsammans med inbyggda ugnar och vara dugliga att motstå temperaturer från dessa utan att skadas.
- Förvara lättandtändligt material som t ex gardiner, draperier, möbler, kuddar, höljen, linnen, sängkläder, papper etc. åtminstone 3 fot (0.9 meter) från ugnen. Använd inte denna enhet på ytor där bensin, färg, eller lättantändliga vätskor eller deras tillhörande ångor förekommer.
- För att reducera risken för eld, placera inte eller installera enheten på ytor där ventilation- eller cirkulationsrör kan vara blockerade. Försäkra dig om att det finns ett utrymme på minst 10mm mellan baksidan av din ugn och väggen.
- Enhetens strömtillförselssladd måste anslutas till en korrekt jordad och säker 220-240V elektriskt uttag. Använd alltid skydd mot jordningsfel, vilket krävs av de lokala föreskrifterna.
- Undvik användning av en förlängningssladd som kan skapa överhettning och orsaka brand.
- När du ska transportera eller förvara enheten placera den på en torr plats som är fri från damm, överdriven vibration eller andra faktorer som kan leda till skada på enheten.
- Använd inte någon ugn med en skadad sladd eller efter det att enhetens funktionalitet har underminerats. Lämna tillbaka ugnen till en auktoriserad serviceenhet för undersökning, elektrisk eller mekanisk justering eller reparation.
- Endast auktoriserad personal ska utföra service.
- Denna enhet måste vara jordad.
- För att upprätthålla en säker användning rekommenderas att produkten inspekteras vart femte år av en auktoriserad servicetekniker.
- Använd skyddshandskar med skyddsnära skydd vid installationen.
- För att stödja ugnsinstallationen i skåpet rekommenderas att dörren öppnas och handen är placerad i hålrummet som griper undersidan av hålets övre främre del.

Allmänna varningar

- Om strömtillförselkabeln är skadad måste kabeln bytas ut av tillverkaren, dess serviceagent eller av liknande kvalificerad personal för att undvika att någon fara uppkommer.
- Denna produkt har inte utformats åt annan användning än den som är specificerad I detta häfte.
- Denna enhet får inte användas som en rumsuppvärmare.
- För att undvika att eld uppkommer måste enheten förbli ren och lufthål förbli fria.
- Använd inte ångrengöringsmedel för rengöring.
- Spreja inte med aerosol i närheten av enheten under användning.
- Förvara inte lättandtändligt material i eller under enheten, t ex aerosol.
- Täck inte över ugnen med folie eller husgeråd.
- Använd allrid handskar när du hanterar heta föremål inuti ugnen.
- Stäng alltid av ugnen direkt efter användning då fett som kan ha lämnats kvar kan fatta eld.
- Lämna inte ugnen obevakad vid tillagning. Oljor och fetter kan ta eld på grund av överhettning.

- Placera inte pannor eller annan kokningsutrustning på ugnens öppna dörr.
- Använd inte ugnen om ett tekniskt fel skulle uppstå. Alla fel måste rättas till av en passande kvalificerad och auktoriserad person.
- Om någon olycka skulle uppkomma pga. ett tekniskt fel, dra ur strömmen och rapportera felet till servicekontoret för en reparation.
- Reglerna och villkoren som medföljer i denna instruktionsmanual ska strikt uppmärksammas.
- Tillåt inte någon som inte är bekant med innehållet i denna instruktionsmanual att använda ugnen.
- Denna apparat kan användas av barn som är minst 8 år och av personer med reducerad fysisk, sensorisk eller mental förmåga, eller personer utan erfarenhet och kunskap om de är under uppsikt eller har fått instruktioner för att använda produkten på ett säkert sätt och förstår farorna som kan uppstå. Barn skall inte leka med apparaten. Rengöring och användarunderhåll skall inte utföras av barn under 8 år och under uppsikt. Rengöring och användarunderhåll ska inte utföras av barn utan tillsyn.
- Barn ska vara under uppsikt för att försäkra att de inte leker med enheten.
- Under användning kommer denna enhet att bli varm. Försiktighet bör vidtas för att undvika vidröring av varma ytor, som t ex ugnsdörren, värmeelementen.
- För att undvika att barn bränns eller skållas ska de hållas på avstånd.
- Tillbehörsdelar kan komma till att bli varma när de används. Barn ska hållas borta.
- Var försiktig när du hanterar delar med glas, slag, stötar, tung hantering och fall kan orsaka att glaset går sönder.
- Ugnens glaslucka är tillverkad i härdat glas som är utformat för att gå sönder i flera småbitar om det går sönder. Dessa bitar kommer fortfarande att ha skarpa kanter, så hantera trasigt glas med försiktighet.

Ugnen
- Under användning kommer denna enhet att bli varm. Försiktighet bör vidtas för att undvika vidröring av varma ytor, som t ex ugnsdörren, värmeelementen.
- Stäng av enheten innan du tar bort ugnslampsskyddet för att byta ut lampan.
- För att undvika att en olycka uppkommer, försäkra dig om att hyllplanen och avsatserna i ugnen alltid är inplacerade i enheten i överensstämmelse med instruktionerna.
- Använd inte dörren som en hylla.
- Tyng inte ner dörren till ugnen.
- Använd inte hårda slipmedel eller vassa metallskrapor för att rengöra luckglaset eftersom dessa kan skrapa ytan, vilket kan leda till att glaset går sönder.

Grill
- Täck inte over grillningsinsatsen med folie, pga. att kvarlämnat fett kan leda till att eld uppstår.
- Se till att alltid hålla grillpannan ren efterson fett kan leda till att eld uppkommer.
- Lämna inte grillen obevakad.
- För att undvika eld, försäkra dig om att grilltrågen och avsatserna alltid sitter på plats i enheten i överensstämmelse med instruktionerna.
- Placera inte stora portioner med mat under grillen. Maten kan komma till att rulla ihop sig, stocka sig och fatta eld.

FI Turvavaroitukset

Asennus

- Laitteen saa asentaa ainoastaan pätevä henkilö, joka suorittaa asennuksen ohjeiden mukaisesti. Virheellinen asennus voi aiheuttaa henkilö- tai eläinvammoja tai aineellisia vahinkoja.
- Ennen kuin käytät laitetta, varmista, että kaikki pakkausmateriaali on poistettu laitteesta.
- Välttääksesi mahdollisia vaaratilanteita, asennusohjeita tulee noudattaa tarkasti.
- Varmista, ettei mitään ohjeessa mainittuja aukkoja tai rakoja tukita.
- Uunin vieressä olevien paneelien on oltava kuumuudenkestävää materiaalia.
- Kalusteiden, joihin uuni asennetaan, tulee olla kalusteisiin sijoitettaville uuneille sopiva ja kuumuutta kestäviä.
- Pidä tulenarat materiaalit, kuten verhot, verhoilut, huonekalut, tyynyt, vaatteet, liinavaatteet, paperi jne. vähintään 0,9 metrin etäisyydellä uunista. Älä käytä tätä tuotetta paikoissa, joissa saattaa esiintyä bensiiniä, maalia tai muita herkästi syttyviä nesteitä tai niihin liittyviä kaasuja.
- Ehkäistäksesi tulipalon vaaraa, älä sijoita tai asenna tätä laitetta paikkaan, missä ilmanvaihto tai ilmanvaihtokanavat saattavat tukkeutua. Varmista, että uunin takaseinän ja seinän väliin jää vähintään 10 mm:n rako.
- Laitteen virtajohto tulee liittää asianmukaisesti maadoitettuun ja suojattuun 220 - 240 V verkkovirtapistorasiaan. Käytä aina maadoitusta, mikäli paikalliset määräykset edellyttävät sitä.
- Vältä jatkojohdon käyttöä, koska se voi ylikuumentua ja aiheuttaa tulipalon.
- Kun kuljetat tai varastoit laitteen, pidä laite kuivassa tilassa, jossa ei ilmene pölyä, värinää tai muita laitetta vahingoittavia tekijöitä.
- Älä käytä laitetta mikäli virtajohto tai pistotulppa on vaurioitunut tai mikäli laite ei ole toimintakunnossa, se on pudonnut tai siinä on havaittu vaurioita. Palauta laite valtuutettuun huoltopisteeseen tutkimista, säätöä tai korjausta varten.
- Ainoastaan pätevä ammattilainen saa suorittaa huoltotoimenpiteitä.
- Tämä laite tulee maadoittaa asianmukaisesti.
- Turvallisen käytön varmistamiseksi suosittelemme, että tuote tarkastetaan viiden vuoden välein valtuutetun huoltohenkilön toimesta.
- Käytä leikattuja suojakäsineitä asennuksen aikana.
- Uunin asentamisen helpottamiseksi kaappiin on suositeltavaa, että ovi avataan ja käsi asetetaan ontelon yläosassa olevan alareunan sisään.

Yleisiä varoituksia

- Mikäli virtajohto on vaurioitunut, se täytyy vaihtaa valmistajan, valtuutetun huoltajan tai vastaavan ammattilaisen toimesta vaaratilanteen välttämiseksi.
- Tätä tuotetta ei ole suunniteltu muuhun kuin tässä käyttöohjeessa mainittuun käyttöön.
- Tätä laitetta ei tule käyttää lämmityslaitteena.
- Välttääksesi tulipalon vaaran, laite tulee pitää puhtaana eikä laitteen ilmanvaihtoaukkoja tule tukkia.
- Älä käytä puhdistamiseen höyrypuhdistuslaitetta.
- Älä ruiskuta aerosolituotteita laitteen läheisyydessä käytön aikana.
- Älä säilytä paloherkkiä tuotteita, kuten aerosolituotteita, laitteen sisällä tai alla.
- Älä päällystä uunin pohjaa foliolla tai paistoastioilla.
- Käytä aina käsineitä käsitellessäsi kuumia esineitä uunin sisätiloissa.
- Sammuta grilli aina välittömästi käytön jälkeen, koska jäännösrasva voi syttyä palamaan.
- Älä jätä uunia ilman valvontaa ruoanlaiton aikana. Öljyt ja rasvat voivat syttyä tuleen ylikuumenemisen johdosta.
- Älä laita pannuja tai muita keittovälineitä avatun uuniluukun päälle.

- Älä käytä laitetta teknisen vian aikana. Ainoastaan pätevä ja valtuutettu henkilö saa korjata laitteen.
- Mikäli laitteessa esiintyy tekninen vika, irrota laite verkkovirrasta ja ilmoita vika huoltopisteeseen korjausta varten.
- Tämän ohjeen sääntöjä ja ohjeita tulee noudattaa tarkasti.
- Älä anna sellaisten henkilöiden, jotka eivät tunne tämän ohjeen sisältöä, käyttää laitetta.
- Tätä laitetta saavat käyttää yli 8-vuotiaat ja sellaiset henkilöt, joiden fyysiset, aistimelliset tai henkiset kyvyt ovat alentuneet tai joilla ei ole kokemusta tai tietoutta laitteen käytöstä, jos heitä valvotaan ja he saavat ohjeet laitteen turvalliseen käyttöön ja he ymmärtävät, mitä vaaroja laitteen käyttöön liittyy. Lapset eivät saa leikkiä laitteella. Vain yli 8-vuotiaat lapset saava puhdistaa laitteen ja suorittaa käyttäjän kunnossapitotehtäviä aikuisen valvonnassa. Lapset eivät saa suorittaa puhdistamista ja kunnossapitoa ilman valvontaa.
- Lapsia tulisi valvoa etteivät he leiki laitteella.
- Käytön aikana laite kuumenee. Varo koskettamasta kuumia pintoja, kuten uuniluukkua ja lämmityselementtejä.
- Ehkäistäksesi palovammoja, lapset tulisi pitää pois uunin läheisyydestä.
- Uunin osat saattavat kuumentua käytön aikana. Lapset tulee pitää pois uunin läheisyydestä.
- Ole varovainen käsitellessäsi lasiosia, sillä kolhaisut, naarmuttaminen, raskas käsittely ja pudottamiset voivat saada lasin särkymään.
- Uunin lasiluukku on karkaisuta lasia, ja se on suunniteltua hajoamaan pieniksi murusiksi särkyessään. Näillä palasilla on terävät reunat. Käsittele rikkoutunutta lasia varovasti.

Uuni

- Käytön aikana laite kuumenee. Uunin sisällä olevien lämpöelementtien koskettamista tulee välttää.
- Sammuta laite ennen uunivalon suojan irrottamista lampun vaihdon aikana.
- Varmista, että uunin hyllyt ja välikappaleet on asennettu ohjeiden mukaisesti välttääksesi tapaturman.
- Älä käytä uuniluukkua hyllynä.
- Älä paina uuniluukkua alas sen ollessa täysin auki.
- Älä käytä karkeita hiovia puhdistusaineita tai teräviä metallikaapimia uunin lasin puhdistukseen, sillä ne voivat naarmuttaa pintaa, mikä voi johtaa lasin särkymiseen.

Grilli

- Älä peitä grillikappaletta foliolla, koska jäännösrasva voi syttyä palamaan.
- Pidä grillipannu aina puhtaana, koska jäännösrasva voi syttyä palamaan.
- Älä jätä grilliä päälle ilman valvontaa.
- Varmista, että uunin hyllyt ja välikappaleet on asennettu ohjeiden mukaisesti välttääksesi tulipalon vaaran.
- Älä aseta paksuja ruoanpaloja grillin alle. Ruoat voivat käpertyä ja syttyä palamaan.

DK Sikkerhedsforanstaltninger

Installering

- Apparatet bør kun installeres af en autoriseret person i henhold til instruktionerne. Ukorrekt installering kan forårsage skade på person, dyr eller andet.
- Før du bruger apparatet, skal du sikre, at al emballagen er fjernet fra apparatet.
- For at undgå risiko for skade, skal vedlagte installeringsinstruktion følges.
- Aftræk, åbninger og ventilationshuller må ikke tildækkes.
- Panelerne ved siden af ovnen, skal være fremstillet af varmebestandige materialer.
- Skabet skal være designet til indbygget ovn og kunne modstå de høje temperaturer fra ovnen uden at tage skadet.
- Brandbare materialer så som gardiner, draperinger, møbler, puder, tøj, sengetøj, papir osv. skal holdes mindst 3 fod (0,9 meter) fra ovnen. Brug ikke ovnen, hvor der er benzin, maling eller andre brandbare væsker til stede.
- Risikoen for brand mindskes ved at undgå installering og placering af ovnen, hvor ventilationshuller eller cirkulationskanaler blokeres. Sørg for at der er mindst 10mm mellem ovnens bagside og væggen.
- Ovnens strømledning skal forbindes til en jordforbundet og beskyttet 220-240V stikkontakt. Brug altid beskyttelse mod jordstikfejl i henhold til de lokale regler.
- Undgå brug af forlængerledning, som kan overophedes og forårsage brand.
- Når du transporterer eller opbevarer ovnen, skal det være på et tørt sted, som er fri for støv, vibrationer og andre faktorer, som kan skade ovnen.
- Brug ikke ovnen, hvis ledningen er beskadiget, hvis den er blevet tabt eller på nogen måde ødelagt. Returnér ovnen til en autoriseret reparatør, så den kan undersøges, blive elektrisk eller mekanisk justeres eller repareres.
- Må kun serviceres af autoriseret personale.
- Denne ovn skal være jordforbundet.
- For at sikre sikker betjening, anbefales det, at ovnen efterses hver femte år af en autoriseret reparatør.
- Brug beskyttelseshandsker med anti-cut under installationen.
- For at hjælpe med at installere ovnen i kabinettet anbefales det, at døren åbnes og hånden er anbragt i hulrummet, der griber undersiden af den øverste forside af hulrummet.

Generelle Advarsler

- Hvis strømledningen er beskadiget, skal den skiftes af producenten, dens reparatør eller lignende autoriseret person for at undgå skade.
- Dette produkt er ikke designet til anden anvendelse end specificeret i denne brochure.
- Denne ovn må ikke bruges som varmeapparat.
- For at undgå brand, skal apparatet holdes rent og udluftningshullerne skal være udækkede.
- Damprenseren må ikke bruges til rengøring.
- Spray ikke i nærheden af ovnen, mens den er i brug.
- Opbevar ikke brandbare materialer i eller under ovnen, f.eks. spray.
- For ikke ovnens bund med sølvpapir eller kogegrej.
- Brug altid handsker, når du håndterer varme ting indeni ovnen.
- Sluk altid grillen straks efter brug, da der kan gå ild i efterladt fedt.
- Ovnen må ikke efterlades uden opsyn under madlavningen. Fedtstofferne kan gå i brand på grund af overophedning.
- Sæt ikke pander eller anden kogegrej på ovnens åbne dør.
- Ved teknisk fejl skal strømmen afbrydes og ovnen skal indleveres til reparation.
- Regler og bestemmelser i denne instruktion skal følges nøje.

- Lad ikke nogen, som ikke kender indholdet af denne instruktionsmanual, betjene ovnen
- Dette apparat må kun bruges af børn over 8 år og personer med nedsatte fysiske, sensoriske eller mentale evner, eller mangel på erfaring eller viden, hvis de er under opsyn eller er blevet instrueret i hvordan dette apparat bruges sikkert og forstår risikoen ved at bruge det. Børn må ikke lege med apparatet. Rengøring og vedligeholdelsesarbejde må ikke udføres af børn, medmindre de er over 8 år og er under opsyn. Rengøring og vedligeholdelsesarbejde må ikke udføres at børn, medmindre de er under opsyn.
- Børn bør overvåges, så de ikke leger med ovnen.
- Ved brug bliver ovnen varm. Rør ikke ved varme overflader, f.eks. ovndøren, varmeelementerne.
- For at undgå brandsår og skoldninger skal børn holdes væk fra ovnen.
- De tilgængelige dele kan blive varme ved brug. Hold børn væk.
- Vær forsigtig, når du håndterer dele med glas. Stød, slag, kraftig håndtering og tab på gulvet kan få glasset til at splintre.
- Ovnlågen af glas er hærdet glas, og er fremstillet til, at gå i mange små stykker, hvis det splintre. Disse små stykker har skarpe kanter, så de skal håndteres med forsigtighed.

Ovn

- Ved brug bliver ovnen varm. Før ikke ved varme overflader indeni ovnen.
- Sluk ovnen, før du fjerner kappen fra lampen i ovnen, når pæren skal skiftes.
- Undgå ulykker ved at sikre, at hylder og beslag altid findes indeni ovnen som beskrevet i instruktionen.
- Brug ikke ovndøren som hylde.
- Skub ikke nedad på den åbne ovndør.
- Brug ikke skrappe, slibende rengøringsmidler eller skarpe metalskrabere til, at rengøre ovnlågen af glas, da de kan ridse overfladen, hvilket kan få glasses til, at gå i stykker.

Grill

- Dæk ikke grillen med sølvpapir, da der kan gå ild i efterladt fedt.
- Hold altid grillpander rene, da der kan gå ild i efterladt fedt.
- Efterlad ikke grillen tændt uden opsyn.
- Undgå ulykker ved at sikre, at hylder og beslag altid findes indeni ovnen som beskrevet i instruktionen.
- Placér ikke store portioner mad under grillen. Mad kan krølle sammen og antændes.

Thank you for purchasing your new product.
We recommend that you spend some time reading this instruction manual in order that you fully understand all the operational features it offers. You will also find some hints and tips to help you resolve any issues.
Read all the safety instructions carefully before use and keep this instruction manual for future reference.

Unpacking

Remove all items from the packaging. Retain the packaging. If you dispose of it please do so according to local regulations.

GB

The following items are included:

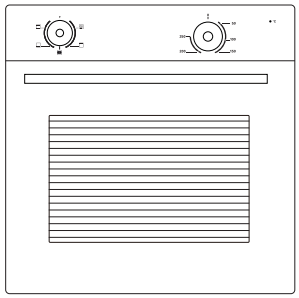

The Main Unit

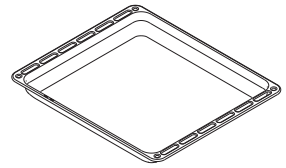

Deep Tray

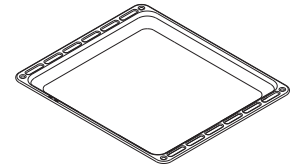

Drip Pan

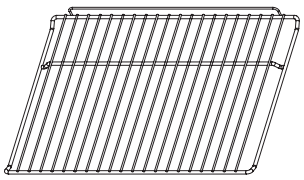

Grill Shelf

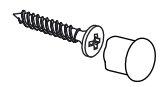

Fixing Screw (with Cover Cap) x 2

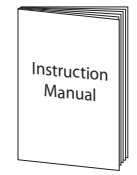

Instruction / Installation Manual

Product Overview

Front View

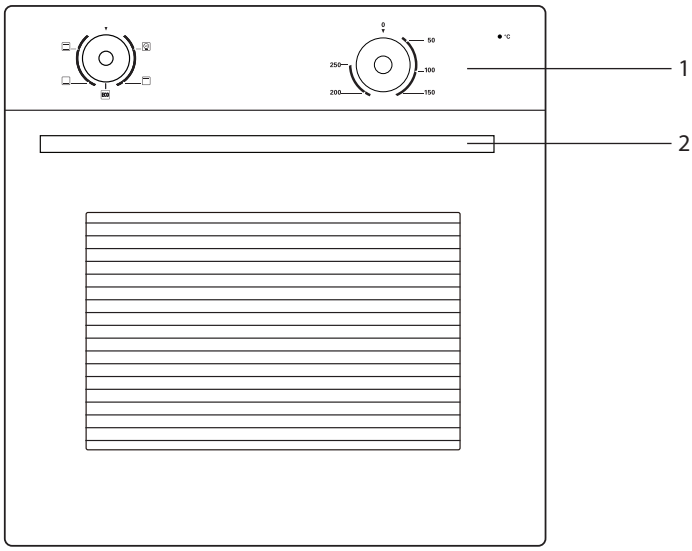

1. Control Panel
2. Oven Door Handle

Control Panel

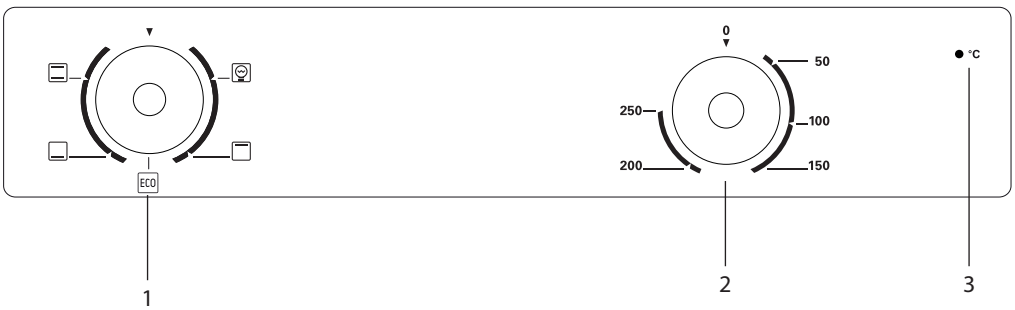

1. Function Control Dial
2. Thermostat Control Dial
3. Thermostat Indicator

Operation

First Time Use of the Oven

Unpack the oven. Remove any insert cards or plastic bags. Use a damp cloth to carefully wipe the inner cavity wall and housing. Clean all the detachable parts in hot, soapy water before using.

Heat the oven on maximum for 45 minutes. There may be a little smoke and odour upon initial start up (for about 15 mins). This is normal. It is due to the protective substance on the heating elements which protects them from the effects of corrosion during shipping from the factory.

Function Control Dial

This control is used to select the cooking functions available, which are:

Symbol	Function description
	• To turn on the oven light. • Available for all cooking functions, except ECO
	• To turn on the top heating element, which provides a more concentrated heat to the upper side of the food. • Appropriate for frying the upper side of already cooked food.
	• For energy-saving cooking. Heating from top and bottom to cook the food evenly.
	• To turn on the bottom heating element, which provides a more concentrated heat to the base of the food. • Ideal for slow cooking dishes such as casseroles, stews, etc.
	• To turn on the top and bottom heating elements, which heat the food evenly. • Ideal for making pastries, cakes, baked pasta, lasagne and pizza.

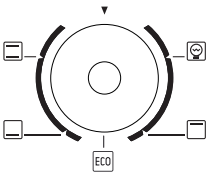

Thermostat Control Dial

The temperature can be set from 50°C - 250°C. Select the desired temperature, as follows:

To keep food warm	50 - 100°C position
For traditional oven cooking	50 - 250°C position
For all types of grilling	190°C position

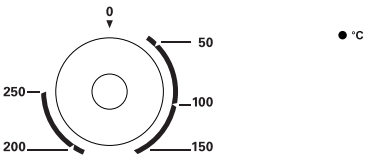

The thermostat indicator reflects whether the oven cavity temperature has reached the preset cavity temperature.

- If the indicator light is on, it means the oven cavity temperature has not yet reached the preset temperature. In this case, the heaters are on.
- If the indicator light is off, it means the oven cavity temperature has already reached the preset temperature. In this case, the heaters are off.

Using the Oven

- Under no circumstances should the oven be lined with aluminium foil as overheating may occur. Do not place dishes or baking trays directly onto the base of the oven as it becomes very hot and damage may occur.
- Bread may catch fire if the toasting time is too long. Close supervision is necessary during toasting.
- During use the appliance becomes hot. Care should be taken to avoid touching the heating elements inside the oven.
- Accessible parts may become hot during use. Young children should be kept away.

- To get the best results, the smallest distance allowed between the food and the upper heating element is 30 mm.
- On the wall of inner cavity there are 5 different shelf/tray guide slots. You can place the shelf/tray at different heights to achieve the best cooking performance depending on the heat of the heating elements and the size of food. If only the upper heating element is on, we suggest that you place the shelf/tray on guide 5 (make sure that there is a minimum distance of 30mm between the food and the upper heating element).

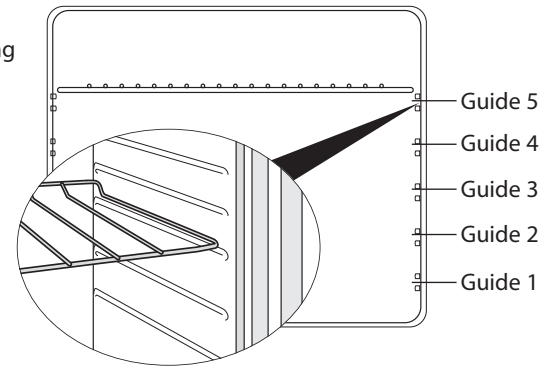

- Always monitor the food during cooking to ensure that you are not overcooking it.
- For heavy food, use a pan/tray rather than the grill shelf.
- Select the oven function you require. Select the temperature you require.
- Before placing food in the oven you may need to pre-heat the oven for 10 minutes.
- The thermostat indicator light will go out when the chosen temperature has been reached.
- To switch the oven off, turn the control dials to the off position '0'.

GB

Baking Tips

- Always place baking tins in the centre of the grill shelf.
- Make sure you use bakeware that is oven proof.
- Do not place bakeware too close to the rear of the oven wall.
- You can influence the degree of browning by changing the temperature setting.
- If a cake collapses after removing it from the oven:
  - Use less liquid on your next attempt.
  - Consider using a longer baking time or use a slightly lower temperature setting.

Energy Saving

To save energy and to help protect the environment, we recommend these hints:

- Preheat the oven only if expressly required by the recipe or guidelines.
- Dark baking tins have a higher degree of heat absorption.
- In the case of longer baking times, you can switch off the oven 5–10 minutes before the full baking time and use the residual heat. This will reduce energy usage.
- Use the oven efficiently, by cooking many trays of food at the same time.
- Cook 2 trays of scones, small cakes or sausage rolls at the same time.
- Select the correct shelf location for food being cooked.
- Do not open the oven door more than necessary.
- Use the ECO cooking mode.

Cleaning and Maintenance

Cleaning Tips

Ensure that the appliance is switched off and isolated before cleaning the oven to avoid the possibility of electric shock.

- Allow the oven to fully cool before cleaning. Remove the pan/tray/grill shelf, wash them separately in hot soapy water and dry thoroughly.
- Wash the interior of the oven with hot soapy water and wipe down with a damp cloth.
- Leave the door open until the interior has dried, before replacing the pan/tray/grill shelf.
- Clean the oven after each use, especially after roasting or grilling, this will prevent spilt or splattered food debris burning and becoming difficult to remove.
- Do not use abrasive pads to clean the interior of the oven as this may remove the enamel, which will affect the efficiency of your oven.
- Steam cleaners must never be used to clean this oven.

GB

Cleaning the Outside of the Oven

- You should regularly wipe over the control panel and oven door using a soft cloth and liquid detergent as spilt liquids may damage the finish.
- Wash enameled or chrome plated parts of the oven with hot soapy water or with non-abrasive detergents.
- Never use abrasive pads to clean enameled, chromed or stainless steel surfaces.
- When using commercially available stainless steel cleaning products, avoid cleaning any lettering or symbols, as they can become damaged.

Cleaning the Oven Door Glass

Do not use harsh abrasive cleaners or sharp metal scrapers to clean the oven door glass since they scratch the surface, which may result in shattering of the glass.

Replacing the Oven Light

It cannot be changed by the user; please contact your service agent.

Bulb specifications
220-240V, 25W, T300°C halogen lamp

Removing the Door for Easier Cleaning

1. We recommend you have someone to assist you during removal of the door.
2. Open the door completely.
3. The door hinge has a small latch. Lift the latch on both hinges.
4. Lift the door slightly as if closing, and then with both hands supporting the door, pull it away from the oven.
5. To replace the door, perform the above in reverse order. Open and close the door to make sure that it has been fitted correctly.

Specifications

Rated Voltage	220-240V~, 50 Hz
Power	2100 W (Max.)
Product Dimensions (H x W x D)	595 x 595 x 627.4 mm (575 mm without handle)

Features and specifications are subject to change without prior notice.

Product Fiche

Brand	Matsui
Model	MBCONX19E
Type of oven	Electric oven
Weight (kg)	29
Number of cavities	1
Heat source per cavity	Electrical
Volume of each cavity	70 L
Energy consumption (electricity) required to heat a standardised load in a cavity of an electric heated oven during a cycle in conventional mode per cavity (electric final energy)	0.79 kWh/cycle
Energy consumption required to heat a standardised load in a cavity of an electric heated oven during a cycle in fan-forced mode per cavity (electric final energy)	-
Energy efficiency index (EEIcavity) for each cavity of the model	93.6
Energy efficiency class	A
Where has been awarded an "EU Ecolabel award' under Regulation (EC) 66/2010	-
Short title or reference to the measurement and calculation methods used to establish compliance with the above requirements	EN 60350-1:2016
Information relevant to users in order to reduce total environmental impact (e.g. energy use) of the cooking process	The following are some examples of food and their cooking process for ECO mode:

Food	Temperature (°C)	Duration (min.)	Preheat
Potato cheese gratin	180	90-100	X
Cheese cake	160	100-150	X
Meatloaf	190	110-130	X

GB

Installation

- All electrical work should be carried out by a suitably qualified and authorised electrician.
- No alterations or wilful changes in the electricity supply should be carried out.
- If the mains cable is damaged and needs to be replaced, this should be done by a qualified person using the proper tools, so as to avoid any accidents.
- The mains cable must not be bent or compressed.
- The mains cable must be checked regularly and only replaced by a qualified person.

The oven is intended for household use only.
The manufacturer reserves the right to introduce changes which do not affect the operation of the appliance.

- Use anti-cut safety gloves whilst performing the installation.
- To aid the installation of the oven into the cabinet, it is recommended that the door is opened and the hand is placed within the cavity gripping the underside of the top front of the cavity.

GB

- This oven must be installed in compliance with local safety standards.
- Wiring connections must be in accordance with Local Wiring Rules and any particular conditions of the local authority.
- Refer to data plate for rating information.
- A means of disconnection with a contact separation of at least 3mm must be supplied in the fixed wiring.
- This appliance must be properly earthed.
- Do not lift the appliance by the door handles.
- Prepare the cupboard opening to match your appliance measurements.

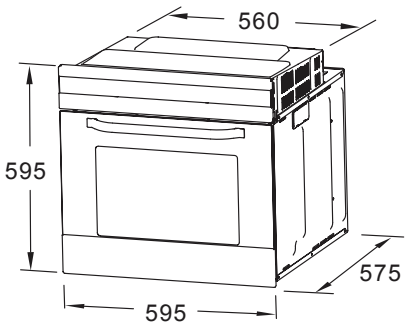

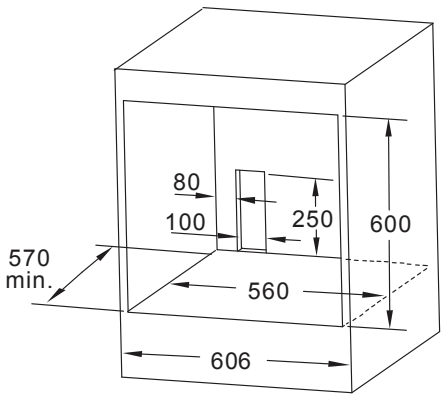

- Slide appliance into the cupboard, ensuring that the supply cable (where fitted) does not kink.
- To prevent tipping, secure your oven into the cupboard by fastening with the 2 screws supplied.
- The cabinet must be suitable for use with built in ovens. Installation into low temperature tolerant cabinetry (e.g. Vinyl coated) may result in deterioration of the low temperature coating by discolouring or bubbling.
- We cannot accept responsibility for damage caused by installation into low temperature tolerant cabinets.
- After installation, test and ensure that the appliance operates correctly.

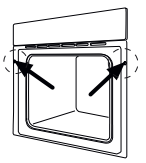

To avoid any potential hazard, you must follow our instructions when you install your appliance.

Takk for at du kjøpte ny produktet.
Vi anbefaler at du tar deg tid til å lese gjennom hele bruksanvisningen så du blir fortrolig med alle funksjonene. Veiledningen gir deg også mange tips og råd for å løse eventuelle problemer.
Les alle sikkerhetsanvisningene nøye før bruk og behold bruksanvisningen for framtidig referanse.

Pakke opp

Fjern all emballasje fra enheten. Ta vare på emballasjen. Hvis du kaster det kan du gjøre det i henhold til lokale bestemmelser.
Følgende elementer er inkludert:

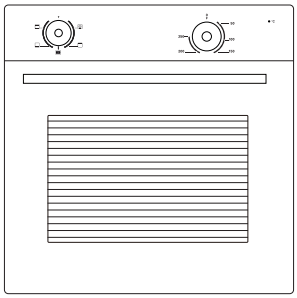

Hovedenheten

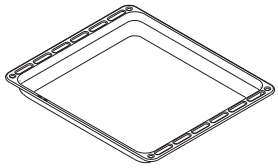

Dyp langpanne

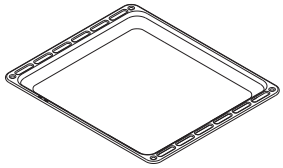

Dryppepanne

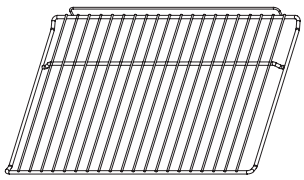

Grillhylle

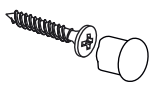

Festeskrue (med dekselhette) x 2

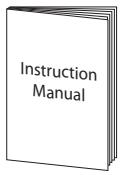

Instruksjons- / Installasjonshåndbok

Produktoversikt

Sett forfra

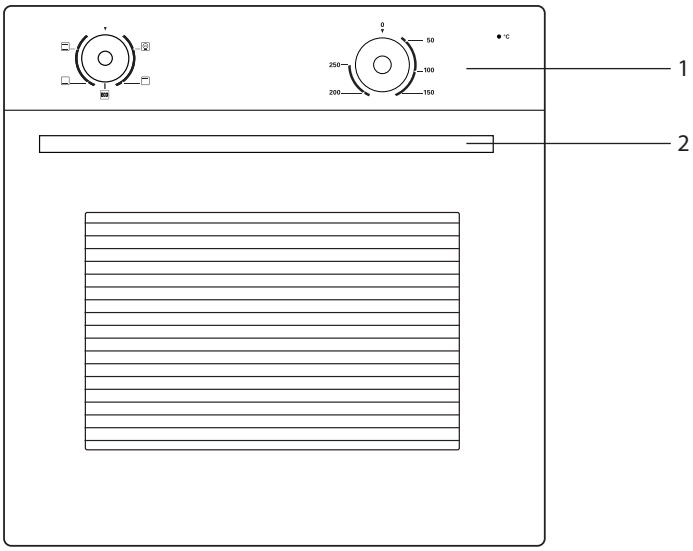

1. Kontrollpanel
2. Ovnsdørhåndtak

NO

Kontrollpanel

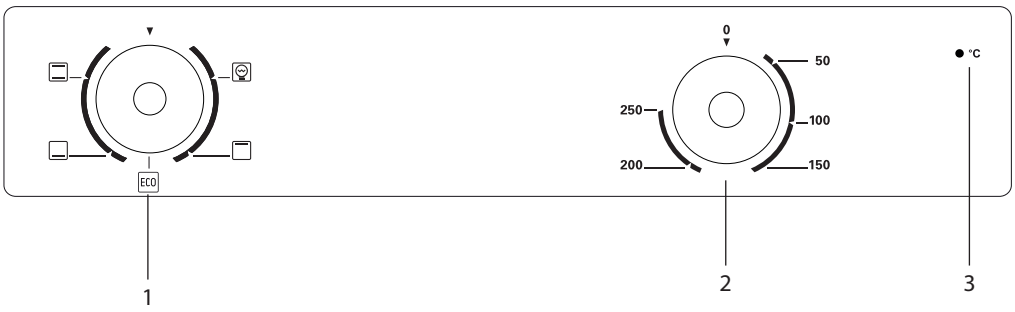

1. Funksjonskontrollhjul
2. Termostatregulator
3. Termostatindikator

Bruk

Førstegangsbruk av stekeovnen

Pakk ut stekeovnen. Fjern eventuelle innsatser og all plast. Bruk en fuktig klut til å tørke forsiktig inne i stekeovnen. Rengjør alle de løse delene i varmt såpevann før bruk.

Slå stekeovnen på maks varme i 45 minutter. Det kan være litt røyk og lukt ved første oppstart (i ca 15 min). Dette er normalt. Det er på grunn av det beskyttende stoffet på varmeelementene som beskytter dem fra effektene av korrosjon under transport fra fabrikken.

Funksjonskontrollhjul

Denne kontrollen blir brukt til å velge tilgjengelige matlagingsfunksjoner, som er:

Symbol	Funksjonsbeskrivelse
	• Slå på ovnslyset. • Tilgjengelig for alle tilberedningsfunksjoner, utenom ECO.
	• Slå på det øvre varmeelementet, som gir mer konsentrert varme til oversiden av maten. • Passer til steking av øvre siden på allerede tilberedt mat.
	• For å spare strøm koke, slå på øvre og nedre varme for å varme maten jevnt.
	• Slå på det nedre varmeelementet, som gir mer konsentrert varme til undersiden av maten. • Ideell for sakte tilberedning av for eksempel gryteretter, stuinger osv.
	• Slå på øvre og nedre varmeelementer for å varme maten jevnt. • Ideell til å lage bakverk, kaker, bakt pasta, lasagne og pizza.

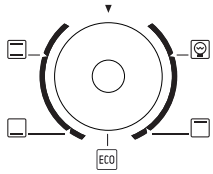

NO

Termostatregulator

Temperaturen kan stilles fra 50°C - 250°C. Velg ønsket temperatur, som følger:

For å holde maten varm	50 - 100°C posisjon
For tradisjonell ovn matlaging	50 - 250°C posisjon
For alle typer grilling	190°C posisjon

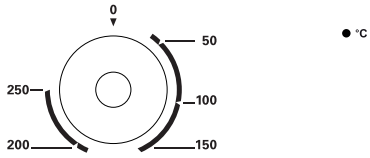

Termostatindikatoren viser om temperaturen i ovnsrommet har nådd den innstilte temperaturen.

- Hvis indikatorlampen lyser, betyr det at innstilt temperatur ennå ikke er nådd. Da er varmeelementene på.
- Hvis indikatorlampen er slukket, betyr det at innstilt temperatur er nådd. Da er varmeelementene av.

Bruk av stekeovnen

- Under ingen omstendigheter bør stekeovnen være foret med aluminiumsfolie slik at overoppheting kan oppstå. Plasser ikke retter eller stekebrettet direkte på bunnen av stekeovnen som blir veldig varm slik at skader kan oppstå.
- Brød kan ta fyr hvis den ristes for lenge. Nøye overvåking er nødvendig under ristingen.
- Apparatet blir varmt under bruk. Unngå å berøre varmeelementene inne i stekeovnen.
- Tilgjengelige deler kan bli varme under bruk. Små barn bør holdes unna.

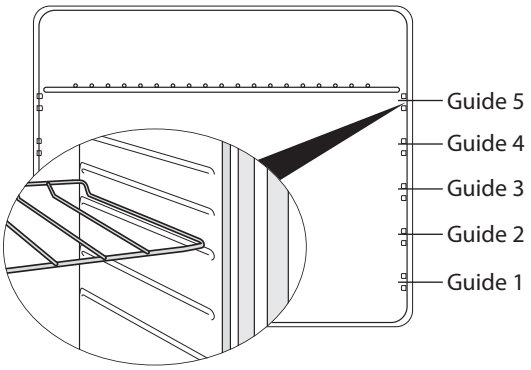

- For å få det beste resultatet er minsteavstanden mellom maten og det øvre varmeelementet 30 mm.
- På veggene inne i stekeovnen det 5 forskjellige spor for rist / langpanne. Du kan plassere rist / langpanner i forskjellige høyder for å oppnå best stekeresultat avhengig av varmen fra varmeelementene og størrelsen på maten. Hvis bare det øvre varmeelementet er på, foreslår vi at du plasserer langpannen på spor 5 (sørg for at det er en avstand på minst 30 mm mellom maten og det øvre varmeelementet).
- Overvåk alltid maten under tilberedningen for å sikre at du ikke er kokt det.
- For tung mat kan du bruke en panne / et brett i stedet for selve grillhyllen.
- Velg ovnsfunksjonen du ønsker. Velg ønsket temperatur.
- Før du plasserer maten i stekeovnen kan det være nødvendig å forvarme stekeovnen i 10 minutter.
- Termostatindikatoren slukker når den innstilte temperaturen er nådd.
- Du slår av ovnen ved å dreie kontrollhjulene til avslått posisjon, «0».

NO

Baketips

- Legg alltid bakeformer i midten av grillhyllen.
- Kontroller at du bare bruker bakeformer som er ovnssikre.
- Plasser ikke bakeformer for nær baksiden av ovnsveggen.
- Du kan påvirke graden av bruning ved å endre temperaturinnstillingen.
- Hvis en kake kollapser etter at den tas ut av stekeovnen:
  - Bruk mindre væske på neste forsøk.
  - Vurder å bruke en lengre steketid, eller bruke en litt lavere temperatur.

Energisparing

For å spare energi og for å beskytte miljøet, anbefaler vi disse tipsene:

- Forvarm stekeovnen bare hvis det uttrykkelig kreves av oppskriften eller retningslinjene.
- Mørke kakeformer har en høyere grad av varmeabsorpsjon.
- Ved lengre steketid, kan du slå av stekeovnen 5-10 minutter før full baking tid og bruk restvarmen. Dette vil redusere energiforbruket.
- Bruk stekeovnen effektivt, med flere brett med mat på samme tid.
- Bak to brett med scones, småkaker eller pølseruller på samme tid.
- Velg riktig plassering av hylle / langpanne for maten som skal stekes.
- Ikke åpne ovnsdøren mer enn nødvendig.
- Bruk ØKO-kokeeffekt.

Rengjøring og vedlikehold

Rengjøringstips

⚠ Sørg for at apparatet er slått av og isolert før stekeovnen rengjøres for å unngå muligheten for elektrisk støt.

- La stekeovnen bli fullt avkjølt før rengjøring. Fjern pannen/brettet/grillhyllen, vask separat i varmt såpevann, og tørk grundig.
- Vask innsiden av stekeovnen med varmt såpevann og tørk over med en fuktig klut.
- Hold døren åpen til innsiden er tørr, før du setter inn pannen/brettet/grillhyllen igjen.
- Rengjør stekeovnen etter hver bruk, spesielt etter steking eller grilling. Dette vil hindre søl eller sprutet matrester brenner og bli vanskelig å fjerne.
- Ikke bruk skrubber for å rengjøre innsiden av stekeovnen, da dette kan fjerne emaljen, noe som vil påvirke effektiviteten av stekeovnen.
- Damprengjøringsmidler må aldri brukes til å rengjøre denne stekeovnen.

Rengjøring av utsiden av stekeovnen

- Du bør regelmessig tørke over kontrollpanelet og døren med en myk klut og flytende vaskemiddel siden sølte væsker kan skade overflaten.
- Vask emaljerte eller forkrommede deler av stekeovnen med varmt såpevann eller med ikke-slitende rengjøringsmidler.
- Bruk aldri skrubber for å rengjøre emaljerte, forkrommet eller rustfritt stål.
- Ved bruk av kommersielt tilgjengelige rengjøringsmidler for rustfritt stål, unngå rengjøring av bokstaver eller symboler da de kan bli skadet.

Rengjøring av glasset i ovnsdøren

Ikke bruk sterke skuremidler eller metalliske skraper for å rengjøre glasset i ovnsdøren siden de vil ripe overflaten, noe som kan føre til glasset knuses.

Skifte ovnslampe

Den kan ikke byttes av brukeren. Ta kontakt med serviceverksted.

Lyspærespesifikasjoner
220-240V, 25W, T300°C
Halogenlampe

Fjerning av dør for lettere rengjøring

1. Vi anbefaler at du har noen å hjelpe deg under fjerning av døren.
2. Åpne døren helt.
3. Dørhengslene har en liten sperre. Løft låsen på begge hengsler.
4. Løft døren litt som om du lukker den, og deretter med begge hendene på døren, dra den bort fra stekeovnen.
5. For å sette tilbake døren, utføres det ovennevnte i omvendt rekkefølge. Åpne og lukke døren for å sikre at den er montert riktig.

Spesifikasjon

Klassifisert spenning	220-240V~, 50 Hz
Effekt	2100 W (maks.)
Produktmål (H X B x D)	595 x 595 x 627,4 mm (575 mm uten håndtak)

Funksjoner og spesifikasjoner kan endres uten forvarsel.

Produktetikett

Merke	Matsui
Modell	MBCONX19E
Type ovn	Elektrisk ovn
Vekt (kg)	29
Antall rom	1
Varmekilde per rom	Elektrisk
Volum til hvert rom	70 L
Energiforbruk (elektrisitet) som kreves for å varme opp en standardlast i et rom i en elektrisk oppvarmet ovn i syklus med konvensjonell modus per rom (elektrisk sluttenergi)	0,79 kWh/syklus
Energiforbruk som kreves for å varme opp en standardlast i et rom i en elektrisk oppvarmet ovn i syklus med varmluftmodus per rom (elektrisk sluttenergi)	-
Energieffektivitetsindeks (EEIcavity) for hvert rom i modellen	93,6
Energy Efficiency klasse	A
«EU Ecolabel Award» i henhold til forordning (EF) 66/2010	-
Kort tittel eller referanse til måle- og beregningsmetoder som brukes til å fastslå samsvar med ovennevnte krav	EN 60350-1:2016
Relevant informasjon for brukerne for å redusere total miljøpåvirkning (f.eks. energibruk) under matlaging	Følgende er noen eksempler på matvarer og tilberedning i ØKO-modus:

Matvare	**Temperatur (°C)**	**Varighet (min.)**	**Forvarm**
Potetost grateng	180	90-100	X
Ostekake	160	100-150	X
Kjøttpudding	190	110-130	X

Installasjon

- Alt elektrisk arbeid skal utføres av en kvalifisert og autorisert elektriker.
- Ingen endringer eller forsettlige endringer i strømforsyningen skal utføres.
- Hvis strømledningen skades og må erstattes, må dette utføres av en kvalifisert person og ved hjelp av riktig verktøy for å unngå ulykker.
- Strømledningen må ikke bøyes eller klemmes.
- Strømledningen må kontrolleres regelmessig og kun skiftes ut av en kvalifisert person.

Stekeovnen er beregnet kun for husholdningsbruk.
Produsenten forbeholder seg retten til å innføre endringer som ikke påvirker driften av apparatet.

- Bruk anti-kutt sikkerhetshansker mens du utfører installasjonen.
- For å hjelpe installasjonen av ovnen i skapet, anbefales det at døren åpnes og hånden er plassert i hulrommet som griper undersiden av den øvre fronten av hulrommet.

- Denne stekeovnen må være installert i overensstemmelse med lokale sikkerhetsstandarder.
- Strømkoblinger må være i samsvar med lokale regler og eventuelle spesielle forhold i kommunen.
- Se typeskiltet for informasjon om kvalifisering.
- En fremgangsmåte for frakopling med en separsjonskontakt på minst 3 mm må være levert i det faste ledningsnettet.
- Dette apparatet må være skikkelig jordet.
- Bruk ikke dørhåndtakene for å løfte apparatet.
- Sørg for at plassen i skapet passer til målene til apparatet.

NO

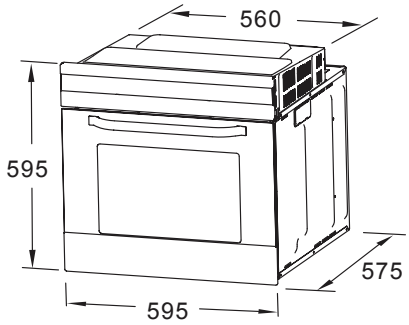

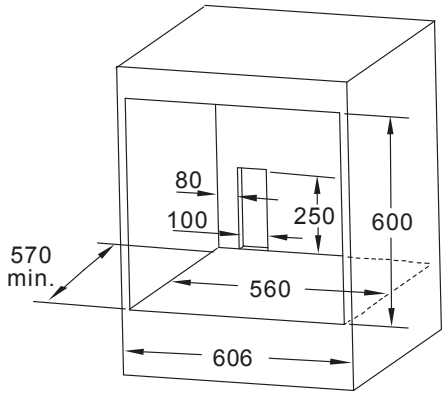

- Skyv apparatet inn i skapet, slik at strømledingen (hvis montert) ikke knekkes.
- For å unngå velting, sikre stekeovnen inn i skapet ved å feste med de 2 medfølgende skruene.
- Skapet må være egnet for bruk med innebygde stekeovner. Installasjon i kjøkken med lav temperaturtoleranse (f. eks vinyl belagt) kan føre til forringelse av belegg med lav temperatur toleranse ved misfarging eller bobler.
- Vi kan ikke ta ansvar for skader forårsaket av installasjonen i skap med lav temperaturtoleranse.
- Etter installasjon, test og sikre at apparatet fungerer korrekt.

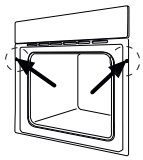

For å unngå fare, må du følge instruksjonene når du installerer apparatet.

Tack för att du köpt din nya produkt.
Vi rekommenderar att du tar dig tid att läsa igenom denna bruksanvisning för att fullt ut förstå alla erbjudna funktioner. Det finns även en del råd och tips som hjälper dig att lösa problem.
Läs noga igenom alla säkerhetsinstruktioner före användning och behåll sedan den här bruksanvisningen för framtida bruk.

Packa upp

Avlägsna all paketering från enheten. Behåll paketeringen. Om du har för avsikt att ändå slänga bort den, gör då så i enlighet med de lokala föreskrifterna.
Följande artiklar medföljer:

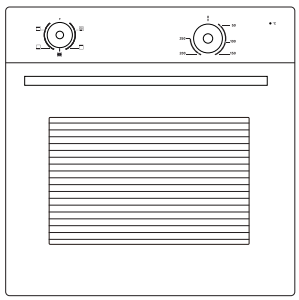

Huvudenhet

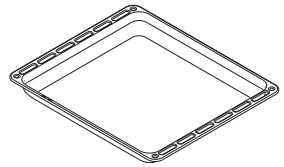

Djuptråg

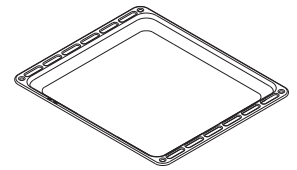

Droppträg

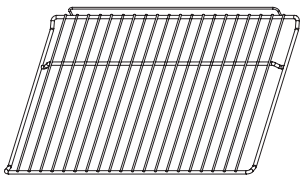

Grillhylla

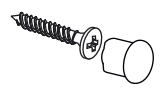

Fästskruv (med lock) x 2

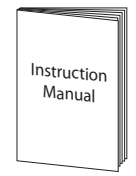

Instruktioner/Instruktionsmanual

Produktöversikt

Frontsikte

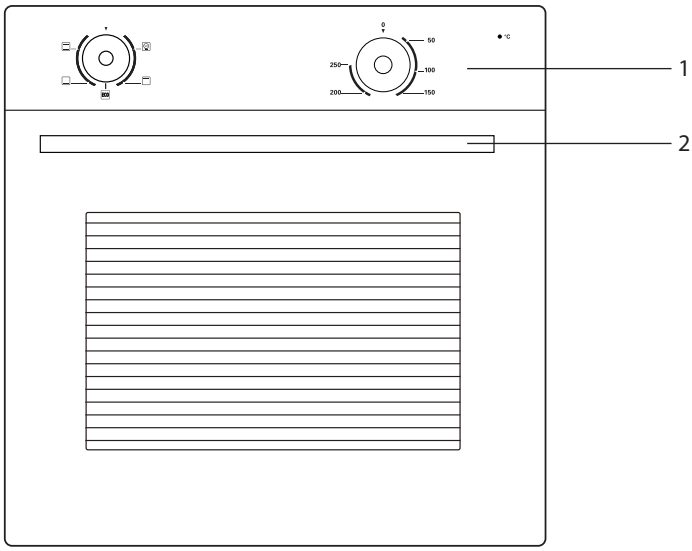

1. Kontrollpanel
2. Handtag till ugnslucka

Kontrollpanel

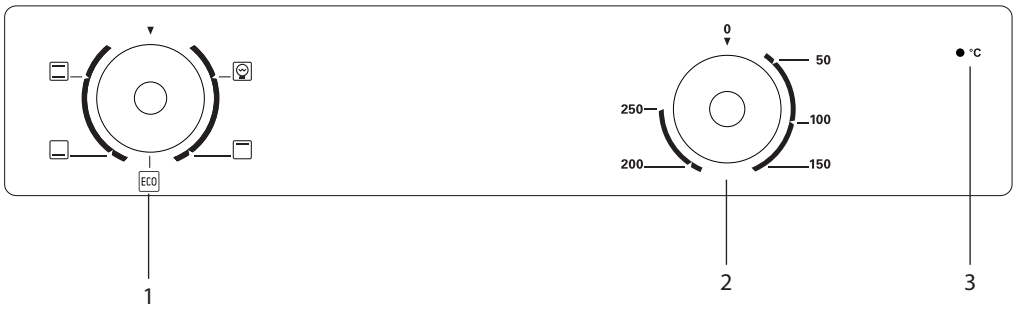

1. Funktionsväljare
2. Termperaturväljare
3. Termostatindikator

Användning

Användning av ugnen för första gången

Packa upp ugnen. Avlägsna alla insättningsskydd och plastpåsar. Använd en fuktig trasa för att noggrant torka av den inre hålrumsväggen och innanhöljet. Rengör alla löstagbara delar, innan användning, tillsammans med varmt, såpat vatten.

Hetta upp ugnen till max i 45 minuter. Det kan uppstå lite rök och doft då ugnen startas upp för första gången (i ca 15 minuter). Detta är normalt. Det beror på den skyddande massa på värmeelementen som skyddar dem från att effekter av frätning medans de fraktades från fabriken.

Funktionsväljare

Denna kontroll används för att välja de tillgängliga tillagningsfuktionerna, vilka är:

Symbol	Funktionsbeskrivning
	• För att slå på ugnslampan. • Finns för alla matlagningsfunktioner, utom ECO.
	• Slå på det övre värmeelementet, vilket ger en mer koncentrerad värme till matens övre sida. • Lämplig för stekning av ovansidan av redan tillagad mat.
	• För energibesparing tillagnings, slå på de övre och nedre värmee, vilket värmer maten jämnt.
	• För att slå på det undre värmeelementet, vilket ger en mer koncentrerad värme till underdelen av maten. • Perfekt för långsam matlagning, som grytor, stuvningar, etc.
	• Slå på de övre och nedre värmeelementen, vilket värmer maten jämnt. • Idealisk för bakning, kakor, gratinerad pasta, lasagne och pizza.

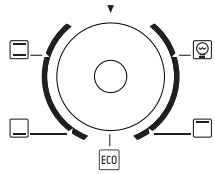

SE

Termperaturväljare

Termostaten kan ställas in från 50°C - 250°C. Välj önskad temperatur på följande sätt:

För att hålla maten varm	Position mellan 50 - 100°C
För traditionell ugnstillagning	Position mellan 50 - 250°C
För alla typer av grillning	Position 190°C

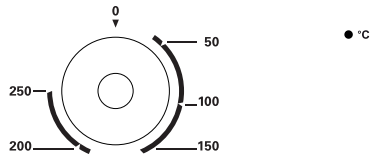

Termostatindikatorn återspeglar huruvida ugnsstemperaturen har nått den förinställda temperaturen.

- Om indikatorlampan lyser betyder det att ugnstemperaturen inte har nått den förinställda temperaturen. I detta fall är värmeelementen på.
- Om indikatorlampan är släckt betyder det att ugnstemperaturen redan har nått den förinställda temperaturen. I detta fall är värmeelementen avstängda.

Användning av ugnen

- Under inga omständigheter får ugnen vara överklädd med aluminiumfolie eftersom överhettning kan uppstå. Placera inte mat eller bakplåtar direkt på basen av ugnen, pga. att den blir mycket varm och kan skadas.
- Bröd kan fatta eld om rostningstiden är för lång. Noggrann övervakning är nödvändig under rostningen.
- När enheten används och då den blir varm ska försiktighet vidtas för att undvika att man vidrör värmeelementen inuti ugnen.
- Åtkomliga delar kan bli heta under användningen. Små barn bör hållas borta från enheten.

- För att få bästa resultat, bör det minsta tillåtna avståndet vara mellan mat och det övre värmeelementet 30 mm.
- På väggen i det inre hålrummet finns det 5 olika hylluttag/avsatser. Du kan placera hylluttagen/ avsatserna på olika höjder för att uppnå bästa tillagningsresultat beroende på värmen i värmeelement och storleken på livsmedel. Om endast det övre värmeelementet är på, föreslår vi att du placera hylluttaget/avsatsen i det 5:e intaget. (Se till att det finns ett avstånd på minst 30mm mellan maten och det övre uppvärmningselementet).

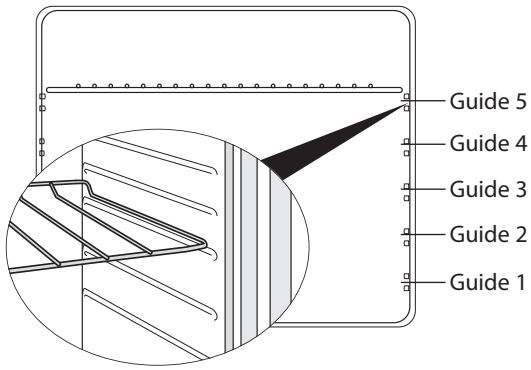

- Övervaka alltid maten under tillagningen för att försäkra dig om att du inte överkokar den.
- För tung mat, använd en panna/plåt istället för grillgallret.
- Välj den ugnsfunktion som du behöver. Välj därefter den temperatur du behöver.
- Innan du placerar maten i ugnen kan du behöva värma ugnen i 10 minuter.
- Termostatindikatorn tänds när den valda temperaturen har uppnåtts.
- För att stänga av ugnen, vrid kontrollrattarna till läget "0".

Tips vid bakning

- Placera alltid bakformar i mitten av grillhyllan.
- Försäkra dig om att du använder bakningsutrustning som är ugnssäker.
- Placera inte bakningsutrustning för nära den bakre väggen i ugnen.
- Du kan påverka graden av bryning genom att ändra temperaturinställningen.
- Om en kaka faller sönder efter det att du tar ur den ur ugnen:
  - Använd mindre vätska vid ditt nästa försök.
  - Överväg att grädda kakan genom en längre bakningstid eller använd en något lägre temperaturinställning.

Energibesparing

För att spara energi och för att hjälpa till att skydda miljön rekommenderar vi dessa råd:

- Förvärm endast ugnen om det tydligt krävs av receptet eller instruktionerna.
- Mörka bakformar har en högre grad av att absorbera värme.
- Då längre baktid krävs kan du stänga av ugnen i 5-10 minuter innan den fulla baktiden är nådd och istället använda den kvarvarande värmen. Detta kommer att reducera energiförbrukningen.
- Använd ugnen effektivt genom att tillaga flera formar med mat samtidigt.
- Tillaga 2 formar med scones, små kakor eller korvrullar samtidigt.
- Välj den korrekta hyllplatsen för att tillaga maten.
- Öppna inte ugnsluckan mer än nödvändigt.
- Använd ECO-tillagningseffekt.

Rengöring och underhåll

Tips vid rengöring

Försäkra dig om att apparaten är avstängd och urdragen innan du rengör ugnen för att inte möjlig elektrisk chock uppkommer.

- Tillåt ugnen att fullt ut kylas av innan rengöring. Ta bort panna/plåt/grillgaller, tvätta dem separat i varmt tvålvatten och torka noga.
- Tvätta ugnens insida tillsammans med varmt såpat vatten och torka därefter av med en fuktig trasa.
- Låt dörren vara öppen tills inredningen har torkat innan du byter panna/plåt/grillgaller.
- Rengör ugnen efter varje användning, särskilt efter det att du har rostat eller grillat. Detta kommer hindra att spill eller stänk som uppkommit från mat och finns kvar i ugnen bränns vid och blir därefter svårare att avlägsna.
- Använd inte sträva rengöringstrasor för att rengöra innansidan på ugnen, då detta kan leda till att emaljen avlägsnas, som leder till att effektiviteten för ugnen påverkas.
- Inga steam cleaner dammsugare får användas för att rengöra denna ugn.

Rengöring av ugnens utsida

- Du ska regelbundet torka runt kontrollpanelen och över dörren genom att använda en mjuk trasa och rengöringsmedel eftersom att stänkvätska kan skada ytan.
- Tvätta rent emaljen eller de kromförgyllda delarna på ugnen tillsammans med varmt, såpat vatten eller med icke strävt rengöringsmedel.
- Använd aldrig sträva trasor för att rengöra emaljen, kromningen eller den rostfria stålytan.
- När du rengör kommersiellt tillgängligt rostfritt stål, undvik att rengöra textning eller symboler, då de kan komma till att skadas.

Rengöring av glaset på ugnsdörren

Använd inte sträva avslipande rengöringstrasor eller vassa metall skrapor för att rengöra glaset på ugnsdörren, då de skrapar upp ytan, vilket kan leda till att glaset bryts ner och går sönder.

Byte av ugnsljuset

Den kan inte bytas av användaren. Kontakta ditt serviceombud.

Glödlampespecifikationer
220-240V, 25W, T300°C
halogenlampa

Avlägsna dörren för en lättare rengöring

1. Vi rekommenderar att du har någon som hjälper dig då du ska avlägsna dörren.
2. Öppna upp dörren fullständigt.
3. Dörrhänget har ett litet säkerhetslås. Lyft upp säkerhetslåset för båda hängena.
4. Lyft upp dörren något som om du stängde den, och stöd därefter upp dörren med hjälp av dina båda händer och dra därefter ut dörren bort från ugnen.
5. För att ersätta dörren, utför ovanstående föreskrifter i omvänd ordning. Öppna och stäng igen dörren för att försäkra dig om att den har passats in korrekt.

Specifikationer

Uppskattad spänning	220-240V~, 50 Hz
Effekt	2100 W (Max.)
Produktdimensioner (H X B x D)	595 x 595 x 627,4 mm (575 mm utan handtag)

Funktioner och specifikationer kan komma till att ändras utan förvarning.

Produktblad

Märke	Matsui
Modell	MBCONX19E
Typ av ugn	Elektrisk ugn
Vikt (kg)	29
Antal utrymmen	1
Värmekälla per utrymme	Elektrisk
Volymen på varje utrymme	70 L
Energikonsumtion (el) som krävs för att värma en standardiserad belastning i ett utrymme i en eluppvärmd ugn under en cykel i konventionellt läge per utrymme (elektrisk slutenergi)	0,79 kWh/cykel
Energikonsumtion som krävs för att värma en standardiserad belastning i ett utrymme i en elektrisk uppvärmd ugn under en cykel i fläktförstärkt läge per utrymme (elektrisk slutenergi)	-
Energieffektivitetsindex (EEIcavity) för varje utrymme i modellen	93,6
Klass på energieffektivitet	A
Som har tilldelats ett "EU Ecolabel Award" enligt förordning (EC) 66/2010	-
Kort titel eller referens till mät- och beräkningsmetoder som används för att fastställa överensstämmelse med ovanstående krav	EN 60350-1:2016
Information som är relevant för användarna för att minska den totala miljöpåverkan (t.ex. energianvändning) i matlagningsprocessen	Följande är några exempel på mat och deras tillagningsprocedur i ECO-läge:

Livsmedel	**Temperatur (°C)**	**Varaktighet (min.)**	**Förvärm**
Potatis- och ost-gratäng	180	90-100	X
Cheesecake	160	100-150	X
Köttfärslimpa	190	110-130	X

SE

Installation

- Allt elektriskt arbete ska utföras av en kvalificerad och auktoriserad elektriker.
- Inga förändringar i elförsörjningen bör utföras.
- Om nätkabeln är skadad och måste bytas ut, ska detta göras av en kvalificerad person med rätt verktyg för att undvika olyckor.
- Nätkabeln får inte böjas eller tryckas ihop.
- Nätkabeln måste kontrolleras regelbundet och endast ersättas av en kvalificerad person.

Ugnen är avsedd endast för användning i hemmet.
Tillverkaren reserverar sig för att kunna göra ändringar som inte kommer att påverka användningen för enheten.

- Använd skyddshandskar med skyddsnära skydd vid installationen.
- För att stödja ugnsinstallationen i skåpet rekommenderas att dörren öppnas och handen är placerad i hålrummet som griper undersidan av hålets övre främre del.

SE

- Denna ugn måste installeras i överensstämmelse med den lokala säkerhetsstandarden.
- Elledningsnätet måste vara i överensstämmelse med de lokala elledningsföreskrifterna och i enlighet med alla särskilda villkor från de lokala myndigheterna.
- Du hänvisas till märkningsskylten för uppskattningsinformation.
- Frånkoppling ska ske med en kontaktseparation av minst 3 mm, vilket ska bistå det fasta fasta elnätet.
- Den här apparaten måste vara korrekt jordad.
- Lyft inte apparaten i dörrhandtagen.
- Förbered skåpet genom att öppna för att matcha din enhets mätningar.

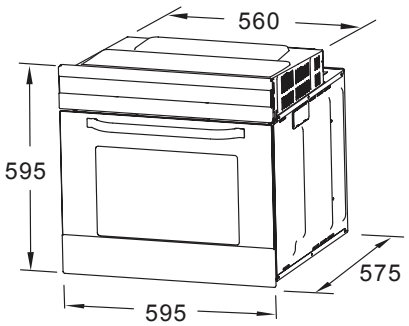

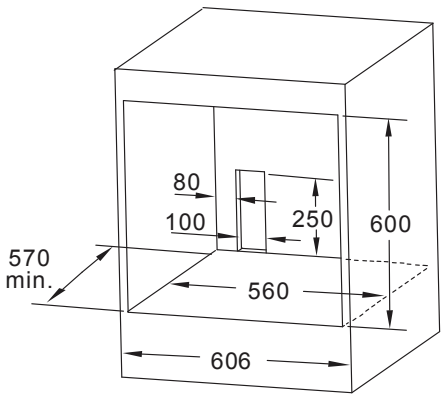

- Skjut in enheten i skåpet, se till att nätkabeln (då den är på plats) inte knyts.
- För att förhindra tippning, försäkra ugnen i skåpet genom att skruva i de 2 medföljande skruvarna.
- Skåpet måste vara lämpligt för användning med inbyggd ugn. Installation i låg temperatur tolerant. skåp (t.ex. Vinyl överdrag) kan leda till försämring av den låga temperaturen och överdrag av missfärgning eller bubblande.
- Vi kan inte acceptera vårt ansvar för skador orsakade av installation i låg temperatur tolerant skåp.
- Efter installation, testa och se till att enheten fungerar.

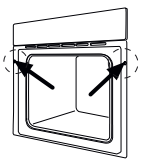

För att undvika någon form av risk, måste du följa våra instruktioner när du installerar din enhet.

Kiitos, kun ostit uuden tuotteen.
Suosittelemme, että vietät hetken tämän käyttöoppaan parissa, jotta ymmärtäisit täysin kaikki laitteen tarjoamat toiminnalliset ominaisuudet. Saat myös vihjeitä ja vinkkejä mahdollisten ongelmien ratkaisuun.
Lue huolellisesti kaikki turvaohjeet ennen käyttöä ja säilytä tämä käyttöopas tulevaa käyttöä varten.

Pakkauksesta purkaminen

Poista kaikki pakkausmateriaali laitteen ympäriltä. Säilytä pakkausmateriaali. Mikäli hävität pakkausmateriaalin, toimi paikallisten määräysten mukaisesti.
Pakkauksen sisältö:

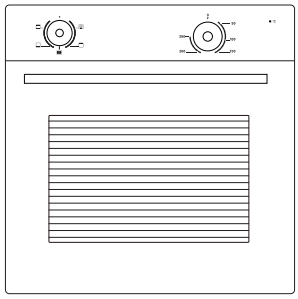

Pääyksikkö

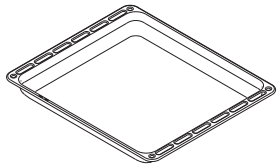

Syvä uunipelti

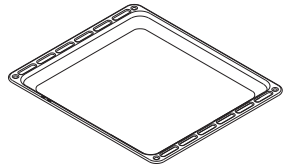

Tippapelti

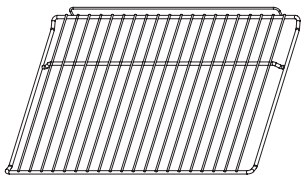

Uuniritilä

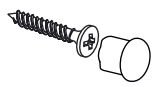

Kiinnitysruuvi (tulpallinen) x 2

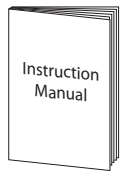

Käyttö-/asennusohje

Tuotteen yleiskatsaus

Näkymä edestä

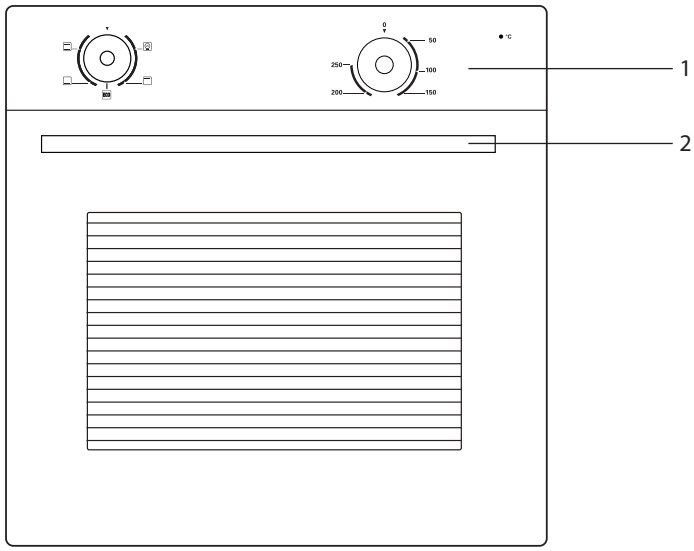

FI

1. Ohjauspaneeli
2. Uuninluukun kahva

Ohjauspaneeli

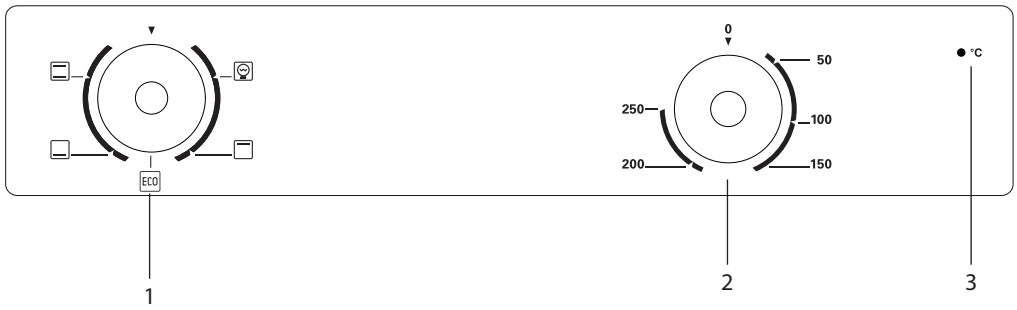

1. Toiminnon ohjausvalitsin
2. Termostaatin ohjausvalitsin
3. Termostaatin merkkivalo

Käyttö

Ensimmäinen käyttökerta

Poista pakkausmateriaali uunin ympäriltä. Poista kaikki irtokappaleet tai muovipussit. Pyyhi uunin sisäpinnat ja ulko-osat varovasti kostealla liinalla. Puhdista kaikki irrotettavat osat kuumalla saippuavedellä ennen käyttöä.

Lämmitä uunia maksimilämpötilassa 45 minuutin ajan. Ensimmäisellä käyttökerralla uuni saattaa tuottaa hieman savua ja hajua lämmityksen alkuvaiheessa (noin 15 minuutin ajan). Tämä on normaalia. Haju ja savu johtuvat lämmityselementtien suoja-aineesta, joka suojaa elementtejä korroosiolta toimituksen aikana.

Toiminnon ohjausvalitsin

Tätä säädintä käytetään seuraavien paistotoimintojen valitsemiseen:

Kuvake	Toiminnon kuvaus
	• Uunin valon päälle kytkemiseen. • Käytettävissä kaikilla kypsennystoiminnoilla, paitsi ECO.
	• Yläkuumennuselementin päälle kytkemiseen. Tämä tarjoaa voimakkaamman kuumennuksen ruoan yläosaan. • Soveltuu jo kypsennetyn ruoan yläpuolen käristämiseen.
	• Energian säästämiseksi ruoanlaitto, ylä- ja alakuumennus päälle kytkemiseen. Tämä kuumentaa ruokaa tasaisesti.
	• Alakuumennuselementin päälle kytkemiseen. Tämä tarjoaa voimakkaamman kuumennuksen ruoan alaosaan. • Ihanteellinen hitaasti kypsennettäville ruokalajeille, kuten pataruoat, muhennokset jne.
	• Ylä- ja alakuumennuselementtien päälle kytkemiseen. Tämä kuumentaa ruokaa tasaisesti. • Ihanteellinen leivonnaisten, kakkujen, makaronilaatikon, lasagnen ja pizzan valmistamiseen.

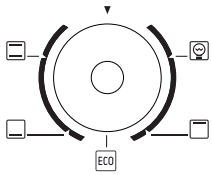

FI

Termostaatin ohjausvalitsin

Uunin lämpötilaksi voidaan asettaa 50°C - 250°C. Valitse tarvittava lämpötila seuraavasti:

Ruoan lämpimänä pitoon sopivat	asennot 50 - 100°C
Tavanomaiseen paistamiseen sopivat	asennot 50 - 250°C
Kaikenlaiseen grillaukseen sopii	asento 190°C

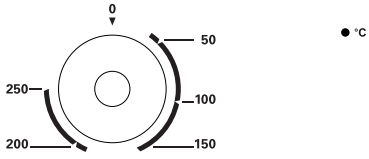

Termostaatin merkkivalo ilmaisee, onko uunin sisäpuoli saavuttanut esiasetetun lämpötilan.

- Jos merkkivalo palaa, uunin sisäpuoli ei ole vielä saavuttanut esiasetettua lämpötilaa. Tässä tapauksessa kuumennuselementit ovat päällä.
- Kun merkkivalo sammuu, uunin sisäpuoli on saavuttanut esiasetetun lämpötilan. Tässä tapauksessa kuumennuselementit ovat pois päältä.

Uunin käyttö

- Uunin sisäosia ei saa missään tapauksessa peittää foliolla, koska tämä voi johtaa ylikuumenemiseen. Älä aseta astioita tai paistovuokia suoraan uunin pohjan päälle, koska pohjan lämpeneminen voi aiheuttaa vaurioita.
- Leipä voi syttyä palamaan, mikäli paistoaika on liian pitkä. Uunia tulee valvoa tarkasti paahtamisen aikana.
- Käytön aikana laite kuumenee. Uunin sisällä olevien lämpöelementtien koskettamista tulee välttää.
- Uunin osat saattavat kuumentua käytön aikana. Pienet lapset tulee pitää pois uunin läheisyydestä.

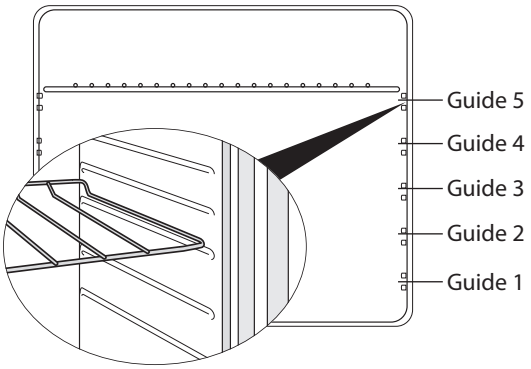

- Parhaan mahdollisen paistotuloksen varmistamiseksi, pienin sallittu etäisyys ruoan ja ylälämmityselementin välillä on 30 mm.
- Uunin sisällä on 5 eri hyllypaikkaa pellille tai ritilälle. Voit asettaa pellin/ritilän eri korkeuksille saadaksesi parhaimman paistotuloksen lämmityselementtien lämmöstä ja valmistettavan ruoan koosta riippuen. Mikäli ainoastaan ylälämmityselementti on käytössä, suosittelemme, että asetat pellin/ritilän hyllypaikalle 5 (varmista, että ruoan ja ylälämmityselementin välillä on 30 mm:n etäisyys).

FI

- Muista aina tarkkailla ruokaa paistamisen aikana varmistaaksesi, ettei ruoka kypsy liikaa.
- Kypsennä painava ruoka mieluummin syvällä/matalalla pellillä kuin uuniritilällä.
- Valitse tarvittava toiminto. Valitse tarvittava lämpötila.
- Saatat joutua esilämmittämään uunia 10 minuutin ajan ennen kuin asetat ruokaa uuniin.
- Termostaatin merkkivalo sammuu, kun valittu lämpötila on saavutettu.
- Kytkeäksesi uunin pois päältä, kierrä ohjausvalitsimet pois-asentoon “0”.

Leivontavinkkejä

- Aseta leivontavuoat aina keskelle uuniritilää.
- Varmista, että käytät uuninkestäviä astioita paistamiseen.
- Älä aseta paistoastioita liian lähelle uunin takaseinää.
- Voit vaikuttaa ruoan ruskistumiseen muuttamalla lämpöasetusta.
- Mikäli kakku hajoaa uunista ulos ottamisen jälkeen:
  - Käytä vähemmän nestettä seuraavalla kerralla.
  - Harkitse pitempää paistoaikaa tai hieman korkeampaa lämpöasetusta.

Energiansäästö

Säästääksesi energiaa ja suojellaksesi ympäristöä, suosittelemme noudattamaan seuraavia vinkkejä:

- Esilämmitä uuni ainoastaan silloin, kun resepti tai valmistusohje edellyttää näin.
- Tummat paistopellit vetävät enemmän lämpöä puoleensa.
- Mikäli paistoaika on pitkä, voit sammuttaa uunin 5-10 minuuttia ennen täyttä paistoaikaa ja hyödyntää jäännöslämmön. Tämä vähentää energiankulutusta.
- Käytä uunia tehokkaasti valmistamalla useita pellillisiä ruokaa samanaikaisesti.
- Valmista esimerkiksi 2 pellillistä leivonnaisia, kakkuja tai kääryleitä samanaikaisesti.
- Valitse valmistettavalle ruoalle sopiva hyllypaikka.
- Älä avaa uuniluukkua tarpeettomasti.
- Käytä ECO-kypsennysteho.

Puhdistus ja huolto

Puhdistusvinkkejä

Välttyäksesi sähköiskun vaaralta, varmista, että laite on sammutettu ja eristetty ennen puhdistusta.

- Anna uunin jäähtyä täysin ennen puhdistamista. Poista vuoka/pelti/uuniritilä uunista ja pese ne erikseen kuumassa pesuaineliuoksessa ja kuivaa huolellisesti.
- Pese uunin sisäosat kuumalla saippuavedellä ja pyyhi kostealla liinalla.
- Jätä uuninluukku auki, kunnes sisäpuoli on kuivunut ennen kuin asetat syvän/matalan pellin tai uuniritilän takaisin paikalleen.
- Puhdista uuni jokaisen käyttökerran jälkeen, erityisesti paahtamisen tai grillaamisen jälkeen, ehkäistäksesi roiskeiden palamista ja pinttymistä.
- Älä käytä hankaavia sieniä sisäosien puhdistamiseen, koska tämä voi irrottaa emalipinnoitetta, joka vaikuttaa uunin tehokkuuteen.
- Älä koskaan käytä höyrypuhdistimia tämän uunin puhdistamiseen.

Uunin ulko-osien puhdistus

- Sinun tulee pyyhkiä ohjauspaneeli ja uuniluukku säännöllisesti pehmeällä liinalla ja nestemäisellä puhdistusaineella, koska nesteroiskeet voivat vaurioittaa pinnoitetta.
- Pese uunin emali- tai kromipinnoitteiset osat kuumalla saippuavedellä tai muilla hankaamattomilla puhdistusaineilla.
- Älä koskaan käytä hankaavia sieniä emalilla, kromilla, tai ruostumattomalla teräksellä päällystettyjen osien puhdistamiseen.
- Kun käytät markkinoilla olevia ruostumattoman teräksen puhdistamiseen sopivia tuotteita, vältä kirjainten tai kuvakkeiden puhdistamista, koska ne voivat vaurioitua.

FI

Uuniluukun lasin puhdistus

Älä käytä hankaavia puhdistusaineita tai metallisia raaputtimia uuniluukun lasin puhdistamiseen, koska tämä voi johtaa lasin naarmuuntumiseen ja särkymiseen.

Uunivalon vaihto

Se ei ole käyttäjän vaihdettavissa. Ota yhteyttä huoltoedustajaan.

Lampun tekniset tiedot
220-240V, 25W, T300°C
halogeenilamppu

Uuniluukun irrottaminen puhdistamisen helpottamiseksi

1. Suosittelemme, että käytät toista henkilöä apunasi uuniluukun irrotuksessa.
2. Avaa luukku täysin.
3. Oven saranassa on pieni salpa. Nosta molempien saranoiden salvat.
4. Nosta luukkua hiukan, aivan kuin sulkisit luukun, ja vedä luukku pois uunista tukemalla luukkua molemmin käsin.
5. Kiinnittääksesi luukun uudelleen, toista edelliset kohdat käänteisessä järjestyksessä. Avaa ja sulje luukku varmistaaksesi, että se on asennettu oikein.

Tekniset tiedot

Nimellisjännite	220-240V~, 50 Hz
Teho	2100 W (Maks.)
Tuotteen mitat (k x l x s)	595 x 595 x 627,4 mm (575 mm ilman kahvaa)

Rakenteita ja teknisiä tietoja saatetaan muokata ilman erillistä ilmoitusta.

Tuote Fiche

Tuotemerkki	Matsui
Malli	MBCONX19E
Uunityyppi	Sähköuuni
Paino (kg)	29
Uunin pesien lukumäärä	1
Lämmönlähteitä pesää kohti	Sähkö
Kunkin pesän tilavuus	70 L
Energiankulutus (sähkö), joka tarvitaan standardimäärän kuumentamiseen sähkökäyttöisen uunin sisällä ohjelman aikana tavanomaisessa tilassa pesää kohti (sähkön loppuenergia)	0,79 kWh/ohjelma
Energiankulutus, joka tarvitaan standardimäärän kuumentamiseen sähkökäyttöisen uunin sisällä ohjelman aikana puhallintilassa pesää kohti (sähkön loppuenergia)	-
Uunimallin kunkin pesän energiatehokkuusindeksi (pesän EEI)	93,6
Energialuokka	A
Jossa on myönnetty EU:n ympäristömerkki (EY) Nro 66/2010 mukaisesti	-
Lyhytnimi tai viite mittaus- ja laskentamenetelmiin, joita on käytetty yhdenmukaisuuden toteamiseen yllä olevien vaatimusten kanssa	EN 60350-1:2016
Merkitykselliset tiedot käyttäjille kypsennysprosessin kokonaisympäristövaikutuksen pienentämiseksi (esim. energian käyttö)	Seuraavassa joitakin esimerkkejä ruoista ja niiden valmistuksesta ECO-tilassa:

Ruoka	**Lämpötila (°C)**	**Kesto (min.)**	**Esikuumennus**
Juustoperunat gratiini	180	90-100	X
Juustokakku	160	100-150	X
Lihamureke	190	110-130	X

FI

Asennus

- Kaikkien sähkötöiden suorittaminen on sallittua vain pätéville, valtuutetuille sähköteknikoille.
- Kaikki mukautukset tai tahalliset muutokset virransyötössä on kielletty.
- Jos virtakaapeli on vahingoittunut ja se on vaihdettava, tämän saa tehdä vain pätevä sähköteknikko kunnollisilla työkaluilla vahinkojen välttämiseksi.
- Virtakaapeli ei saa olla taipunut tai puristuksissa.
- Virtakaapeli on tarkistettava säännöllisesti ja sen saa vaihtaa vain pätevä sähköteknikko.

Tämä uuni on tarkoitettu ainoastaan kotitalouskäyttöön.
Valmistaja pidättää oikeuden tehdä laitteeseen muutoksia, jotka eivät vaikuta laitteen toimintaan.

- Käytä leikattuja suojakäsineitä asennuksen aikana.
- Uunin asentamisen helpottamiseksi kaappiin on suositeltavaa, että ovi avataan ja käsi asetetaan ontelon yläosassa olevan alareunan sisään.

- Tämä uuni tulee asentaa paikallisten turvamääräysten mukaisesti.
- Johtoliitännät tulee tehdä paikallisten määräysten ja viranomaisten ohjeiden mukaisesti.
- Katso tiedot laitteen tunnistekilvestä.
- Kiinteän johdotuksen tulee sisältää katkaisukeino, jossa on vähintään 3 mm:n erotus.
- Tämä laite tulee maadoittaa asianmukaisesti.
- Älä nosta laitetta luukun kahvoista.
- Tee keittiökalusteeseen laitteen mitoille sopiva aukko.

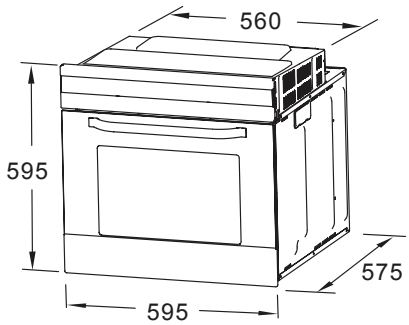

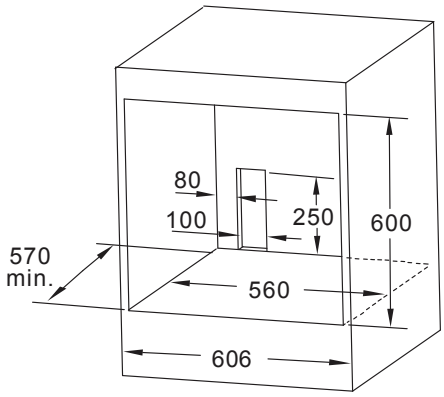

- Liu'uta laite kalusteeseen varmistaen, ettei virtajohto jää väliin.
- Kiinnitä uuni kalusteeseen pakkauksen mukana tulevilla 2 ruuvilla ehkäistäksesi uunin kallistumisen.
- Kalusteen tulee olla kalusteisiin sijoitettavalle uunille sopiva. Korkeaa lämpötilaa kestämättömään (esim. vinyylipinnoitettuun) kalusteeseen asentaminen voi johtaa pinnoitteen hajoamiseen. Hajoaminen voi ilmentyä esimerkiksi värin haalistumisella tai kuplimisella.
- Emme ole vastuussa vaurioista, jotka johtuvat uunin asennuksesta vääränlaiseen kalusteeseen.
- Testaa ja varmista, että laite toimii oikein asennuksen jälkeen.

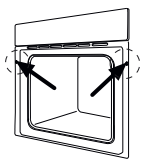

Mahdollisten vaaratilanteiden välttämiseksi ohjeita täytyy noudattaa laitetta asennettaessa.

Tak for købet af din nye produkt.
Vi anbefaler at du bruger lidt tid på at læse denne brugsvejledning, så du forstår alle betjeningsfunktioner fuldt ud. Der er også nogle gode råd med hensyn til løsning af eventuelle problemer.
Læs alle sikkerhedsinstruktionerne omhyggeligt før brug, og behold denne brugsvejledning til senere brug.

Udpakning

Fjern al emballagen fra enheden. Gem emballagen. Hvis du smider den væk, bedes du overholde de lokale regler på området.
Følgende er inkluderet:

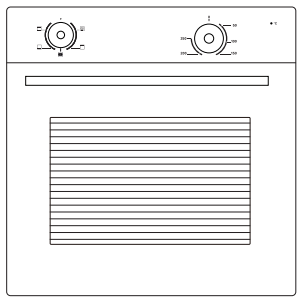

Hovedenhed

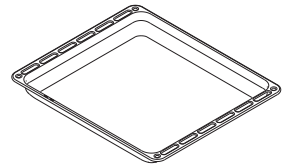

Dyb Plade

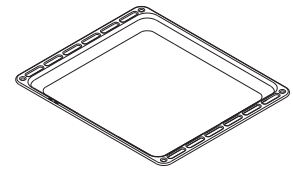

Drypbakke

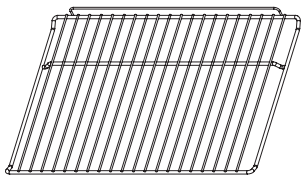

Grill-hylde

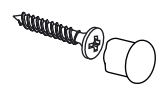

Spændeskruer (med hætte) x 2

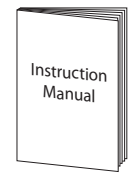

Instruktions- / Installeringsmanual

Produktoversigt

Forside

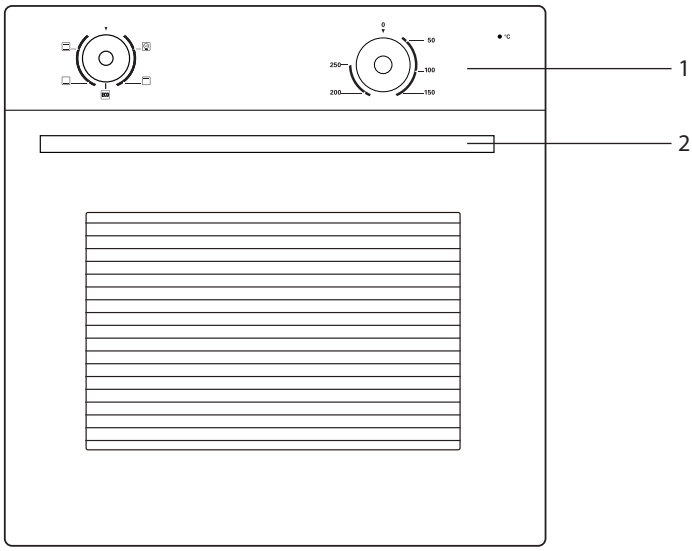

1. Kontrolpanel
2. Lågehåndtag

DK

Kontrolpanel

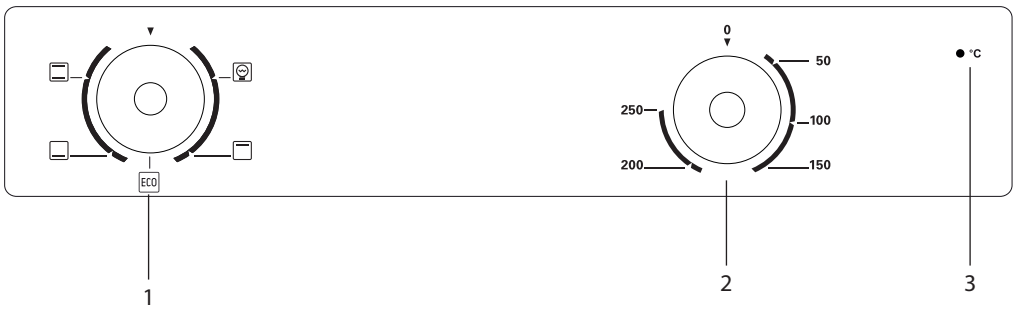

1. Funktionsknap
2. Termostatknap
3. Termostat-indikator

Betjening

Brug af Ovnen Første Gang

Pak ovnen ud. Fjern kort og plastikposer. Tør indersiden forsigtigt af med en fugtig klud. Rengør al tilbehør i varmt sæbevand før brug.

Sæt ovnen på maksimum i 45 minutter. Der vil måske forekomme røg og lugtgener i starten (i ca. 15 minutter). Dette er normalt. Det skyldes beskyttelsen på varmeelementerne, som beskytter dem mod korrosion under transport fra fabrikken.

Funktionsknap

Denne knap bruges til at vælge mellem tilberedningsfunktionerne, som er følgende:

Symbol	Funktionsbeskrivelse
	• Sådan tændes ovnlyset. • Kan bruges i alle tilberedningsfunktionerne undtagen ECO.
	• Til at tænde for det øverste varmeelement, der giver en mere koncentreret varme til madens overside. • Passende til stegning af oversiden af allerede tilberedt mad.
	• For at spare strøm kogning, til at tænde det øvre og nedre, hvilket tilbereder maden jævnt.
	• Til at tænde for det nederste varmeelement, der giver en mere koncentreret varme til madens underside. • Ideel til mad, der skal tilberedes langsomt, såsom gryderetter, osv.
	• Til at tænde det øvre og nedre varmeelement, hvilket tilbereder maden jævnt. • Ideel til, at lave kager, bage pasta, lasagne og pizza.

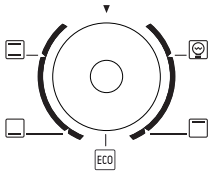

DK

Termostatknap

Temperaturen kan indstilles fra 50°C - 250°C. Vælg den ønskede temperatur som følger:

Maden holdes varm	50 - 100°C position
Traditionel tilberedning i ovn	50 - 250°C position
Alle slags grill	190°C position

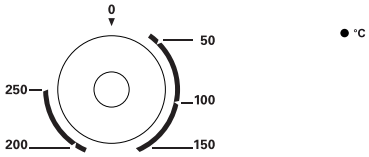

Termostat-indikator viser, om temperaturen i ovnen er nået den indstillede temperatur.

- Hvis indikatoren lyser, er temperaturen i ovnen ikke nået den indstillede temperatur. I dette tilfælde, er varmeelementerne tændt.
- Hvis indikatoren ikke lyser, er temperaturen i ovnen nået den indstillede temperatur. I dette tilfælde, er varmeelementerne slukket.

Betjening

- Under ingen omstændigheder må ovnen fores med sølvpapir, da dette kan forårsage overophedning. Sæt ikke tallerkener eller bageplader direkte på bunden af ovnen, da den bliver meget varm og kan forårsage skade.
- Der kan gå ild i brødet, hvis det ristes for længe. Check løbende under ristning.
- Ovnen bliver meget varm ved brug. Rør ikke ved varmeelementerne indeni ovnen.
- Ovnens dele kan blive meget varme ved brug. Bør opbevares utilgængelige for børn.

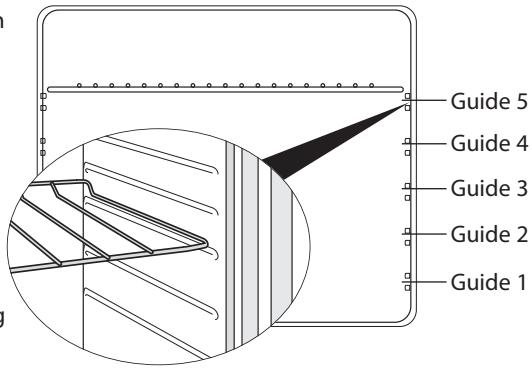

- De bedste resultater fås ved, at afstanden mellem maden og øvre varmeelement er 30 mm.
- På indersiden findes 5 forskellige rist/pladeholdere. Du kan sætte risten/pladen i forskellig højde alt efter varmen fra varmeelementet og mængden af mad. Hvis kun øvre varmeelement er tændt, anbefales det at sætte risten/pladen i holder 5 (sørg for at der er mindst 30 mm mellem maden og øvre varmeelement).
- Hold løbende øje med maden under tilberedning for at undgå, at det steger for længe.
- Hvis manden er tung, skal du bruge en gryde/bakke i stedet for grill-hylden.
- Vælg den ønskede ovnfunktion. Vælg den ønskede temperatur.
- Det kan være nødvendigt at varme ovnen op i 10 minutter, før du sætter maden I ovnen.
- Termostat-indikatoren holder op med, at lyse, når den valgte temperatur er nået.
- For at slukke for ovnen, skal du slukke på betjeningsknapperne, ved at stille dem på '0'.

DK

Bagetips

- Placer altid bageforme midt på grill-hylden.
- Sørg for at bruge skåle, som kan tåle at komme i ovnen.
- Placér ikke skåle for tæt på bagsiden af ovnen.
- Du kan bestemme bruningsgraden ved at ændre temperaturindstillingen.
- Hvis en kage falder sammen, når du tager den ud af ovnen:
  - Brug mindre væske næste gang.
  - Overvej længere bagetid eller lavere temperaturindstilling.

Energibesparelse

Du kan spare på energien og beskytte miljøet ved at følge disse anbefalinger:

- Forvarm kun ovnen, hvis opskriften kræver det.
- Mørke skåle tager bedre imod varme.
- Ved længere bagetid kan du slukke ovnen 5–10 minutter før sluttidspunktet og bage færdig ved hjælp af restvarmen. Dette reducerer energiforbruget.
- Brug ovnen effektivt, og tilbered mange slags mad på én gang.
- Bag 2 plader scones, småkager eller pølsehorn på én gang.
- Vælg den rigtige placering for tilberedning.
- Åbn ikke ovndøren mere end højst nødvendigt.
- Brug ECO-kogestand.

Rengøring og Vedligeholdelse

Rengøringstips

⚠ Sørg for at apparatet er slukket og stikket taget ud af stikkontakten før rengøring, så du undgår elektrisk stød.

- Ovnen skal være helt afkølet, før den rengøres. Tag gryden/bakke/grill-hylden ud, og vask dem separat i varmt sæbevand. Tør dem derefter grundigt af.
- Vask ovnens inderside med varmt sæbevand og tør efter med en fugtig klud.
- Lad lågen stå åben, indtil ovnens indersider er tørre, før du sætter gryden/bakken/grill-hylde i ovnen igen.
- Rengør ovnen efter hver gang, den bruges, især efter ristning eller grill, hvilket sørger for, at maden ikke brænder fast og bliver svær at fjerne.
- Brug ikke skurebørste til rengøring af ovnens inderside, da det kan ødelægge emaljen, hvilket vil få indflydelse på din ovns ydeevne.
- Brug ikke damp til rengøring af denne ovn.

Rengøring af Ovnens Yderside

- Du bør regelmæssigt tørre kontrolpanelet og døren af med en blød klud og opvaskemiddel, da spildte væsker kan ødelægge overfladen.
- Vask emaljerede eller krombelagte dele af med varmt sæbevand eller skånsomt opvaskemiddel.
- Rengør aldrig emaljerede, krombelagte eller rustfri ståloverflader med skurebørste.
- Når du bruger stålrens, bør du undgå bogstaver og symboler, da de kan ødelægges af den slags produkter.

DK

Rengøring af Ovnens Glasdør

Brug ikke skrappe rengøringsmidler eller skarpe metalskrabere til rengøring af glasdøren, da disse kan ridse overfladen og ødelægge glasset.

Skift af Ovnens Lyspære

Denne kan ikke skiftes af brugeren. Kontakt venligst din forhandler.

Pære-specifikationer
220-240V, 25W, T300°C
Halogenlampe

Fjern Døren for Lettere Rengøring

1. Vi anbefaler, at to personer arbejder sammen med at tage døren af.
2. Åbn døren helt.
3. Dørens hængsler har en lille haspe. Løft haspen på begge hængsler.
4. Løft døren lidt, som om du skal lukke den, og støt døren med begge hænder, mens du trækker den ud og væk fra ovnen.
5. Døren sættes i igen ved at følge trin 4 i omvendt rækkefølge. Åbn og luk døren for at sikre, at den er sat rigtigt på plads.

Specifikationer

Spænding	220-240V~, 50 Hz
Kraft	2100 W (maks.)
Produktdimensioner (H x B x D)	595 x 595 x 627,4 mm (575 mm uden håndtag)

Funktioner og specifikationer kan ændres uden varsel.

Produktkort

Mærke	Matsui
Model	MBCONX19E
Ovntype	Elektrisk ovn
Vægt (kg)	29
Antal rum	1
Varmekilde pr. rum	Elektrisk
Størrelse på hvert rum	70 L
Energiforbruget (el), der kræves til at opvarme en standardiseret mængde én gang i et rum i en elektrisk opvarmet ovn med almindelige varme pr. rum (endelig elektrisk energi)	0,79 kWh pr. gang
Energiforbruget, der kræves til at opvarme en standardiseret mængde én gang i et rum i en elektrisk opvarmet ovn med varmluft pr. rum (endelig elektrisk energi)	-
Energieffektivitetsindekset (EEIcavity) for hvert rum, som modellen har	93,6
Energiklasse	A
Hvor har fået tildelt et "EU-miljømærke" i henhold til forordning (EF) nr. 66/2010	-
Kort titel eller henvisning til måle- og beregningsmetoder, der bruges til at påvise overensstemmelse med ovennævnte krav	EN 60350-1:2016
Oplysninger, der er relevante for brugeren, for at kunne reducere tilberedelsens samlede miljøpåvirkning (f.eks. energiforbrug)	Følgende er nogle eksempler på fødevarer og behandlingen af dem i ECO-tilstand:

Fødevare	**Temperatur (°C)**	**Varighed (min.)**	**Forvarm**
Kartofler/ost gratin	180	90-100	X
Cheesecake	160	100-150	X
Farsbrød	190	110-130	X

Installering

- Alt elektriske arbejde skal udføres af en kvalificeret og autoriseret elektriker.
- Der må ikke udføres nogen ændringer eller forsætlig ændringer i strømforsyningen.
- Hvis ledningerne beskadiges, og skal udskiftes, skal dette gøres af en kvalificeret person, og ved brug af de rette værktøjer, så ulykker ikke opstår.
- Ledningerne må ikke bøjes eller trykkes på.
- Ledningerne skal regelmæssigt ses efter, og må kun udskiftes af en kvalificeret person.

Den ovn er kun til husholdningsbrug.
Producenten forbeholder sig retten til at lave ændringer, som ikke influerer på betjeningen af apparatet.

- Brug beskyttelseshandsker med anti-cut under installationen.
- For at hjælpe med at installere ovnen i kabinettet anbefales det, at døren åbnes og hånden er anbragt i hulrummet, der griber undersiden af den øverste forside af hulrummet.

- Denne ovn bør installeres i henhold til de lokale sikkerhedsregler.
- Tilslutningen bør foretages i henhold til de lokale el-installationsregler udstukket af de lokale myndigheder.
- Check datamærkaten for klassificeringsoplysninger.
- Der bør inkluderes en kontaktafbryder på mindst 3 mm.
- Dette apparat skal være jordforbundet.
- Løft ikke apparatet i dørhåndtaget.
- Forbered skabsåbningen, så den passer til apparatets mål.

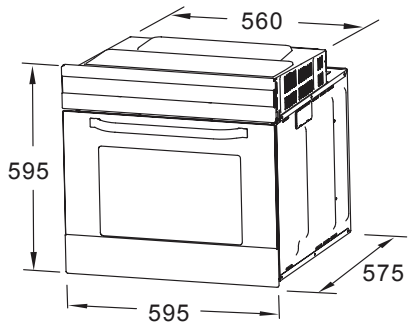

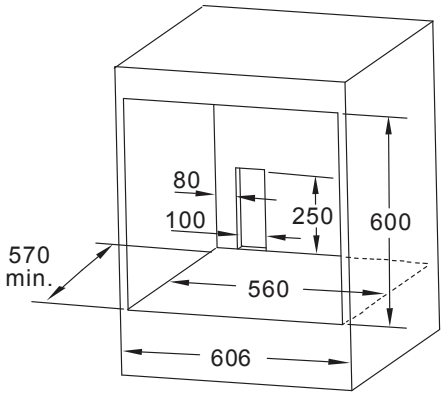

- Sæt apparatet ind i skabet og sørg for, at ledningen (hvor den er sat fast) ikke knækker.
- Sæt ovnen fast med de 2 leverede skruer, så du undgår, at den tipper.
- Skabet skal være egnet til indbygget ovn. Hvis den installeres i et skab, som ikke tåler høje temperaturer (f.eks. vinylbelagt), kan overfladen blive misfarvet eller der kan forekomme bobler.
- Vi tager ikke ansvar for skader som følge af installering i skabe, der ikke tåler høje temperaturer.
- Efter installeringen testes apparatet og det tilsikres, at det virker efter hensigten.

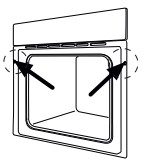

Du kan undgå risiko for skade ved at følge vores installeringsinstruktioner.

GB

The symbol on the product or its packaging indicates that this product must not be disposed of with your other household waste. Instead, it is your responsibility to dispose of your waste equipment by handing it over to a designated collection point for the recycling of waste electrical and electronic equipment. The separate collection and recycling of your waste equipment at the time of disposal will help conserve natural resources and ensure that it is recycled in a manner that protects human health and the environment.

For more information about where you can drop off your waste for recycling, please contact your local authority, or where you purchased your product.

NO

Symbolet på produktet eller emballasjen indikerer at produktet ikke må kastes sammen med annet husholdningsavfall. I stedet er det ditt ansvar å avhende utstyret ved å levere det til et egnet innsamlingssted for resirkulering av elektrisk og elektronisk utstyr. Separat innsamling og gjenvinning av kassert utstyr på tidspunktet for deponering vil bidra til å bevare naturressurser og sikre at det resirkuleres på en måte som beskytter helse og miljø.

For mer informasjon om hvor du kan levere avfall til gjenvinning, kan du kontakte lokale myndigheter, eller der du kjøpte produktet.

SE

Symbolen på produkten eller dess förpackning indikerar att denna produkt inte får kastas bort tillsammans med ditt vanliga hushållsavfall. Istället är det ditt ansvar att slänga bort utrustningen genom att lämna över den till en ansvarig insamlingsstation för återanvändning av elektriska eller elektroniska apparater. Den separata återvinningscentralen för din bortkastade utrustning kommer att ta tillvara på återanvändbara produkter och konservera naturella tillgångar och intyga att utrustningen återanvänds på ett sätt som skyddar mänsklig hälsa och miljön.

För ytterligare information om var du kan slänga bort ditt avfall för återanvändning, vänligen kontakta din lokala myndighet eller där du inhandlade produkten.

FI

Tuotteessa tai sen pakkauksessa oleva merkintä osoittaa, että tätä tuotetta ei saa hävittää muun kotitalousjätteen mukana. Sen sijaan vastuullasi on hävittää kyseinen laite viemällä se määrättyyn käytettyjen sähkö- ja elektroniikkatuotteiden keräyspisteeseen kierrätystä varten. Erilliset käytettyjen laitteiden keräys- ja kierrätystoimet auttavat säästämään luonnonvaroja ja varmistamaan, että laitteet kierrätetään ihmisten terveyttä ja ympäristöä suojelevalla tavalla.

Saat lisätietoja jätteen keräys- ja kierrätyspisteistä ottamalla yhteyttä paikallisiin viranomaisiin tai jälleenmyyjääsi.

DK

Symbolet på produktet eller dets emballage angiver, at dette produkt ikke må bortskaffes sammen med andet husholdningsaffald. Det er i stedet dit ansvar at bortskaffe dette affald ved at aflevere det til et designeret modtagersted for genbrug af elektrisk og elektronisk udstyr. Sortering og genbrug af dit affald når du bortskaffer det vil hjælpe med at præservere naturressourcer og sikre, at det genbruges på en måde, som beskytter menneskelig sundhed og miljøet.

For mere information om, hvor du kan aflevere dit affald til genbrug, bør du kontakte de lokale myndigheder eller der, hvor du købte produktet.

DSG Retail Ltd. (co. no. 504877)
1 Portal Way, London, W3 6RS, UK

EU Representative
DSG Retail Ireland Ltd (259460)
3rd Floor Office Suite,
Omni Park SC, Santry, Dublin 9, Republic of Ireland

NO www.elkjop.no/support
www.lefdal.com/support

SE www.elgiganten.se/support
FI www.gigantti.fi/support
DK www.elgiganten.dk/support

IB-MBCONX19E-190522V2

MATSUI
INSTRUCTION MANUAL

BUILT-IN INDUCTION HOB

MDIHOB19E

Built-in Induction Hob GB
INSTRUCTION / INSTALLATION MANUAL

Innebygd Induksjonskoketoppen NO
BRUKSANVISNING/INSTALLASJONSHÅNDBOK

Inbyggd Induktionshällen SE
BRUKS-/INSTALLATIONSANVISNING

Kiinteä Induktiolieden FI
KÄYTTÖ- JA ASENNUSOPAS

Indbygget Induktionskomfur DK
BRUGS- OG INSTALLATIONSVEJLEDNING

Contents

GB

Safety Warnings 5
Unpacking 20
Product Overview 21
- Top View 21
- Control Panel 21

A Word on Induction Cooking 22
Before Using Your New Induction Hob 22
Choosing the Right Cookware 22
Using the Touch Controls 23
Using Your Induction Hob 24
- To Start Cooking 24
- If the Display Flashes ≥ ⊔ ≤ 25
- When You Have Finished Cooking 25

Locking the Controls 26
- To Lock the Controls 26
- To Unlock the Controls 26
- Excessive-Temperature Protection 26
- Detection of Small Articles 26
- Auto Shutdown Protection 26

Using the Timer 27
- Timer Overview 27
- Using the Timer as a Minute Minder 27
- Setting the Timer to Turn Cooking Zones Off 28

Cooking Guidelines 30
- Cooking Tips 30
- Heat Settings 31

Cleaning and Maintenance 32
Hints and Tips 33
Failure Display and Inspection 34
Specifications 34
Product Fiche 35
Installation 36
- Preparing the Worktop 36
- Ensuring Adequate Ventilation 36
- Fastening the Fixing Brackets 37
- Freestanding Installation and Connection 38

Innhold

NO

Sikkerhetsadvarsler 8
Pakke opp 40
Produktoversikt 41
- Sett ovenfra 41
- Kontrollpanel 41

Noen ord om matlaging med induksjon 42
Før du bruker den nye induksjonskoketoppen 42
Velge riktige kokekar 42
Bruke berøringskontrollene 43
Bruk av induksjonskoketoppen 44
- Komme i gang med tilberedning 44
- Hvis skjermen blinker ≥ ⊔ ≤ 45
- Når tilberedningen er ferdig 45

Låse kontrollene 46
- Låse kontrollene 46
- Låse opp kontrollene 46
- Beskyttelse mot overdreven temperatur 46
- Påvisning av små gjenstander 46
- Automatisk avslåing 46

Bruke tidsuret 47
- Tidsuroversikt 47
- Bruke tidtakeren som en minutteller 47
- Bruke tidsuret til å slå av varmesoner 48

Retningslinjer for tilberedning 50
- Tilberedningstips 50
- Effektinnstillinger 51

Rengjøring og vedlikehold 52
Råd og tips 53
Visning av feil og undersøkelse 54
Spesifikasjoner 54
Produktetikett 55
Installasjon 56
- Klargjøring av arbeidsflaten 56
- Sørg for god ventilasjon 56
- Montere festebrakettene 57
- Frittstående montering og tilkobling 58

Innehåll

SE

Säkerhetsvarningar ... 11
Uppackning ... 60
Produktöversikt ... 61
- Vy ovanifrån ... 61
- Kontrollpanel ... 61

En kommentar angående induktionsmatlagning ... 62
Innan den nya induktionshällen används ... 62
Välja rätt köksredskap ... 62
Använda touchkontrollerna ... 63
Använda induktionshällen ... 64
- Börja tillagningen ... 64
- Om displayen blinkar ⩾ ⊔ ⩽ ... 65
- När du avslutat tillagningen ... 65

Låsning av kontrollerna ... 66
- Låsa kontrollerna ... 66
- Låsa upp kontrollerna ... 66
- Övertemperaturskydd ... 66
- Detektering av små föremål ... 66
- Automatiskt avstängningsskydd ... 66

Använda timern ... 67
- Timeröversikt ... 67
- Använda timern som en minutpåminnelse ... 67
- Inställning av timern för att stänga av tillagningszoner ... 68

Riktlinjer för tillagning ... 70
- Tillagningstips ... 70
- Värmeinställningar ... 71

Rengöring och underhåll ... 72
Tips och råd ... 73
Feldisplay och inspektion ... 74
Specifikationer ... 74
Produktblad ... 75
Installation ... 76
- Förbereda arbetsytan ... 76
- Garantera adekvat ventilation ... 76
- Fästa fästkonsolerna ... 77
- Fristående installation och anslutning ... 78

Sisältö

FI

Turvallisuusvaroitukset ... 14
Pakkauksesta purkaminen ... 80
Tuotteen yleiskatsaus ... 81
- Näkymä päältä ... 81
- Ohjauspaneeli ... 81

Huomautuksia induktiokypsentämisestä ... 82
Ennen uuden induktiolieden käyttöä ... 82
Oikeiden ruoanvalmistusvälineiden valinta ... 82
Kosketusohjainten käyttö ... 83
Induktiolieden käyttö ... 84
- Kypsentämisen aloitus ... 84
- Jos näytössä vilkkuu ⩾ ⊔ ⩽ ... 85
- Kun olet lopettanut ruoanlaiton ... 85

Ohjaimien lukitseminen ... 86
- Ohjaimien lukitseminen ... 86
- Ohjaimien lukituksen avaaminen ... 86
- Ylikuumenemissuojaus ... 86
- Pienten kohteiden tunnistaminen ... 86
- Automaattinen sammutussuojaus ... 86

Ajastimen käyttö ... 87
- Ajastimen yleiskatsaus ... 87
- Ajastimen käyttö minuuttimuistuttajana ... 87
- Ajastimen asettaminen kytkemään ruoanvalmistusalueita pois päältä ... 88

Ruoanvalmistusohjeita ... 90
- Ruoanvalmistusvihjeitä ... 90
- Kuumuusasetukset ... 91

Puhdistus ja kunnossapito ... 92
Vihjeitä ja vinkkejä ... 93
Vikanäyttö ja tarkastus ... 94
Tekniset tiedot ... 94
Tuote Fiche ... 95
Asennus ... 96
- Työtason valmistelu ... 96
- Riittävän tuuletuksen varmistaminen ... 96
- Kiinnityskannattimien kiinnitys ... 97
- Vapaasti seisova asennus ja yhteys ... 98

Indholdsfortegnelse

DK

Sikkerhedsadvarsler 17
Udpakning 100
Produktoversigt 101
- Set oppefra 101
- Kontrolpanelet 101

Lidt om madlavning med induktion 102
Før du bruger dit nye induktionskomfur 102
Valg af det rigtige køkkenudstyr 102
Brug af berøringsknapperne 103
Sådan bruger du dit induktionskomfur 104
- Sådan starter du madlavningen 104
- Hvis skærmen blinker ≻ ⊔ ≺ 105
- Når du er færdig med madlavningen 105

Låsning af knapperne 106
- Sådan låser du knapperne 106
- Sådan låser du knapperne op 106
- Beskyttelse for overophedning 106
- Sporing af små artikler 106
- Beskyttelse med automatisk slukning 106

Brug af uret 107
- Oversigt over uret 107
- Sådan bruger du uret som et minutur 107
- Sådan indstiller du uret til at slukke for kogezoner 108

Vejledninger til madlavning 110
- Tips til madlavning 110
- Varmeindstillingerne 111

Rengøring og vedligeholdelse 112
Gode råd og tip 113
Fejlkoder og eftersyn 114
Specifikationer 114
Produktkort 115
Installation 116
- Forberedelse af bordpladen 116
- Sikring af tilstrækkelig ventilation 116
- Fastgørelse af beslagene 117
- Fritstående opstilling & tilslutning 118

For your continued safety and to reduce the risk of injury or electric shock, please follow all the safety precautions listed below.

Installation

Electrical Shock Hazard

- Disconnect the appliance from the mains electricity supply before carrying out any work or maintenance on it.
- Connection to a good earth wiring system is essential and mandatory.
- Alterations to the domestic wiring system must only be made by a qualified electrician.
- Failure to follow this advice may result in electrical shock or death.

Cut Hazard

- Take care - panel edges are sharp.
- Failure to use caution could result in injury or cuts.

Important Safety Instructions

- Read these instructions carefully before installing or using this appliance.
- No combustible material or products should be placed on this appliance at any time.
- Please make this information available to the person responsible for installing the appliance as it could reduce your installation costs.
- In order to avoid a hazard, this appliance must be installed according to these instructions for installation.
- This unit can also be installed on top of a suitable, flat, stable, heat-resistant, non-slip surface.
- This appliance must be installed and earthed only by a suitably qualified person.
- This appliance should be connected to a circuit which incorporates an isolating switch providing full disconnection from the mains power supply.
- Failure to install the appliance correctly could invalidate any warranty or liability claims.

Operation and Maintenance

Electrical Shock Hazard

- Do not cook on a broken or cracked induction hob. If the induction hob surface should break or crack, switch the appliance off immediately at the mains power supply (wall switch) and contact a qualified technician.
- Switch the induction hob off at the socket before cleaning or maintenance.
- Failure to follow this advice may result in electrical shock or death.

Health Hazard

- This appliance complies with electromagnetic safety standards.
- However, persons with cardiac pacemakers or other electrical implants (such as insulin pumps) must consult with their doctor or implant manufacturer before using this appliance to make sure that their implants will not be affected by the electromagnetic field.
- Failure to follow this advice may result in death.

Hot Surface Hazard

- During use, accessible parts of this appliance will become hot enough to cause burns.
- Do not let your body, clothing or any item other than suitable cookware contact the ceramic glass until the surface is cool.
- Never leave metal objects (such as kitchen utensils) or empty pans on the induction hob as they can become hot very quickly.
- **BEWARE:** Magnetisable metal objects worn on the body may become hot in the vicinity of the induction hob. Gold or silver jewellery will not be affected.
- Keep children away.
- Handles of saucepans may be hot to touch. Check that saucepan handles do not overhang other cooking zones that are on. Keep handles out of the reach of children.
- Failure to follow this advice could result in burns and scalds.

Cut Hazard

- The razor-sharp blade of an induction hob scraper is exposed when the safety cover is retracted. Use with extreme care and always store safely and out of reach of children.
- Failure to use caution could result in injury or cuts.

Important Safety Instructions

- Never leave the appliance unattended when in use. Boilover causes smoking and greasy spillovers that may ignite.
- Never use your appliance as a work or storage surface.
- Do not place or leave any magnetisable objects (e.g. credit cards,

memory cards) or electronic devices (e.g. computers, MP3 players) near the appliance, as they may be affected by its electromagnetic field.
- We recommend using plastic or wooden kitchen utensils for cooking with your induction hob.
- Never use your appliance for warming or heating the room.
- After use, always turn off the cooking zones and the induction hob as described in this manual (i.e. by using the touch controls). Do not rely on the pan detection feature to turn off the cooking zones when you remove the pans.
- Do not allow children to play with the appliance or sit, stand, or climb on it.
- Do not store items of interest to children in cabinets above the appliance. Children climbing on the induction hob could be seriously injured.
- Do not leave children alone or unattended in the area where the appliance is in use.
- Do not repair or replace any part of the appliance unless specifically recommended in the manual. All other servicing should be done by a qualified technician.
- Do not use a steam cleaner to clean your induction hob.
- Do not place or drop heavy objects on your induction hob.
- Do not stand on your induction hob.
- Do not use pans with jagged edges or drag pans across the ceramic glass surface as this can scratch the glass.
- Do not use scourers or any other harsh abrasive cleaning agents to clean your induction hob, as these can scratch the ceramic glass.
- If the mains cable is damaged, it must be replaced by a qualified technician.
- Do not operate your induction hob by means of an external timer or separate remote-control system.
- WARNING: If the surface is cracked, switch off the appliance to avoid the possibility of electric shock.
- Do not leave any objects such as knives, forks, spoons and lid should not be placed on the hob surface since they can get hot.
- This appliance can be used by children aged from 8 years and above and persons with reduced physical, sensory or mental capabilities or lack of experience and knowledge if they have been given supervision or instruction concerning use of the appliance in a safe way and understand the hazards involved. Children shall not play with the appliance. Cleaning and user maintenance shall not be made by children without supervision.

Følg alle sikkerhetsreglene som er oppført nedenfor for din egen sikkerhet og for å redusere risikoen for skade eller elektrisk støt.

Installasjon

Fare for elektrisk støt

- Apparatet må kobles fra distribusjonssystemet før noe arbeid eller vedlikehold utføres på det.
- God jordforbindelse er viktig og obligatorisk.
- Endringer i husets elektriske installasjon må kun utføres av en kvalifisert elektriker.
- Dersom dette rådet ikke følges, kan resultatet bli elektrisk støt eller død.

Fare for kutt

- Vær forsiktig – panelkantene er skarpe.
- Uforsiktig håndtering kan føre til personskade.

Viktige sikkerhetsinstruksjoner

- Les disse instruksjonene nøye før du installerer eller bruker dette apparatet.
- Lett brennbare materialer eller produkter må aldri plasseres på dette apparatet.
- Du bør gjøre denne informasjonen tilgjengelig for den som er ansvarlig for å installere apparatet, fordi det kan redusere installasjonskostnadene.
- For å unngå farlige situasjoner, må dette apparatet installeres i henhold til disse installasjonsanvisningene.
- Denne enheten kan også monteres på toppen av en passende, jevn, stabil, varmebestandig, sklisikker overflate.
- Dette apparatet må kun installeres og jordes av en passende kvalifisert person.
- Dette apparatet må kobles til en kurs med en sikring som gir full atskillelse fra distribusjonssystemet.
- Dersom apparatet ikke installeres riktig, kan dette gjøre garantien og ethvert erstatningskrav ugyldig.

Betjening og vedlikehold

Fare for elektrisk støt

- Du må ikke tilberede mat på en induksjonskoketoppen som har brukket eller har sprekker. Hvis overflaten til den induksjonskoketoppen

skulle brekke eller sprekke, må apparatet umiddelbart slås av ved distribusjonssystemet (bryt sikringen), og deretter må en kvalifisert tekniker kontaktes.
- Trekk ut stikkontakten til den induksjonskoketoppen før rengjøring eller vedlikehold.
- Dersom dette rådet ikke følges, kan resultatet bli elektrisk støt eller død.

Helsefare

- Dette apparatet er i samsvar med elektromagnetiske sikkerhetsstandarder.
- Imidlertid må personer med hjertepacemaker eller andre elektriske implantater (for eksempel insulinpumper) forhøre seg med lege eller produsenten til implantatet før bruk av dette apparatet for å sikre at implantatene ikke påvirkes av det elektromagnetiske feltet.
- Dersom dette rådet ikke følges, kan resultatet være dødelig.

Fare for varm overflate

- Under normal bruk kan tilgjengelige flater i dette apparatet bli varme nok til å forårsake brannsår.
- Du må ikke la noen deler av kroppen, klær eller noe annet enn passende kokekar komme i kontakt med det keramiske glasset før overflaten er nedkjølt.
- La aldri metallgjenstander (som kjøkkenredskaper) eller tomme kjeler bli stående på den induksjonskoketoppen, fordi slike gjenstander kan varmes hurtig opp.
- **OBS:** Magnetiserbare metallgjenstander som sitter på kroppen kan bli varme i nærheten av induksjonsplaten. Gull- eller sølvsmykker blir ikke påvirket.
- Hold barn unna.
- Håndtak til sausekjeler kan bli varme å berøre. Kontroller at håndtak til sausekjeler ikke henger over andre varmesoner som er på. Hold håndtak utenfor barns rekkevidde.
- Dersom dette rådet ikke følges, kan resultatet være brannsår.

Fare for kutt

- Når sikkerhetsdekslet trekkes tilbake, er det mulig å skjære seg på bladet i skrapen. Verktøyet må brukes ekstremt forsiktig og oppbevares trygt og utilgjengelig for barn.
- Uforsiktig håndtering kan føre til personskade.

Viktige sikkerhetsinstruksjoner

- La aldri apparatet stå uten tilsyn når det er i bruk. Overkok kan føre til

røykutvikling og fettflekker som kan antenne.

- Bruk aldri dette apparatet som en arbeidsbenk eller oppbevaringsplass.
- Ikke plasser eller la noen magnetiserbare gjenstander (f.eks. kredittkort eller minnekort) eller elektroniske enheter (f.eks. datamaskiner eller MP3-spillere) i nærheten av apparatet, da de kan påvirkes av dets elektromagnetiske felt.
- Vi anbefaler at du bruker kjøkkenredskaper i plast eller tre når du lager mat med induksjonskoketoppen.
- Bruk aldri dette apparatet til å varme opp rommet.
- Etter bruk må alltid varmesonene og den induksjonskoketoppen slås av som beskrevet i denne håndboken (dvs. ved å bruke berøringskontrollene). Ikke stol på at pannepåvisningsfunksjonen slår av kokesonene når du fjerner pannene.
- La aldri barn leke med apparatet eller sitte, stå eller klatre på det.
- Ikke oppbevar gjenstander av interesse for barn i skap over apparatet. Barn som klatrer på den induksjonskoketoppen kan bli alvorlig skadet.
- Ikke la barn være alene eller uten tilsyn i området hvor apparatet er i bruk.
- Ikke reparer eller skift noen del av apparatet med mindre dette uttrykkelig anbefales i håndboken. All annen service må utføres av en kvalifisert tekniker.
- Ikke bruk damp til å rengjøre den induksjonskoketoppen.
- Ikke plasser eller slipp tunge gjenstander på den induksjonskoketoppen.
- Ikke stå på den induksjonskoketoppen.
- Ikke bruk kokekar med skarpe kanter eller skyv dem over den keramiske glassoverflaten, fordi dette kan ripe glasset.
- Ikke bruk skuresvamper eller andre grovt skurende rengjøringsmidler når du rengjør den induksjonskoketoppen, fordi disse kan ripe glasset.
- Hvis strømledningen er skadet, må den skiftes ut av en kvalifisert tekniker.
- Ikke betjen den induksjonskoketoppen ved hjelp av en ekstern tidtaker eller separat fjernkontrollsystem.
- ADVARSEL: Hvis overflaten sprekker, må apparatet slås av for å unngå elektrisk støt.
- Ikke la metallgjenstander som kniver, gafler, skjeer og lokk bli liggende på koketoppen, fordi slike gjenstander kan bli varme.
- Dette apparatet kan brukes av barn fra og med 8 år og personer med reduserte fysiske-, sensoriske- eller mentale evner eller mangel på erfaring og kunnskap hvis de er under tilsyn eller mottar anvisning om bruk av apparatet på en sikker måte og forstår farene dette innebærer. Barn må ikke leke med apparatet. Rengjøring og normalt vedlikehold må ikke utføres av barn med mindre de er eldre enn 8 år og under tilsyn. Barn må ikke foreta rengjøring og vedlikehold uten tilsyn.

För fortsatt säkerhet och för att minska risken för skador eller elektriska stötar, följ alla säkerhetsåtgärder som listas nedan.

Extern vård

Risk för elektrisk stöt

- Koppla ifrån apparaten från elnätet innan något arbete eller underhålls görs på den.
- Anslutning till ett jordat system är väsentligt och obligatoriskt.
- Ändring av elsystemet hemma får endast göras av en kvalificerad elektriker.
- Underlåtenhet att följa detta råd kan resultera i elektriska stötar eller dödsfall.

Risk för skärskador

- Var försiktig - panelkanterna är vassa.
- Om dessa varningar inte följs kan det resultera i skador eller skärskador.

Viktiga säkerhetsanvisningar

- Läs igenom dessa instruktioner noga innan apparaten installeras och används.
- Inget brännbart material eller produkter får någonsin placeras på denna apparat.
- Gör denna information tillgänglig för den person som är ansvarig för installation av apparaten då de kan minska dina installationskostnader.
- För att undvika faror måste denna apparat installeras i enlighet med dessa installationsinstruktioner.
- Denna enhet kan även installeras på en lämplig, plan, stabil, värmebeständig och halkfri yta.
- Denna apparat får endast installeras och jordanslutas av lämplig kvalificerad person.
- Denna apparat skall anslutas till en krets som har en frånskiljare som fullständigt kopplar ifrån från elnätet.
- Om inte apparaten installeras korrekt kan det göra garantin och ansvarskrav ogiltiga.

Drift och underhåll

Risk för elektrisk stöt

- Koka inte på en trasig eller spräckt induktionshällen. Om den

induktionshällen yta skulle brytas sönder eller spricka, stäng av apparaten omedelbart och strömförsörjningen (väggbrytare) och kontakta en kvalificerad tekniker.
- Stäng av den induktionshällen vid kontakten innan rengöring eller underhåll.
- Underlåtenhet att följa detta råd kan resultera i elektriska stötar eller dödsfall.

Hälsofara

- Denna apparat uppfyller elektromagnetisk säkerhetsstandard.
- Personer med pacemaker eller andra elektriska implantat (t.ex. insulinpumpar) måste dock rådgöra med sin läkare eller implantattillverkare innan de använder denna apparat för att försäkra sig om att deras implantat inte påverkas av det elektromagnetiska fältet.
- Om inte dessa råd följs kan det resultera i dödsfall.

Fara heta ytor

- Vid användning kommer åtkomliga delar av denna apparat att bli tillräcklgit heta för att orsaka brännskador.
- Låt inte kroppen, kläder eller något föremål annat är lämpliga redskap komma i kontakt med det keramiska glaset innan ytan är sval.
- Lämna aldrig metallföremål (såsom kökstillbehör) eller tomma kastrullen på induktionshällen eftersom den kan bli heta mycket snabbt.
- **FÖRSIKTIGHET!** Magnetiserbara metallföremål som bärs på kroppen kan bli heta i närheten av induktionshällen. Guld- eller silversmycken påverkas inte.
- Håll undan barn.
- Handtagen på stekpannor kan också bli heta. Kontrollera att stekpannans handtag inte befinner sig över kokzonerna som är påslagna. Håll handtagen utom räckhåll för barn.
- Om inte dessa råd följs kan det resultera i brännskador coh skållning.

Risk för skärskador

- Det rakbladsvassa bladet hos skrapan till den induktionshällen är exponerar när säkerhetsskyddet är tillbakadraget. Använd försiktig och förvara den alltid på en säker plats utom räckhåll för barn.
- Om dessa varningar inte följs kan det resultera i skador eller skärskador.

Viktiga säkerhetsanvisningar

- Lämna aldrig apparaten utan uppsikt när den används. Överkokning orsakar rök och fett som spillts kan antändas.
- Använd aldrig apparaten som arbets- eller förvaringsplats.

- Placera inte eller lämna magnetiserbara föremål (t.ex. kreditkort, minneskort) eller elektroniska enheter (t.ex. datorer, MP3-spelare) nära apparaten, eftersom de kan påverkas av dess elektromagnetiska fält.
- Vi rekommenderar att du använder köksredskap av plast eller trä för att laga mat med induktionshällen.
- Använd aldrig apparaten för att värma rummet.
- Stäng alltid av tillagningszonerna och den induktionshällen såsom beskrivs i denna manual (d.v.s. med touchkontrollerna). Lita inte på grytdetekteringsfunktionen för att stänga av kokzonerna när du tar bort grytorna.
- Låt inte barn leka med apparaten eller sitta på, stå på eller klättra på den.
- Förvara inte föremål som är intressant för barn i skåpet ovanför apparaten. Barn som klättrar på den induktionshällen kan skadas allvarligt.
- Lämna inte barn ensamma eller utan övervakning på platser där apparaten används.
- Reparera inte eller byt några delar på apparaten såvida inte det särskilt rekommenderas i manualen. All annan serice bör utföras av en kvalificerad tekniker.
- Använd inte ångrengörare för att göra rent den induktionshällen,
- Placera inte eller tappa tunga föremål på den induktionshällen.
- Stå inte på den induktionshällen.
- Använd inte pannor ojämna kanter och dra inte pannor över den keramiksa hällens yta eftersom det kan repa glaset.
- Använd inte stålull eller någon annat slipande rengöringsmedel för att göra rent den induktionshällen eftersom det kan repa det keramiska glaset.
- Om nätsladden skadats måste den bytas ut av en kvalificerad tekniker.
- Använd inte den induktionshällen med hjälp av en extern timer eller separat fjärrkontrollsystem.
- VARNING: Om ytan är spräckt, stäng av apparaten för att undvika risken för elektriska stötar.
- Lämna inte några föremål såsom knivar, gafflar, skedan och lock på hällen eftersom de kan bli heta.
- Denna apparat kan användas av barn som är minst 8 år och av personer med reducerad fysisk, sensorisk eller mental förmåga, eller personer utan erfarenhet och kunskap om de är under uppsikt eller har fått instruktioner för att använda produkten på ett säkert sätt och förstår farorna som kan uppstå. Barn skall inte leka med apparaten. Rengöring och användarunderhåll skall inte utföras av barn under 8 år och under uppsikt. Rengöring och användarunderhåll ska inte utföras av barn utan tillsyn.

Varmista turvallisuus ja vähennä loukkaantumisen tai sähköiskun vaaraa noudattamalla kaikkia alla lueteltuja varotoimia.

Asennus

Sähköiskun vaara

- Irrota laite verkkovirrasta ennen kuin suoritat laitteelle mitään työtä tai huoltotoimenpidettä.
- Laitteen liittäminen kunnolliseen maadoitusjärjestelmään on olennaista ja pakollista.
- Ainoastaan pätevä sähköteknikko saa tehdä muutoksia kodin sähköjohtojärjestelmään.
- Tästä ohjeesta piittaamattomuus voi johtaa sähköiskuun tai kuolemaan.

Viiltovaara

- Ole varovainen - paneelin reunat ovat teräviä.
- Varoituksesta piittaamattomuus voi johtaa vammaan tai viiltohaavoihin.

Tärkeitä turvallisuusohjeita

- Lue nämä ohjeet huolellisesti ennen laitteen asentamista tai käyttöönottoa.
- Tämän laitteen päälle ei saa koskaan asettaa mitään syttyviä materiaaleja tai tuotteita.
- Saata nämä tiedot laitteen asentamisesta vastaavan henkilön käytettäväksi, pienennät sillä asennuskustannuksia.
- Vaaran välttämiseksi tämä laite on asennettava näiden asennusohjeiden mukaisesti.
- Tämän laitteen voi asentaa myös sopivan tasaisen, vakaan, kuumuutta kestävän pinnan päälle.
- Tämän laitteen saa asentaa ja maadoittaa ainoastaan pätevä sähköteknikko.
- Tämä laite tulee liittää virtapiiriin, joka sisältää erottimen, joka mahdollistaa täydellisen katkaisun virtalähteestä.
- Laitteen väärä asennus voi mitätöidä takuun ja vastuuvaateet.

Käyttö ja kunnossapito

Sähköiskun vaara

- Älä valmista ruokaa rikkonaisella tai halkeilleella induktiolieden. Jos induktiolieden lieden pinta murtuu tai halkeilee, kytke laite välittömästi

pois verkkovirrasta (sähköpääkytkin) ja ota yhteyttä pätevään sähköteknikkoon.
- Irrota induktiolieden seinäpistorasiasta ennen puhdistusta tai huoltoa.
- Tästä ohjeesta piittaamattomuus voi johtaa sähköiskuun tai kuolemaan.

Vaara terveydelle

- Tämä laite on sähkömagneettisten turvallisuusstandardien mukainen.
- Kuitenkin henkilöiden, joilla sydämentahdistin tai muita elektronisia implantteja (kuten insuliinipumppu), tulee kysyä neuvoa lääkäriltä tai implantin valmistajalta ennen tämän laitteen käyttöä, jotta varmistetaan, ettei sähkömagneettisella kentällä ole vaikutusta implanttiin.
- Tästä ohjeesta piittaamattomuus voi johtaa kuolemaan.

Vaara kuumasta pinnasta

- Käytön aikana tämän laitteen luoksepäästävät osat kuumentuvat riittävästi aiheuttaakseen palovammoja.
- Älä anna kehosi, vaatetuksesi tai minkään muun kuin soveliaiden astioiden koskettaa keraamista lasia ennen kuin pinta on jäähtynyt.
- Älä koskaan jätä metalliesineitä (kuten keittiövälineet) tai tyhjiä kattiloita induktiolieden, sillä ne kuumenevat hyvin nopeasti.
- **VAROITUS:** Yllä pidettävät magnetisoituvat metalliesineet voivat kuumentua induktiolieden lähellä. Kulta- ja hopeakoruihin sillä ei ole vaikutusta.
- Pidä lapset loitolla liedestä.
- Kattiloiden kädensijat voivat olla liian kuumia kosketettaviksi. Tarkista, etteivät kattiloiden kädensijat ole muiden päällä olevien kypsennysalueiden päällä. Pidä kädensijat lasten ulottumattomissa.
- Tästä ohjeesta piittaamattomuus voi johtaa palovammoihin.

Viiltovaara

- Induktiolieden liesitason kaapimen partaveitsenterävä terä paljastuu, kun suojus vedetään pois. Käytä sitä erittäin varovasti ja säilytä sitä turvallisesti lasten ulottumattomissa.
- Varoituksesta piittaamattomuus voi johtaa vammaan tai viiltohaavoihin.

Tärkeitä turvallisuusohjeita

- Älä koskaan jätä laitetta ilman silmälläpitoa käytön aikana. Ylikiehuminen aiheuttaa savua ja rasvaisia roisketahroja, jotka voivat syttyä.
- Älä koskaan käytä laitetta työ- tai säilytystasona.
- Älä aseta tai jätä mitään magnetisoituvia esineitä (esim. luottokortit, muistikortit) tai elektronisia laitteita (esim. tietokoneet, MP3-soittimet) lähelle laitetta, sen sähkömagneettinen kenttä voi vaikuttaa niihin.

- Ruoanlaittoon induktioliedellä on suositeltavaa käyttää muovisia tai puisia keittiövälineitä.
- Älä koskaan käytä laitetta huoneen lämmittimenä.
- Kytke aina käytön jälkeen kypsennysalueet ja induktiolieden pois päältä, kuten tässä käyttöoppaassa on kuvattu (eli kosketusohjaimia käyttämällä). Älä luota kattilantunnistusominaisuuteen ruoanlaittoalueen pois päältä kytkemisessä, kun poistat kattilat liedeltä.
- Älä anna lasten leikkiä laitteella tai istua, seisoa tai kiivetä sen päälle.
- Älä säilytä lapsia kiinnostavia tavaroita laitteen yläpuolisissa kaapeissa. Induktiolieden lieden päälle kiipeävä lapsi voi saada vakavia vammoja.
- Älä jätä lapsia yksin tai valvomatta alueella, jossa laitetta käytetään.
- Älä korjaa tai vaihda mitään laitteen osaa, jollei sitä erikseen mainita käyttöoppaassa. Kaikki muu huolto tulee jättää pätevälle sähköteknikolle.
- Älä käytä höyrypuhdistajaa induktiolieden lieden puhdistamiseen.
- Älä aseta mitään painavia esineitä induktiolieden lieden päälle.
- Älä seiso induktiolieden lieden päällä.
- Älä käytä tai vedä rosoreunaisia vuokia keraamisen lasipinnan päällä, se voi naarmuttaa lasia.
- Älä käytä hankausvillaa tai mitään karkeita, hiovia puhdistusaineita induktiolieden lieden puhdistamiseen, sillä ne naarmuttavat keraamista lasia.
- Jos virtajohto on vahingoittunut, pätevän sähköteknikon on vaihdettava se.
- Älä käytä induktiolieden liettä ulkoisella ajastimella tai erillisellä kauko-ohjausjärjestelmällä.
- VAROITUS: Jos pinnassa on halkeamia, sammuta laite välttääksesi mahdollisen sähköiskun.
- Älä jätä mitään esineitä, kuten veitsiä, haarukoita, lusikoita ja kansia lieden pinnalle, sillä ne voivat kuumentua.
- Tätä laitetta saavat käyttää yli 8-vuotiaat ja sellaiset henkilöt, joiden fyysiset, aistimelliset tai henkiset kyvyt ovat alentuneet tai joilla ei ole kokemusta tai tietoutta laitteen käytöstä, jos heitä valvotaan ja he saavat ohjeet laitteen turvalliseen käyttöön ja he ymmärtävät, mitä vaaroja laitteen käyttöön liittyy. Lapset eivät saa leikkiä laitteella. Vain yli 8-vuotiaat lapset saava puhdistaa laitteen ja suorittaa käyttäjän kunnossapitotehtäviä aikuisen valvonnassa. Lapset eivät saa suorittaa puhdistamista ja kunnossapitoa ilman valvontaa.

For at nedsætte risikoen for personskade og elektrisk stød skal du følge alle nedenstående sikkerhedsforholdsregler.

Installation

Fare for elektrisk stød

- Afbryd apparatet fra stikkontakten, før du udfører noget arbejde eller vedligeholdelse på det.
- Du skal sørge for, at enheden forbindes til en god og sikker jordforbindelse.
- Ændringer i det lokale ledningsnet, må kun foretages af en autoriseret elektriker.
- Følges dette råd ikke, kan det føre til elektrisk stød eller dødsfald.

Fare for at blive skåret

- Vær forsigtig - kanterne på panelet er skarpe.
- Hvis du ikke er forsigtig kan de ende med personskade eller snitsår.

Vigtige sikkerhedsinstruktioner

- Læs disse instruktioner omhyggeligt før installationen og brugen af dette apparat.
- Der må på ingen tidspunkt stille nogen former for brændbare materialer eller produkter på dette apparat.
- Stil venligst disse oplysninger til rådighed for personen, som er ansvarlig for installationen af apparatet, da det kan reducere omkostningerne til din installation.
- For at undgå en risiko, skal dette apparat installeres i henhold til disse vejledninger.
- Dette apparat kan også stilles oven på en flad og stabil overflade, som skal være varmebestandig og skridsikker.
- Apparatet skal installeres og jordforbindes af en kvalificeret person.
- Dette apparat skal forbindes til en ledningsnet, der er udstyret med en isolerende kontakt, som kan frakoble det helt fra strømforsyningen.
- Hvis apparatet installeres forkert, kan det ugyldiggøre garantien og eventuelle erstatningskrav.

Betjening og vedligeholdelse

Fare for elektrisk stød

- Undgå, at bruge en ødelagt eller revnet induktionskomfur kogeplade. Hvis overfladen på den induktionskomfur kogeplade enten går i stykker

eller revner, bedes du øjeblikkeligt slukke for apparatet på stikkontakten, og kontakt en kvalificeret tekniker.
- Sluk for den induktionskomfur kogeplade på stikkontakten, før rengøring og vedligeholdelsesarbejde.
- Følges dette råd ikke, kan det føre til elektrisk stød eller dødsfald.

Sundhedsfare

- Dette apparat er i overensstemmelse med sikkerhedsstandarderne indenfor elektromagneter.
- Men personer med hjertepacemakere eller andre elektriske implantater (såsom insulinpumper) skkal konsultere deres læge eller implantatproducent, inden de bruger dette apparat for at sikre, at deres implantater ikke påvirkes af det elektromagnetiske felt.
- Følges dette råd ikke, kan det føre til dødsfald.

Fare for varme overflader

- Når du bruger dette apparat vil tilgængelige dele af det blive varmt nok til at forårsage forbrændinger.
- Undgå, at din krop, dit tøj eller andre dele, som ikke er egnet kogegrej, kommer i kontakt med den keramiske gladplade før ned er kølet ned.
- Efterlad aldrig metalgenstande (såsom køkkenudstyr) eller tomme pander på induktionen, da de kan blive meget varme meget hurtigt.
- **ADVARSEL:** Magnetiserbare metalgenstande, der bæres på kroppen, kan blive varme i nærheden af induktionskogepladen. Guld- og sølvsmykker påvirkes ikke.
- Hold børn væk.
- Håndtagene på gryder kan at og til blive meget varme. Sørg for, at grydehåndtaget ikke er over andre kogeområder, som er tændte. Holdes grydehåndtagene udenfor børns rækkevidde.
- Følges dette råd ikke, kan det føre til forbrændinger og skoldninger.

Fare for at blive skåret

- Det knivskarpe blad på skraberen til den induktionskomfur kogeplade, er eksponeret når beslaget er trukket tilbage. Sørg for at bruge dem med ekstrem omhu og opbevar dem altid udenfor børns rækkevidde.
- Hvis du ikke er forsigtig kan de ende med personskade eller snitsår.

Vigtige sikkerhedsinstruktioner

- Efterlad aldrig apparatet uden opsyn, når det er i brug. Hvis maden koger over, forårsager det røg og fedtede afsmitninger, som kan gå i brand.
- Brug aldrig dit apparat som arbejdsplads eller opbevaringsted.
- Der må ikke placeres eller efterlades magnetiserbare genstande (fx bankkort, hukommelseskort) eller elektroniske enheder (fx computere, MP3-afspillere) i nærheden af apparatet, da de kan påvirkes af apparatets

elektromagnetiske felt.

- Vi anbefaler at bruge køkkenredskaber af plastik eller træ til madlavning på din induktionskogeplade.
- Brug aldrig apparatet til opvarmning eller opvarmning af lokalet.
- Sørg altid for at slukke for kogeområderne og den induktionskomfur kogeplade når du er færdig med at bruge den, som beskrevet i denne vejledning (dvs. den slukkes ved brug af knapperne). Brug ikke induktionskogepladens automatiske slukkefunktion til at slukke en kogeplade, ved blot at fjerne panden/gryden. Sluk selv for kogepladen.
- Lad ikke børn lege med apparatet eller sidde, stå eller kravle på det.
- Undgå, at gemme ting, som vækker børns interesse inde i kabinettet eller oven på apparatet. Børn, som klatrer op på den induktionskomfur kogeplade, kan udgøre en alvorlig risiko for skade.
- Efterlad ikke børn alene eller uden opsyn i det område, hvor apparatet er i brug.
- Du må ikke selv reparere eller udskifte nogen dele af apparatet, medmindre det specifikt er anbefalet i denne vejledning. Al anden reparation skal udføres af en kvalificeret tekniker.
- Du må ikke bruge en damprenser til at rengøre induktionskomfur med.
- Undgå, at stille eller tabe tunge genstande ovenpå din induktionskomfur kogeplade.
- Undgå, at stå ovenpå din induktionskomfur kogeplade.
- Undgå, at bruge pander med takkede kanter og undgå at trække panderne over den keramiske glasoverflade, da dette kan ridse glasset.
- Undgå at bruge grydesvampe eller andre barske og slibende rengøringsmidler, når du rengører din induktionskomfur kogeplade, da disse kan ridse det keramiske glas.
- Hvis den medfølgende ledning beskadiges, skal den udskiftes af en autoriseret tekniker.
- Undgå, at bruge din induktionskomfur kogeplade sammen med en ekstern timer eller et separate, fjernbetjent system.
- ADVARSEL: Hvis overfladen er revnet, bedes du slukke for apparatet så du undgår risikoen for elektrisk stød.
- Efterlad ikke nogen genstande, såsom knive, gafler, skeer og låg på kogepladens overflade, da disse kan blive meget varme.
- Dette apparat må kun bruges af børn over 8 år og personer med nedsatte fysiske, sensoriske eller mentale evner, eller mangel på erfaring eller viden, hvis de er under opsyn eller er blevet instrueret i hvordan dette apparat bruges sikkert og forstår risikoen ved at bruge det. Børn må ikke lege med apparatet. Rengøring og vedligeholdelsesarbejde må ikke udføres af børn, medmindre de er over 8 år og er under opsyn. Rengøring og vedligeholdelsesarbejde må ikke udføres at børn, medmindre de er under opsyn.

Unpacking

Remove all items from the packaging. Retain the packaging. If you dispose of it please do so according to local regulations.

The following items are included:

GB

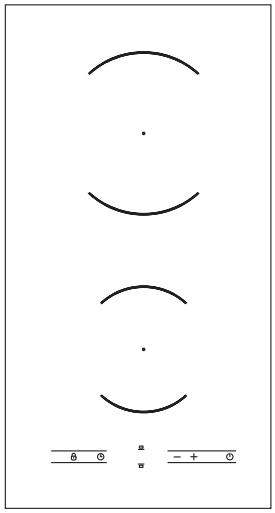

Main Unit

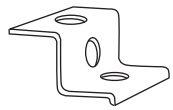

Bracket × 4

Screw × 4

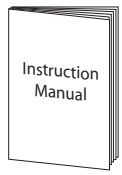

Instruction Manual

* All images in this instruction manual are for indication only; please refer to your individual unit for details.

Product Overview

Top View

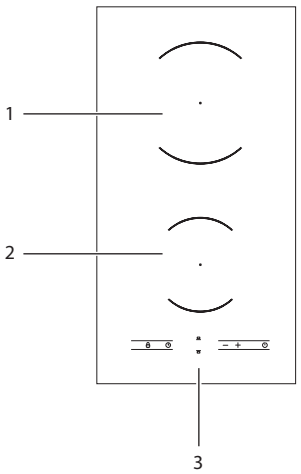

1. Max. 2000 W Zone
2. Max. 1500 W Zone
3. Control Panel

Control Panel

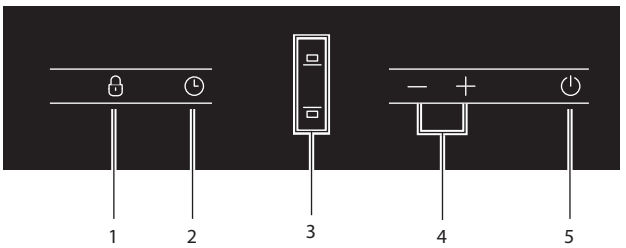

1. Keylock Button
2. Timer Button
3. Heating Zone Buttons
4. Power/Timer Increase/Decrease Buttons
5. ON/OFF Buttons

A Word on Induction Cooking

Induction cooking is an advanced cooking technology. It is safe, efficient and economical as it works by electromagnetic vibrations generating heat directly in the pan, rather than indirectly through heating the glass surface. The glass becomes hot only because the pan eventually warms it up.

This technology has a number of advantages over traditional radiant energy cooking:

GB

- Heat-up times are much faster.
- Safer as no heating takes place unless a suitable pan is placed on the cooking zone.
- Saves energy, because heat is transferred without loss.

Before Using Your New Induction Hob

- Read this Instruction / Installation Manual, taking special note of the 'Safety Warnings' section.
- Remove any protective film that may still be on your induction hob.
- Never use your appliance for warming or heating the room.

Choosing the Right Cookware

- Only use cookware with a base suitable for induction cooking.
- Look for the induction symbol on the packaging or on the bottom of the pan.
- You can check whether your cookware is suitable by carrying out a magnet test. Move a magnet towards the base of the pan. If it is attracted, the pan is suitable for induction.

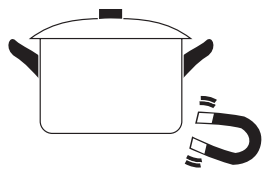

- If you do not have a magnet:
  1. Put some water in the pan you want to check.
  2. Follow the steps under 'To Start Cooking'.
  3. If ⊔ does not flash in the display and the water is heating, the pan is suitable.
- Cookware made from the following materials are not suitable: pure stainless steel, aluminium or copper without a magnetic base, glass, wood, porcelain, ceramic, and earthenware.

Do not use cookware with jagged edges or a curved base.

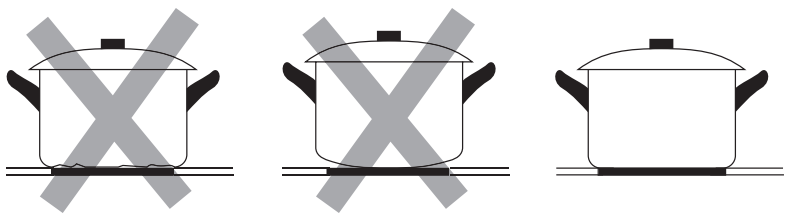

Make sure that the base of your pan is smooth, sits flat against the glass, and is the same size as the cooking zone. Always centre your pan on the cooking zone.

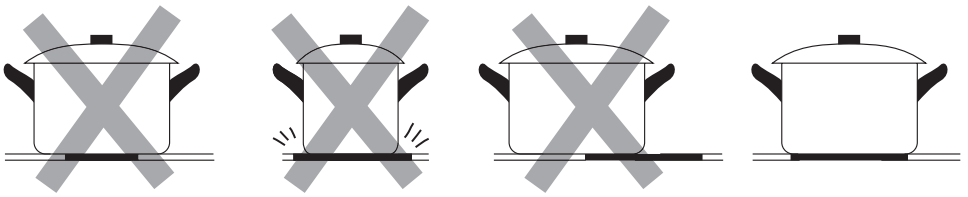

Always lift pans off the induction hob – do not slide, or they may scratch the glass.

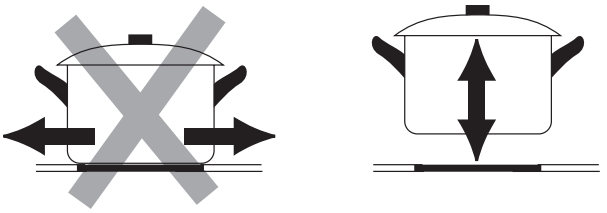

Using the Touch Controls

The controls respond to touch, so you don't need to apply any pressure.

- Use the ball of your finger.
- You will hear beep each time a touch is registered.
- Make sure the controls are always clean and dry, and that there is no object (e.g. utensil or cloth) covering them. Even a thin film of water may make the controls difficult to operate.

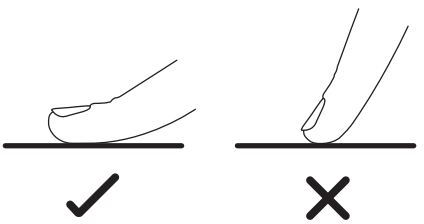

GB

To Start Cooking

1. Touch the **ON/OFF** control.

   After turning on, you will hear a beep and all the displays will show " – " or " – – ", indicating that the induction hob has entered standby mode.

2. Place a suitable pan on the cooking zone that you wish to use.

   Make sure the bottom of the pan and the surface of the cooking zone are clean and dry.

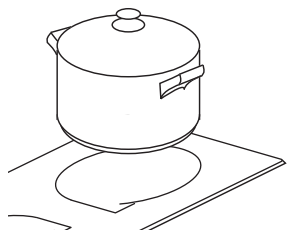

> Do not place hot pans over the control panel as this may cause damage.

3. Touch the **Heating Zone** button you wish to use. The indicator will flash.

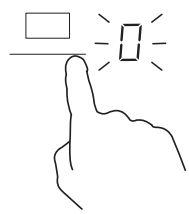

4. Select a heat setting by touching the — or + controls of the desired cooking zone. The unit will start from setting 5.

   If you don't choose a heat setting within 1 minute, the induction hob will automatically switch off. You will need to start again at step 1.

   You can modify the heat setting at any time during cooking.

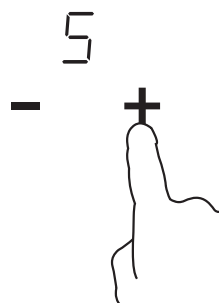

If the Display Flashes

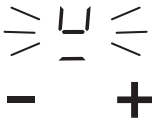

This means that:

- you have not placed a pan on the correct cooking zone or,
- the pan you're using is not suitable for induction cooking or,
- the pan is too small or not properly centred on the cooking zone.

The induction hob continually monitors for the presence of a pan. When the pan is removed the "" will begin to flash and remain flashing for 1 minute or until the pan is replaced. If the pan is not replaced within 1 minute the zone will go into standby.

No heating takes place unless there is a suitable pan on the cooking zone.

The unit will automatically power off after a further 2 minute if all zones are not in use.

GB

When You Have Finished Cooking

1. **Turn the cooking zone off** by touching the **Heating Zone** button you wish to switch off.

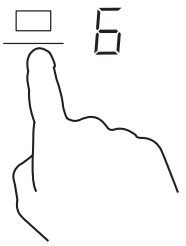

2. Turn off the cooking zone by scrolling down the corresponding zone to 0 or touching — and + controls together. Make sure the display shows 0.

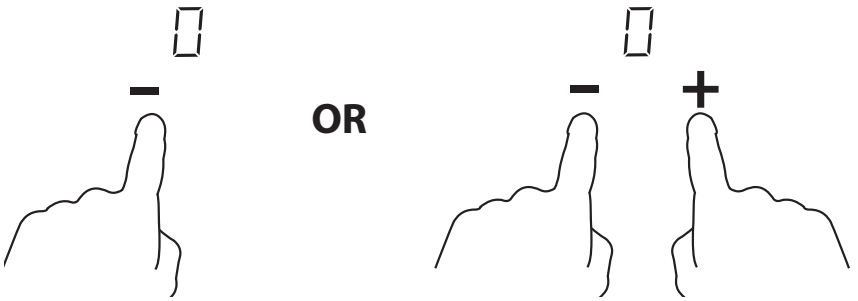

3. **Turn the whole induction hob off** by touching the ON/OFF control.

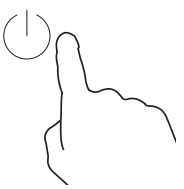

4. **Beware of hot surfaces**

H will display to show which cooking zone is too hot to the touch. It will disappear when the surface has cooled down to a safe temperature.

Locking the Controls

- You can lock the controls to prevent unintended use (for example children accidentally turning the cooking zones on).
- When the controls are locked, all the controls except the ON/OFF control are disabled.

GB

To Lock the Controls

Touch the keylock control. The timer indicator will show "Lo".

To Unlock the Controls

1. Make sure the induction hob is turned on.
2. Touch and hold the keylock control for 2 seconds.
3. You can now start using your induction hob.

Do not lock the controls while a cooking zone is in use. In an emergency, you can always turn the induction hob off with the ON/OFF control.

Excessive-Temperature Protection

A temperature sensor monitors the temperature inside the induction hob.

When an excessive temperature is detected, the induction hob will stop operation automatically.

Detection of Small Articles

When an unsuitably-sized or non-magnetic pan (e.g. aluminium), or some other small item (e.g. knife, fork, key) has been left on the hob, the hob automatically goes into standby mode after 1 minute. The fan will continue cooling down the induction hob for a further 1 minute.

Auto Shutdown Protection

Auto shut down is a safety protection function for your induction hob. If you ever forget to turn it off, it will shut down automatically. The default working times for various power levels are shown in the below table.

Power Level	1	2	3	4	5	6	7	8	9
Default Shutdown Timer (Hour)	8	8	8	4	4	4	2	2	2

When the pot is removed, the induction hob will stop heating immediately and in 1 minute will enter standby mode. The fan will keep cooling down the induction hob for a further 1 minute.

People with a heart pacemaker should consult with their doctor before using this unit.

Using the Timer

You can use the timer in two different ways:

- You can use it as a minute minder. In this case, the timer will not turn any cooking zone off when the set time is up.
- You can set it to turn one cooking zone off after the set time is up. You can set the timer for up to 99 minutes.

GB

Timer Overview

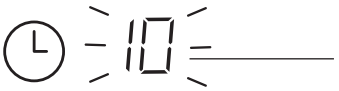

Minute display

shows the number of minutes set/ remaining for:

- the cooking zone whose indicator dot is flashing

OR

- the minute minder, if its indicator is flashing.

Using the Timer as a Minute Minder

When the induction hob is turned **ON**, you can use the minute minder, even if you have not selected a cooking zone.

1. Ensure the hob is turned on by gently pressing ⏻.
2. Touch 🕒 for timer. The indicator will flash 10 on the display.

3. Set the time using — or + **while the LED is flashing**.

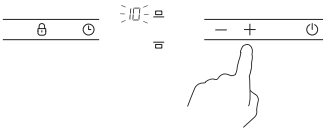

- Touch — or + once to increase or decrease by 1 minute.
- Touch and hold — or + to increase or decrease by 10 minutes.
- Maximum timer setting is 99 minutes. Then the timer will automatically return to 00 minute.

4. To cancel the timer, touch — and + controls together, the display will show 00.

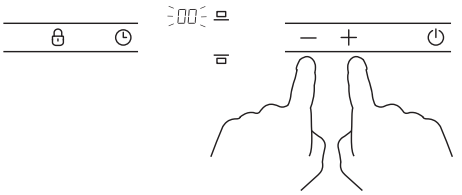

GB

5. Press to confirm the timer, or wait for the LED to stop blinking.
6. The timer countdown will begin immediately.
7. When the timer has elapsed, the LED will turn off & the hob will beep. Press to turn off the timer, or let it automatically turn off.

Setting the Timer to Turn Cooking Zones Off

1. Turn on the unit.

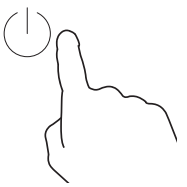

2. Select the zone you wish to use the timer for.

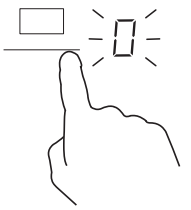

3. Touch — or + to set the heating time **while the LED is flashing.**

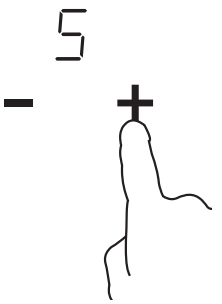

- Touch — or + once to increase or decrease by 1 minute.
- Touch and hold — or + to increase or decrease by 10 minutes.
- Maximum timer setting is 99 minutes. Then the timer will automatically return to 00 minute.

4. Touch ⏲ to access the timer. Use — or + to set the time. Touch ⏲ to confirm.
5. The timer will begin countdown immediately. The unit will beep when the time has elapsed.
6. Press ⏻ to turn off the timer & heating zone.

Other cooking zone will continue operating if it is already turned on.

To cancel the heat setting or timer setting, touch — and + together.

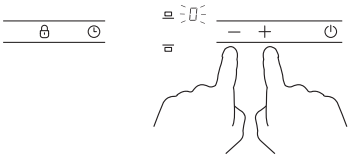

Cooking Guidelines

Take care when frying as oil and fat heat up very quickly. At extremely high temperatures oil and fat will ignite spontaneously and this presents a serious fire risk.

GB

Cooking Tips

- When food comes to the boil, reduce the temperature setting.
- Using a lid will reduce cooking times and save energy by retaining the heat.
- Minimise the amount of liquid or fat to reduce cooking times.
- Start cooking on a high setting and reduce the setting when the food has heated through.

Simmering, Cooking Rice

- Simmering occurs below boiling point, at around 85 ˚C, when bubbles are just rising occasionally to the surface of the cooking liquid. It is the key to delicious soups and tender stews because the flavours develop without overcooking the food. You should also cook egg-based and flour thickened sauces below boiling point.
- Some tasks, including cooking rice by the absorption method, may require a setting higher than the lowest setting to ensure the food is cooked properly in the time recommended.

Searing Steak

To cook juicy flavoursome steaks:

1. Stand the meat at room temperature for about 20 minutes before cooking.
2. Heat up a heavy-based frying pan.
3. Brush both sides of the steak with oil. Drizzle a small amount of oil into the hot pan and then lower the meat onto the hot pan.
4. Turn the steak only once during cooking. The exact cooking time will depend on the thickness of the steak and how cooked you want it. Times may vary from about 2 – 8 minutes per side. Press the steak to gauge how cooked it is – the firmer it feels the more 'well done' it will be.
5. Leave the steak to rest on a warm plate for a few minutes to allow it to relax and become tender before serving.

For stir-frying

1. Choose an induction compatible flat-based wok or a large frying pan.
2. Have all the ingredients and equipment ready. Stir-frying should be quick. If cooking large quantities, cook the food in several smaller batches.
3. Preheat the pan briefly and add two tablespoons of oil.
4. Cook any meat first, put it aside and keep warm.
5. Stir-fry the vegetables. When they are hot but still crisp, turn the cooking zone to a lower setting, return the meat to the pan and add your sauce.
6. Stir the ingredients gently to make sure they are heated through.
7. Serve immediately.

Heat Settings

The settings below are guidelines only. The exact setting will depend on several factors, including your cookware and the amount you are cooking. Experiment with the induction hob to find the settings that best suit you.

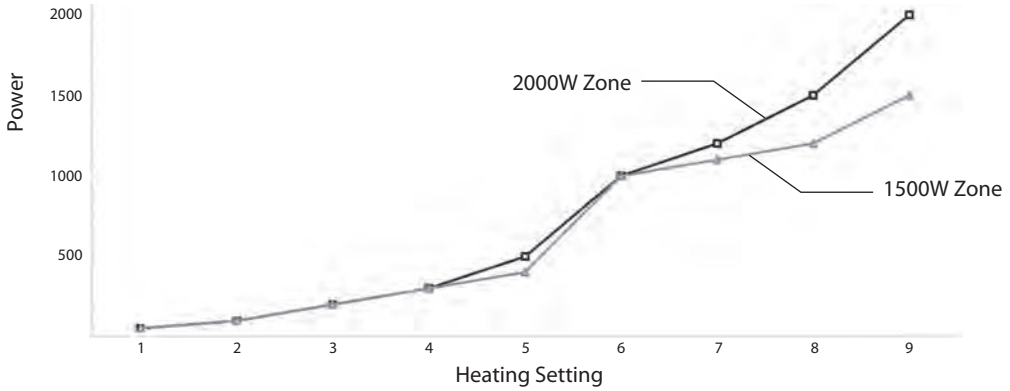

Heat Setting	Suitability
1 - 2	• delicate warming for small amounts of food • melting chocolate, butter, and foods that burn quickly • gentle simmering • slow warming
3 - 4	• reheating • rapid simmering • cooking rice
5 - 6	• cooking pancakes
7 - 8	• sautéing • cooking pasta
9	• stir-frying • searing • bringing soup to the boil • boiling water

Cleaning and Maintenance

What?	How?	Important!
Everyday soiling on glass (fingerprints, marks, stains left by food or non-sugary spillovers on the glass)	1. Switch off the power to the induction hob. 2. Apply an induction hob cleaner while the glass is still warm (but not hot). 3. Rinse and wipe dry with a clean cloth or paper towel.	• When the power to the induction hob is switched off, there will be no 'hot surface' indication but the cooking zone may still be hot! Take extreme care. • Heavy-duty scourers, some nylon scourers and harsh/abrasive cleaning agents may scratch the glass. Always read the label to check if your cleaner or scourer is suitable. • Never leave cleaning residue on the induction hob: the glass may become stained.
Boilovers, melts, and hot sugary spills on the glass	Remove these immediately with a fish slice, palette knife or razor blade scraper suitable for induction glass induction hobs, but beware of hot cooking zone surfaces: 1. Switch off the power to the induction hob. 2. Hold the blade or utensil at a 30° angle and scrape the soiling or spill to a cool area of the induction hob. 3. Clean the soiling or spill with a dish cloth or paper towel. 4. Follow steps 2 to 3 for 'Everyday soiling on glass' above.	• Remove stains left by melts and sugary food or spillovers as soon as possible. If left to cool on the glass, they may be difficult to remove or even permanently damage the glass surface. • Cut hazard: when the safety cover is retracted, the blade in a scraper is razor-sharp. Use with extreme care and always store safely and out of reach of children.
Spillovers on the touch controls	1. Switch off the power to the induction hob. 2. Soak up the spill. 3. Wipe the touch control area with a clean damp sponge or cloth. 4. Wipe the area completely dry with a paper towel.	• The induction hob may beep or turn itself off, and the touch controls may not function while there is liquid on them. Make sure you wipe the touch control area dry before turning the induction hob back on.

Hints and Tips

Problem	Possible Causes	What to Do
The induction hob cannot be turned on.	No power.	Make sure the induction hob is connected to the mains power supply and that it is switched on. Check whether there is a power outage in your home or area. If you've checked everything and the problem persists, call a qualified technician.
The touch controls are unresponsive.	The controls are locked.	Unlock the controls. See section 'Using your induction hob' for instructions.
The touch controls are difficult to operate.	There may be a slight film of water over the controls or you may be using the tip of your finger when touching the controls.	Make sure the touch control area is dry and use the ball of your finger when touching the controls.
The glass has been scratched.	Rough-edged cookware. Unsuitable, abrasive scourer or cleaning products being used.	Use cookware with flat and smooth bases. See 'Choosing the right cookware'. See 'Care and cleaning'.
Some pans make crackling or clicking noises.	This may be caused by the construction of your cookware (layers of different metals vibrating differently).	This is normal for induction cookware and does not indicate a fault.
The induction hob makes a low humming noise when used on a high heat setting.	This is caused by the technology of induction cooking.	This is normal, but the noise should quieten down or disappear completely when you decrease the heat setting.
Fan noise coming from the induction hob.	A cooling fan built into your induction hob has come on to prevent the electronics from overheating. It may continue to run even after you've turned the induction hob off.	This is normal and needs no action. Do not switch the power to the induction hob off while the fan is running.
Pans do not become hot and ⊔ appears in the display.	The induction hob cannot detect the pan because it is not suitable for induction cooking. The induction hob cannot detect the pan because it is too small for the cooking zone or not properly centred on it.	Use cookware suitable for induction cooking. See section 'Choosing the right cookware'. Centre the pan and make sure that its base matches the size of the cooking zone.
The induction hob or a cooking zone has turned itself off unexpectedly, a beep will sound and an error code will be displayed (typically F3 alternating with one or two digits in the cooking timer display).	Technical fault.	Please note down the error letters and numbers, switch the power to the induction hob off at the mains socket, and contact a qualified technician.

Failure Display and Inspection

If an operational abnormality occurs, the induction hob will automatically enter the protective state and display a protective code. (see table below)

Protective Code	Possible Causes	What To Do
F3-F8	Temperature sensor failure	Please contact the supplier.
F9-FE	Temperature sensor of the IGBT failure.	Please contact the supplier.
E1/E2	Abnormal supply voltage	Please inspect whether power supply is normal. Power on after the power supply is normal.
E3/E4	Abnormal temperature	Please inspect the pot.
E5/E6	Bad induction hob heat radiation	Please restart after the induction hob cools down.

Never attempt to disassemble the unit by yourself.

Specifications

Model	MDIHOB19E
Rated Voltage	220 – 240V~
Rated Frequency	50 Hz
Overall Dimension (H x W x D)	56 x 520 x 288 mm
Power Consumption	3500W

Features and specifications are subject to change without prior notice.

Product Fiche

	Symbol	Value	Unit
Model	-	MDIHOB19E	-
Type of hob	-	Free-standing and built-in	-
Number of cooking zones and/or areas	-	2 zones	-
Heating technology (induction cooking zones and cooking areas, radiant cooking zones, solid plates)	-	Induction cooking zones	-
For circular cooking zones or areas: diameter of useful surface area per electric heated cooking zone, rounded to the nearest 5 mm	Ø	Zone 1: 14.0 Zone 2: 18.0	cm
For non-circular cooking zones or areas: length and width of useful surface area per electric heated cooking zone or area, rounded to the nearest 5 mm	L W	N/A	cm
Energy consumption per cooking zone or area calculated per kg	ECelectric cooking	Zone 1: 182.3 Zone 2: 179.7	Wh/kg
Energy consumption for the hob calculated per kg	ECelectric hob	181.0	Wh/kg
Standby/off power	Ps/Po	0.44	W
The values are tested and calculated according to the regulation EU66-2014.			

Installation

Preparing the Worktop

Cut out the work surface following the dimensions shown in the drawing below.

For the purpose of installation and use, a minimum distance of 5 cm space must be left around the cut out.

GB

Be sure the thickness of the work surface is at least 37 mm. Use a heat-resistant work surface material to avoid deformation caused by the heat from the hob. The minimum distance between the hob and the cupboard should be at least 50 cm.

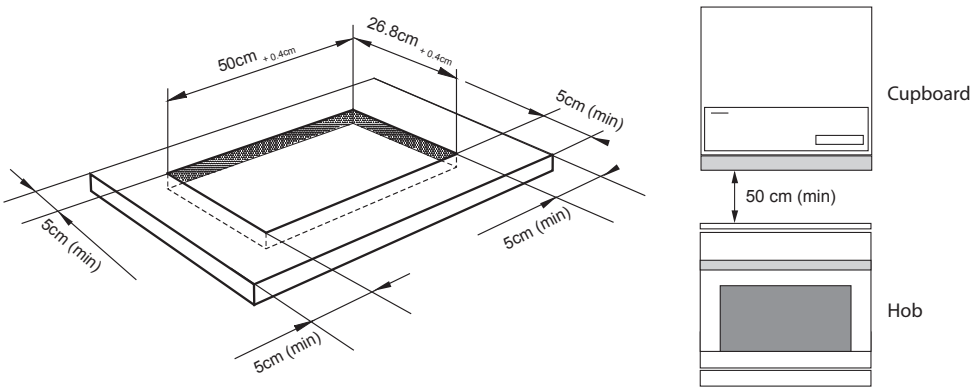

Ensuring Adequate Ventilation

Always make sure the induction cooker hob is well ventilated and that the air inlet and outlet are not blocked. This hob requires an adequate supply of fresh, cool air to fully function. The base of the hob must have direct unrestricted ventilation to the room where the hob is installed. Follow the requirements below.

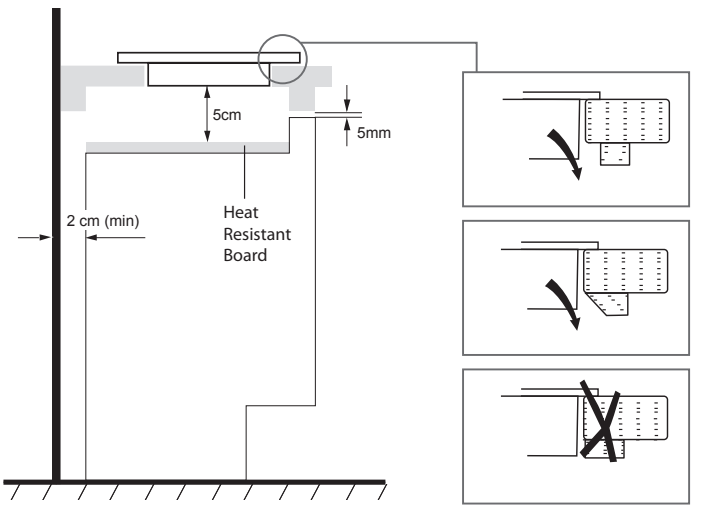

There are ventilation holes around the outside of the hob. **YOU MUST** ensure that these holes are not blocked by the worktop, when you put the hob into position.

Fastening the Fixing Brackets

The unit should be placed on a stable, smooth surface (use the packaging).

1. Turn the hob upside down, place it on a soft surface and fasten the brackets to the appropriate holes. **DO NOT** tighten the screws at this stage.

2. Apply sealing strips around the edge of the hob.

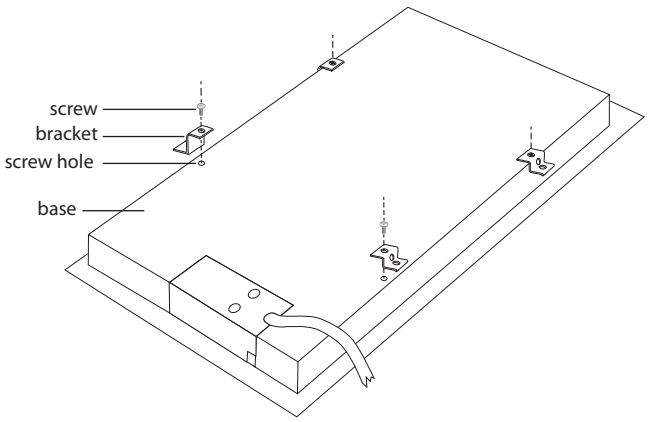

- The hob must be installed by qualified personnel or technicians.
- The hob should not be mounted above cooling equipment, dishwashers and rotary dryers.
- All surfaces around the hob should be able to withstand the heat generated by the hob.
- Never use a steam cleaner to clean the hob.
- Do not use a silicon sealant to seal the appliance against the aperture. This will make it difficult to remove the hob from the aperture, particularly if it needs to be serviced.

3. Insert the hob into the cut out and position it correctly.

4. Tighten the screws to secure the hob to the worktop.

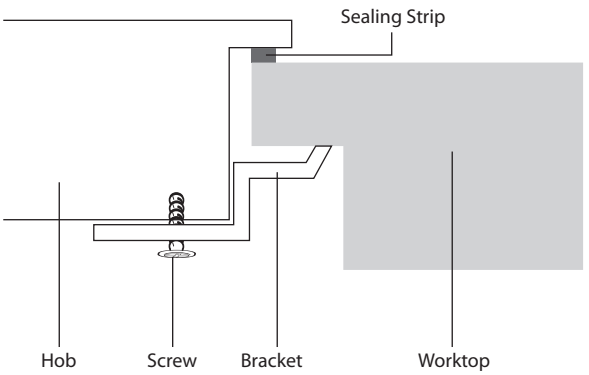

Do not over tighten the hob clamps as distortion of the hob may occur.

Freestanding Installation and Connection

- This unit can also be installed on top of a suitable, flat, stable, heat-resistant, non-slip surface.
- Always make sure the induction cooker hob is well ventilated and that the air inlet and outlet are not blocked. This hob requires an adequate supply of fresh, cool air to fully function. The base of the hob must have direct unrestricted ventilation to the room where the hob is installed.
- Follow the requirements below.

GB

- There are ventilation holes around the outside of the hob. **YOU MUST** ensure that these holes are not blocked by the worktop, when you put the hob into position.
- The hob must be installed by qualified personnel or technicians.
- The hob should not be mounted above cooling equipment, dishwashers and rotary dryers.
- All surfaces around the hob should be able to withstand the heat generated by the hob.
- Never use a steam cleaner to clean the hob.
- Do not use a silicon sealant to seal the appliance against the aperture. This will make it difficult to remove the hob from the aperture, particularly if it needs to be serviced.
- Do not use an extension cord or any other adaptor. This appliance must be plugged directly into the mains socket.

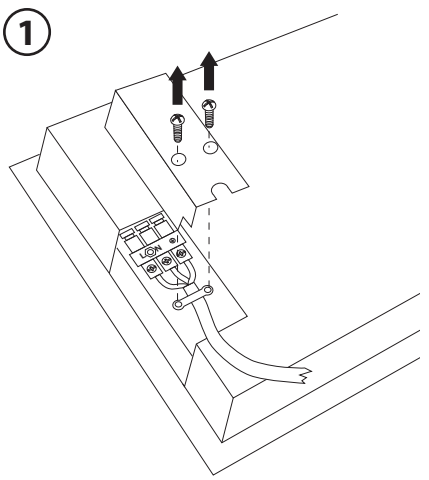

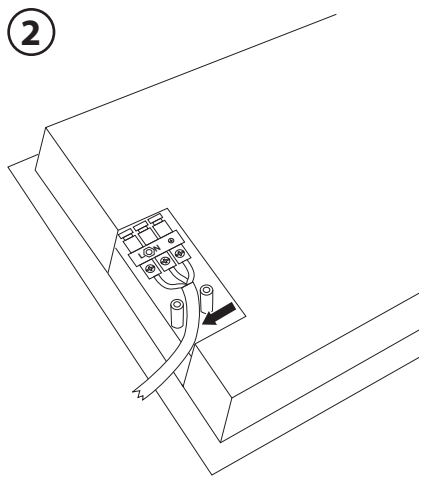

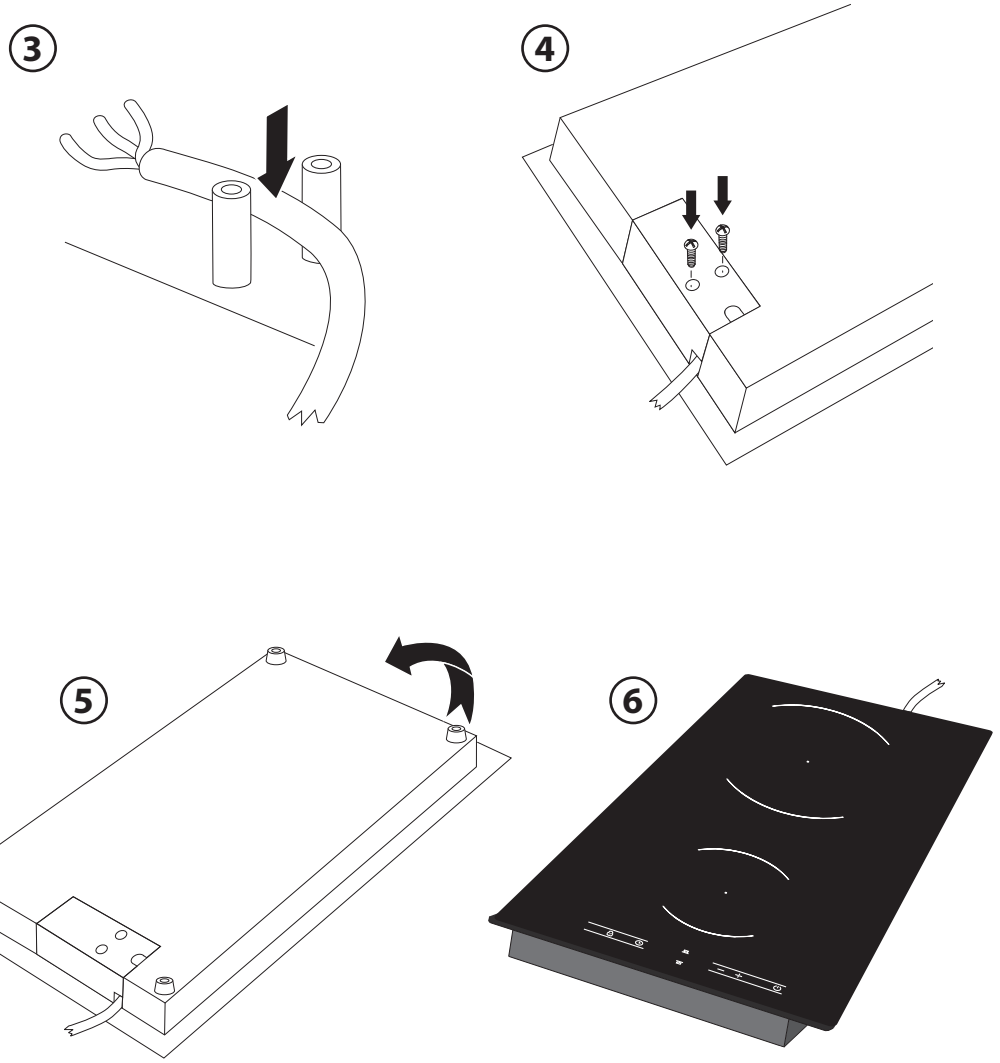
3
4
5
6

Pakke opp

Fjern all emballasje fra enheten. Ta vare på emballasjen. Ta hensyn til lokale forskrifter om avfallshåndtering hvis du må kaste den.

Følgende elementer er vedlagt:

NO

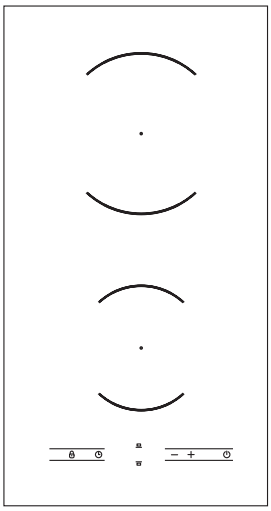

Hovedenhet

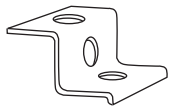

Braketter × 4

Skrue × 4

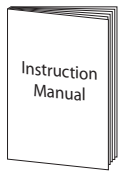

Instruksjonsmanual

* Alle bilder i denne bruksanvisningen er kun for illustrasjon – detaljene kan være annerledes på den enkelte enheten.

Produktoversikt

Sett ovenfra

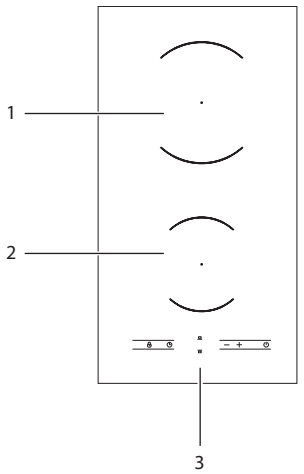

1. Maks. 2000 W sone
2. Maks. 1500 W sone
3. Kontrollpanel

Kontrollpanel

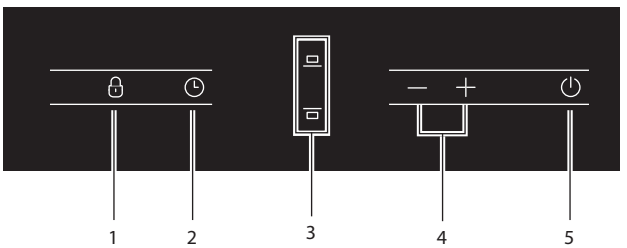

1. Tastelåsknapp
2. Tidtaker-knapp
3. Varmesoneknapper
4. Knapper for å øke/senke effekt/tidsur
5. PÅ/AV-knapp

Noen ord om matlaging med induksjon

Induksjon er en avansert matlagingsteknologi. Den er sikker, effektiv og økonomisk, da den bruker elektromagnetiske vibrasjoner som utvikler varme direkte i kokekaret, i stedet for indirekte gjennom å varme opp en glassflate. Glassflaten blir bare varm fordi kokekaret til slutt varmer den opp.

Denne teknologien har en rekke fordeler fremfor tradisjonelle matlaging ved bruk av strålende energi:

- Det tar mye mindre tid å varme opp.
- Det er mye sikrere, da ingen varme skapes med mindre en egnet gryte plasseres på varmesonen.
- Det sparer energi, da varmen overføres uten tap.

Før du bruker den nye induksjonskoketoppen

- Les denne håndboken om bruk og installasjon, og legg spesielt merke til avsnittet «Sikkerhetsadvarsler».
- Fjern eventuell beskyttende film som fortsatt kan være igjen på induksjonskoketoppen.
- Bruk aldri dette apparatet til å varme opp rommet.

Velge riktige kokekar

- Bruk kun kokekar med en base egnet for induksjonsvarme.
- Se etter induksjonssymbolet på emballasjen eller på bunnen av kokekaret.
- Du kan sjekke om kokekaret er egnet ved å teste med en magnet. Beveg en magnet mot bunnen av kokekaret. Hvis den blir tiltrukket, er kokekaret egnet for induksjon.

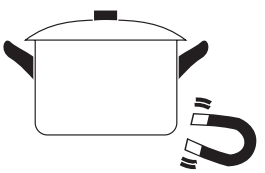

- Hvis du ikke har en magnet:
  1. Ha litt vann i kokekaret du vil teste.
  2. Følg trinnene under «Komme i gang med tilberedning».
  3. Hvis ⌴ ikke blinker på skjermen og vannet blir varmet opp, så fungerer kokekaret.
- Kokekar laget av følgende materialer er ikke egnet: rent rustfritt stål, aluminium eller kobber uten en magnetisk base, glass, tre, porselen, keramikk og steingods.

Ikke bruk kokekar med skarpe kanter eller rund bunn.

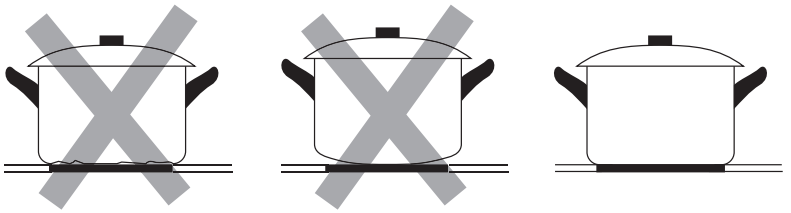

Kontroller at kjelebunnen er jevn, ligger flatt på glasset og har samme størrelse som varmesonen. Sett alltid kjelen midt på varmesonen.

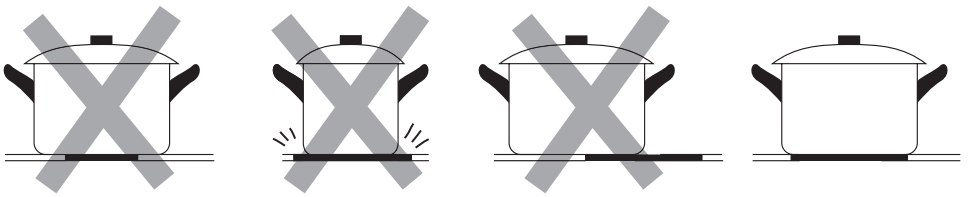

Løft alltid kjelene opp fra den keramiske koketoppen – ikke skyv dem, fordi dette kan ripe glasset.

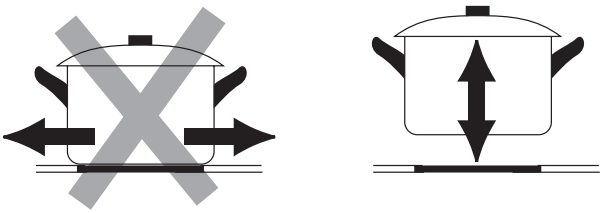

Bruke berøringskontrollene

Kontrollene reagerer på berøring – det er ikke nødvendig å trykke hardt på dem.

- Bruk den myke delen av fingertuppen.
- Du vil høre pip hver gang berøring registreres.
- Sørg for at kontrollene alltid er rene og tørre og ikke tildekket av en gjenstand (som f.eks. et redskap eller en klut). Selv en tynn vannfilm kan gjøre kontrollene vanskelige å bruke.

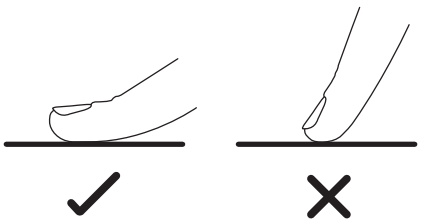

Bruk av induksjonskoketoppen

Komme i gang med tilberedning

1. Berør **PÅ/AV** (⏻)-kontrollen.

   Når du har slått den på, vil du høre et pip, og alle skjermene viser «–» eller «– –», noe som indikerer at induksjonskoketoppen har gått inn i ventemodus.

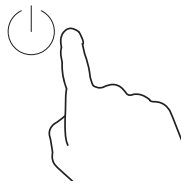

NO

2. Sett en passende kjele på varmesonen du ønsker å bruke.

   Sørg for at kjelebunnen og overflaten av varmesonen er rene og tørre.

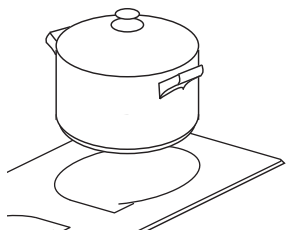

> ⚠ Ikke sett glovarme kjeler over kontrollpanelet, fordi dette kan føre til skade.

3. Trykk på knappen til **varmesonen** du ønsker å bruke. Lampen vil blinke.

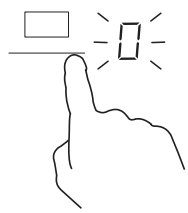

4. Velg en effektinnstilling ved å trykke på —- eller + -kontrollen til ønsket varmesone. Enheten starter med innstillingen 5.

   Hvis du ikke velger en effektinnstilling i løpet av ett minutt, slår induksjonskoketoppen seg automatisk av. Du må da starte på trinn 1 igjen.

   Du kan justere effektinnstillingen når som helst under tilberedningen.

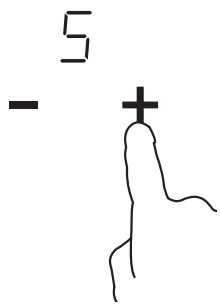

Hvis skjermen blinker

betyr dette at:

- du ikke har plassert et kokekar på riktig varmesone, eller
- kokekaret du bruker er ikke egnet for induksjon, eller
- kokekaret er for lite eller ikke plassert på midten av varmesonen.

Induksjonskoketoppen kontrollerer til enhver tid om et kokekar er på plass. Når kokekaret fjernes, vil « » blinke, og vil fortsette å blinke i ett minutt eller til kokekaret settes på plass igjen. Hvis kokekaret ikke settes på igjen innen ett minutt, går sonen inn i ventemodus.

Ingen varme produseres med mindre det er et egnet kokekar på kokesonen.

Enheten vil automatisk slå seg av etter ytterligere to minutter dersom ingen av sonene er i bruk.

NO

Når tilberedningen er ferdig

1. **Slå av kokesonen** ved å trykke den tilhørende **varmesone**-knappen.

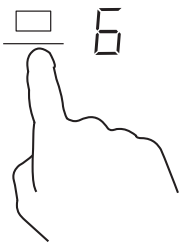

2. Skru av varmesonen ved å sette sonen ned til 0 eller ved å trykke — og + samtidig. Kontroller at skjermen viser 0.

3. **Alternativt kan du slå av hele koketoppen** ved å berøre PÅ/AV ⏻-kontrollen.

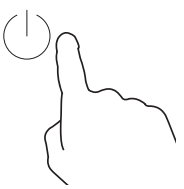

4. **Se opp for glovarme overflater**

H blinker for å vise hvilken varmesone som er for varm å ta på. Tegnet forsvinner når overflaten er nedkjølt til en sikker temperatur.

Låse kontrollene

- Du kan låse kontrollene for å hindre utilsiktet bruk (f.eks. ved at barn kommer borti kontrollene og slår på varmesonene ved et uhell).
- Når kontrollene låses, deaktiveres alle kontrollene unntatt PÅ/AV ⏻.

Låse kontrollene

Berør 🔒 kontrollåsen. Tidsurindikatoren viser «LO».

NO

Låse opp kontrollene

1. Sørg for at den induksjonskoketoppen er slått på.
2. Berør og hold 🔒 kontrollåsen i 2 sekunder.
3. Du kan nå begynne å bruke den induksjonskoketoppen.

⚠ Ikke lås kontrollene mens en varmesone er i bruk. I et nødsfall kan du alltid slå av induksjonskoketoppen med PÅ/AV ⏻-kontrollen.

Beskyttelse mot overdreven temperatur

Temperaturen inne i induksjonskoketoppen overvåkes av en temperatursensor.

Når temperaturen blir for høy, slås induksjonskoketoppen automatisk av.

Påvisning av små gjenstander

Når et kokekar som er av upassende størrelse eller ikke er magnetisk (f.eks. aluminium), eller et annet lite element (f.eks. en kniv, gaffel, nøkkel) ligger på koketoppen, går den automatisk i hvilemodus etter ett minutt. Viften vil fortsette å kjøle ned induksjonskoketoppen i ytterligere ett minutt.

Automatisk avslåing

Automatisk avslåing er en sikkerhetsbeskyttelsesfunksjon for induksjonskoketoppen. Hvis du skulle glemme å slå den av, vil den slås av automatisk. Standard virketid for ulike effektnivåer vises i tabellen nedenfor.

Effektnivå	1	2	3	4	5	6	7	8	9
Standardverdi tidsur (timer)	8	8	8	4	4	4	2	2	2

Når kokekaret fjernes, vil induksjonskoketoppen slutte å produsere varme umiddelbart, og vil etter ett minutt gå inn i hvilemodus. Viften vil fortsette å kjøle ned induksjonskoketoppen i ytterligere ett minutt.

⚠ Personer med pacemaker bør rådføre seg med lege før enheten brukes.

Bruke tidsuret

Du kan bruke tidsuret på to forskjellige måter:

- Du kan bruke det som en påminnelse. I dette tilfellet, slår tidsuret ikke av noen varmesone når den innstilte tiden er utløpt.
- Du kan stille det inn til å slå av en varmesone etter at den innstilte tiden er utløpt. Du kan stille inn tidtakeren opptil 99 minutter.

Tidsuroversikt

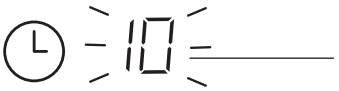

Minuttskjerm

viser antall minutter innstilt/ gjenværende for:

- varmesonen med en blinkende indikatorlampe.

ELLER

- minuttelleren, hvis lyset blinker.

Bruke tidtakeren som en minutteller

Når induksjonskoketoppen er slått **PÅ**, kan du bruke varseluret selv om du ikke har valgt en varmesone.

1. Kontroller at koketoppen er slått på ved å trykke forsiktig på ⏻.
2. Trykk 🕒 for tidtaker. « 10» vil blinke på skjermen.

3. Still inn tiden ved å bruke — eller + **mens lampen blinker**.

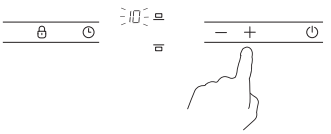

- Berør —- eller +-kontrollen til tidsuret én gang for å øke eller minske tiden med 1 (ett) minutt.
- Berør og hold —- eller +-kontrollen til tidsuret for å øke eller minske med 10 minutter.
- Hvis den innstilte tiden overskrider 99 minutter, går tidsuret automatisk tilbake til «00».

4. For å avbryte tidtakeren trykker du — og + samtidig, så vil skjermen vise 00.

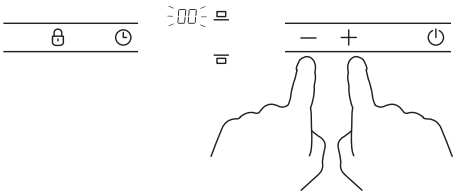

5. Trykk for å bekrefte tidtakeren, eller vente på at lampen slutter å blinke.
6. Tidtakeren starter umiddelbart.
7. Når tidtakeren er ferdig, slås lampen av og koketoppen piper. Trykk for å slå av timeren, eller la den automatisk slå seg av.

NO

Bruke tidsuret til å slå av varmesoner

1. Slå på enheten.

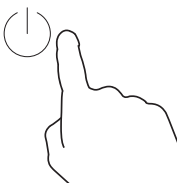

2. Velg sonen du vil bruke tidtakeren for.

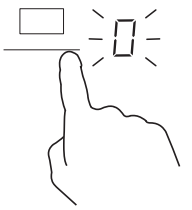

3. Trykk — eller + for å stille inn oppvarmingstid **mens lampen blinker.**

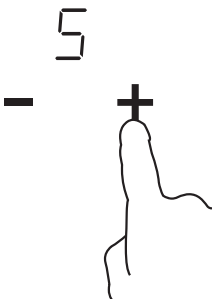

- Berør —- eller +-kontrollen til tidsuret én gang for å øke eller minske tiden med 1 (ett) minutt.
- Berør og hold —- eller +-kontrollen til tidsuret for å øke eller minske med 10 minutter.
- Hvis den innstilte tiden overskrider 99 minutter, går tidsuret automatisk tilbake til «00».

4. Trykk ⏲ for å få tilgang til tidtakeren. Bruk — eller + for å stille inn tiden. Trykk ⏲ for å bekrefte.
5. Tidtakeren starter nedtellingen umiddelbart. Enheten piper når tiden er ute.
6. Trykk ⏻ for å slå av tidtaker og varmesonen.

Andre varmesoner vil fortsatt være i funksjon hvis de er påslått.

For å avbryte innstilling av varme eller tidtaker trykker du — og + samtidig.

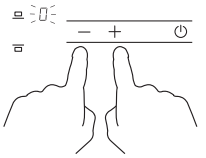

Retningslinjer for tilberedning

Vær forsiktig når du steker, fordi olje og fett varmes hurtig opp. Olje og fett antennes spontant ved ekstremt høye temperaturer, og dette utgjør en alvorlig brannfare.

Tilberedningstips

- Reduser effektinnstillingen når maten nærmer seg kokepunktet.
- Bruk lokk for å redusere tilberedningstiden og spare energi ved å holde på varmen.
- Bruk så lite vann eller fett som mulig for å redusere tilberedningstiden.
- Start tilberedningen med en høy innstilling og reduser effektinnstillingen når maten er gjennomvarm.

Surre, koke ris

- Surringen foregår under kokepunktet, ved ca. 85 ˚C, idet bobler bare av og til stiger til overflaten av væsken som tilberedes. Dette er nøkkelen til velsmakende supper og møre stuinger fordi smaksegenskapene utvikler seg uten at maten blir overkokt. Du bør også koke sauser som er basert på egg og fortykket med mel, under kokepunktet.
- Enkelte oppgaver, bl.a. riskoking med absorpsjon av væske, kan kreve en høyere innstilling enn den laveste for å sikre at maten blir godt gjennomkokt på den anbefalte tiden.

Brune stek

Slik tilberedes saftige og velsmakende steker:

1. La kjøttet stå ved romtemperatur i omtrent 20 minutter før tilberedning.
2. Varm opp en stekepanne med tykk bunn.
3. Pensle kjøttet med olje på begge sider. Sprinkle litt olje i den varme pannen og senk kjøttet ned i den varme pannen.
4. Vend steken kun én gang under tilberedning. Den nøyaktige steketiden avhenger av stekens tykkelse og hvor gjennomstekt du liker den. Tiden kan variere fra ca. 2 til ca. 8 minutter per side. Trykk på steken for å måle hvor godt stekt den er – jo fastere den føles, desto mer «godt stekt» er den.
5. La steken hvile på en varm tallerken noen få minutter for å gjøre den mørere til servering.

Steking med omrøring

1. Velg en induksjonskompatibel wok med flat bunn eller en stor stekepanne.
2. Gjør klar alle ingrediensene og utstyret. Steking med omrøring skal ta kort tid. Hvis du tilbereder større kvanta, er det best å steke i flere omganger.
3. Varm stekepannen på forhånd og tilsett et par spiseskjeer olje.
4. Tilbered kjøttet først, og sett det til side mens det holdes varmt.
5. Stek grønnsakene med omrøring. Når de er varme og fortsatt sprø, justeres varmesonen til en lavere innstilling før kjøttet legges tilbake i stekepannen og sausen settes til.
6. Rør varsomt i ingrediensene til de er gjennomstekt.
7. Server umiddelbart.

Effektinnstillinger

Innstillingene nedenfor er kun retningslinjer. De nøyaktige innstillingene avhenger av en rekke faktorer, inkludert kokekar og mengde som tilberedes. Eksperimenter med induksjonskoketoppen for å finne innstillinger som passer best for deg.

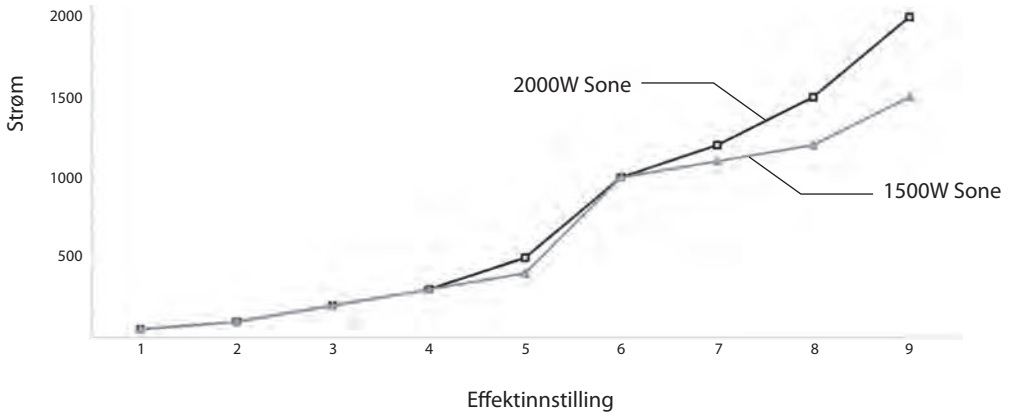

Effektinnstilling	Passer til
1 - 2	• varsom oppvarming av mindre mengder mat • smelte sjokolade, smør og mat som lett brenner seg fast • forsiktig surring • langsom oppvarming
3 - 4	• oppvarming • hurtig surring • koke ris
5 - 6	• pannekaker
7 - 8	• sautering • koke pasta
9	• steking med omrøring • bruning • koke opp suppe • koke vann

NO

Rengjøring og vedlikehold

Hva?	Hvordan?	Viktig!
Daglig smuss på glassplaten (fingeravtrykk, merker og rester etter søl fra matvarer som ikke inneholder sukker)	1. Slå av strømmen til induksjonskoketopp. 2. Bruk et rengjøringsmiddel for induksjonskoketopper mens glasset fortsatt er varmt (men ikke glovarmt!) 3. Gjør glasset rent og tørk det av med en ren klut eller tørkepapir.	• Når strømmen til induksjonskoketoppen er avslått, virker ikke indikatorene for «varm overflate», men varmesonene kan fortsatt være glovarme! Vær ekstremt forsiktig. • Kraftige skuresvamper, enkelte nylonskuresvamper og grove/ skurende rengjøringsmidler kan ripe glasset. Undersøk alltid etiketten for å forsikre deg om at rengjøringsmidlet eller skuresvampen er passende. • Rengjøringsrester må aldri etterlates på den keramiske koketoppen: glasset kan bli skjoldet.
Boilovers, melts, and hot sugary spills on the glass	Slike rester må umiddelbart fjernes med en fiskespade, sparkelkniv eller barberbladskrape som passer for glasskeramiske koketopper, men vær forsiktig i nærheten av hete varmesoneoverflater: 1. Slå av strømmen til induksjonskoketopp. 2. Hold bladet eller verktøyet i en 30° vinkel og skrap matrestene eller sølet bort til et kjølig område på den induksjonskoketoppen. 3. Fjern matrestene eller sølet med en oppvaskklut eller et tørkepapir. 4. Gjenta trinn 2 til 3 i «Daglig smuss på glassplaten» ovenfor.	• Fjern flekker etter overkok, drypp og sukkersøl snarest mulig. Hvis slike rester størkner på glasset, kan flekkene bli vanskelig å fjerne, og de kan i verste fall skade glassoverflaten permanent. • Fare for kutt: Når sikkerhetsdekslet er trukket tilbake, er bladet i skrapen skarpt som et barberblad. Verktøyet må brukes ekstremt forsiktig og oppbevares trygt og utilgjengelig for barn.
Matrester på berøringskontrollene	1. Slå av strømmen til induksjonskoketopp. 2. Tørk opp sølet 3. Bruk en fuktig rengjøringssvamp eller -klut til å rengjøre området med berøringskontrollene. 4. Tørk av området fullstendig med et tørkepapir.	• Induksjonskoketoppen kan pipe eller slå seg av, og berøringskontrollene fungerer kanskje ikke så lenge det er væske på dem. Sørg for at området med berøringskontrollene er tørt før du slår på induksjonskoketoppen igjen.

Råd og tips

Problem	Mulige årsaker	Dette kan gjøres
Induksjonskoketoppen kan ikke slås på.	Ingen strøm.	Sørg for at induksjonskoketoppen er koblet til stikkontakten og er påslått. Kontroller om strømmen er borte i området hvor du bor. Hvis du har kontrollert alt, og problemet vedvarer, må du tilkalle en kvalifisert tekniker.
Berøringskontrollene virker ikke.	Kontrollene er låst.	Frigjør kontrollene. Se anvisninger i avsnittet «Bruke induksjonskoketoppen».
Berøringskontrollene er vanskelige å betjene.	Det kan skyldes en tynn vannfilm over kontrollene eller at du bruker bare fingerspissen når du berører kontrollene.	Sørg for at området med berøringskontrollene alltid er tørt, og bruk den myke delen av fingertuppen når du berører kontrollene.
Glasset har fått riper.	Kokekar med skarpe kanter. Det er brukt grove skuresvamper eller andre rengjøringsprodukter som er frarådet.	Bruk kokekar med flat og jevn bunn. Se «Velge riktige kokekar». Se «Rengjøring og vedlikehold».
Noen kokekar lager sprake- eller klikkelyder.	Dette kan være forårsaket av kokekarets utforming (lag av forskjellige metaller som vibrerer annerledes).	Dette er normalt for induksjonskokekar og er ikke tegn på en feil.
Induksjonskoketoppen lager en lav summing når den brukes med høy varme.	Dette er forårsaket av induksjonsteknologien.	Dette er normalt, men støyen bør roe ned eller forsvinne helt når du redusere varmeinnstillingen.
Viftestøy kommer fra induksjonskoketoppen.	En kjølevifte som er innebygd i induksjonskoketoppen har slått seg på for å hindre at elektronikken blir overopphetet. Den kan fortsette å kjøre selv etter at du har slått av induksjonskoketoppen.	Dette er normalt og du trenger ikke gjøre noe. Ikke slå av strømmen til induksjonskoketoppen mens viften er i gang.
Kokekar blir ikke varme, og ⊔ vises på skjermen.	Induksjonskoketoppen kan ikke oppdage kokekaret, da det ikke er egnet for induksjon. Induksjonskoketoppen kan ikke oppdage kokekaret, fordi det er for lite for varmesonenn, eller det ikke er plassert på midten.	Bruk kokekar som er egnet for induksjon. Se delen «Velge riktige kokekar». Sett kokekaret på midten, og sørg for at basen passer til størrelsen på varmesonen.
En induksjonskoketopp eller en varmesone har slått seg av uventet, et pip høres og en feilkode vises (vanligvis F3 som veksler mellom ett eller to sifre i tidtakerskjermen).	Teknisk feil.	Skriv ned bokstavene og tallene til feilen, slå av strømmen til induksjonskoketopp ved stikkontakten, og ta kontakt med en kvalifisert tekniker.

NO

Visning av feil og undersøkelse

Hvis det skjer noe unormalt ved bruk, vil induksjonskoketoppen automatisk gå inn i beskyttende modus og vise en beskyttende kode. (se tabellen nedenfor)

Beskyttende kode	Mulige årsaker	Dette kan gjøres
F3-F8	Temperatursensorfeil	Ta kontakt med leverandøren.
F9-FE	Temperatursensor på IGBT har sviktet.	Ta kontakt med leverandøren.
E1/E2	Unormal spenning	Vennligst kontroller om strømforsyningen er normal. Slå på at strømforsyningen er normal.
E3/E4	Unormal temperatur	Undersøk kokekaret.
E5/E6	Feil varmestråling fra induksjonskoketopp	Start på nytt etter at induksjonskoketoppen har kjølt seg ned.

Forsøk aldri å demontere enheten selv.

Spesifikasjoner

Modell	MDIHOB19E
Merkespenning	220 – 240V~
Merkefrekvens	50 Hz
Totale mål (H x B × D)	56 x 520 x 288 mm
Strømforbruk	3500W

Funksjoner og spesifikasjoner kan endres uten varsel.

Produktetikett

	Symbol	Verdi	Enhet
Modell	-	MDIHOB19E	-
Type komfyr	-	Frittstående og innebygget	-
Antall varmesoner og/eller områder	-	2 soner	-
Varmeteknologi (induksjonsvarmesoner og varmeområder, strålende varmesoner, solide plater)	-	Induksjonsvarmesoner	-
For sirkulære varmesoner eller områder: diameter til nyttig flateareal per elektrisk oppvarmet varmesone, avrundet til nærmeste 5 mm	Ø	Sone 1: 14,0 Sone 2: 18,0	cm
For ikke-sirkulære varmesoner eller områder: lengden og bredden til nyttig flateareal per elektrisk oppvarmet varmesone eller område, avrundet til nærmeste 5 mm	L W	N/A	cm
Energiforbruk per varmesone eller område beregnes per kg	EC elektrisk matlaging	Sone 1: 182,3 Sone 2: 179,7	Wh/kg
Energiforbruk for komfyren beregnes per kg	EC elektrisk komfyr	181,0	Wh/kg
Ventemodus/avslått	Ps/Po	0,44	W
Verdiene er testet og beregnet i henhold til forskrift EU66–2014.			

Installasjon

Klargjøring av arbeidsflaten

Skjær ut arbeidsflaten i henhold til målene i tegningen nedenfor.

Av hensyn til installasjonen og bruken, må det gjenstå en materialbredde på minst 5 cm rundt utskjæringen.

Påse at materialet i arbeidsflaten er minst 37 mm tykt. Materialet i arbeidsflaten må tåle varmen fra koketoppen uten å bli deformert. Avstanden mellom koketoppen og overskapet må være minst 50 cm.

NO

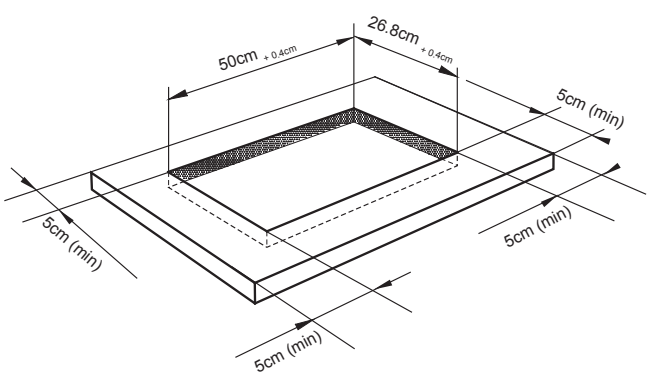

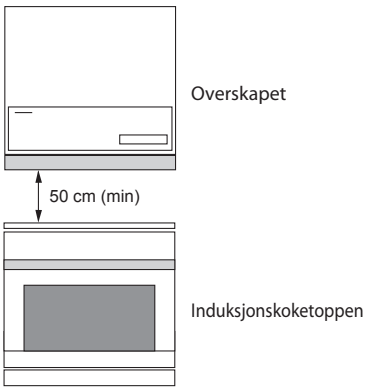

Sørg for god ventilasjon

Påse at den keramiske koketoppen er godt ventilert og at verken luftinntak eller luftutslipp er blokkert. Denne koketoppen krever god ventilasjon med frisk, avkjølt luft for å fungere fullt ut. Undersiden av koketoppen må ha direkte og ubegrenset ventilasjonsforbindelse med rommet den er installert i. Følg kravene nedenfor.

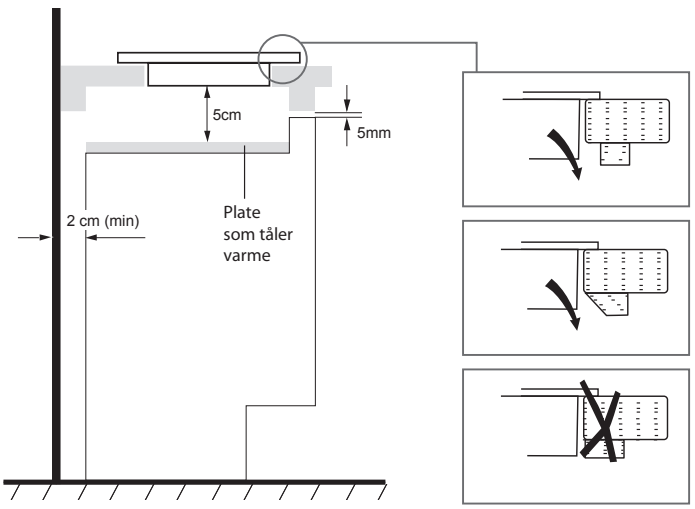

Det er ventilasjonsåpninger langs ytterkanten av koketoppen. **DU MÅ** kontrollere at disse åpningene ikke blokkeres av arbeidsflaten når du setter koketoppen på plass.

Montere festebrakettene

Klargjør et stabilt, jevnt underlag (bruk emballasjen) for enheten.

1. Snu koketoppen opp ned, legg den på et mykt underlag og fest brakettene i hullene som er laget for dem. **IKKE** stram skruene ennå.

2. Bruk forseglingsbånd rundt kanten av koketoppen.

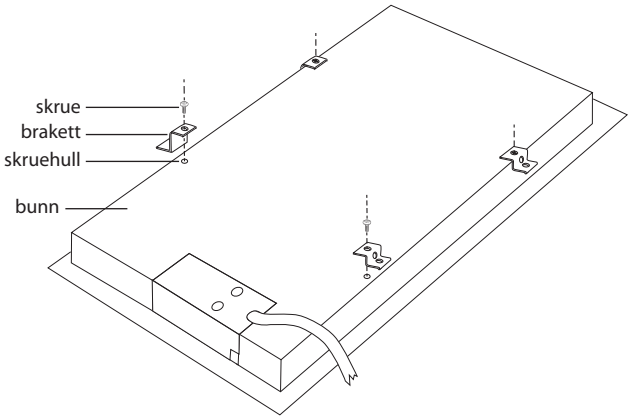

- Koketoppen må installeres av kvalifiserte personer eller teknikere.
- Koketoppen må ikke monteres over kjøleutstyr, oppvaskmaskiner og roterende tørkemaskiner.
- Alle overflater rundt koketoppen må tåle varmen som genereres av koketoppen.
- Koketoppen må aldri rengjøres med damp.
- Ikke bruk et silikonbasert forseglingsmiddel for å tette apparatet mot åpningen. Dette vil gjøre det vanskelig å fjerne koketoppen fra åpningen, f.eks. hvis det blir behov for service.

3. Sett koketoppen inn i utskjæringen, og sett den riktig på plass.

4. Trekk til skruene for å feste koketoppen til benkeplaten.

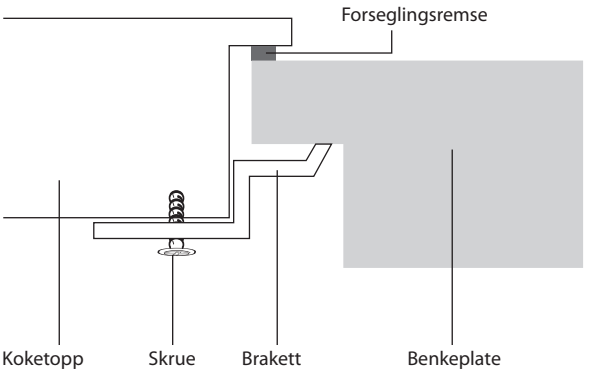

Ikke stram på klemmene på platetoppen for mye, da forvrengning av koketoppen kan forekomme.

Frittstående montering og tilkobling

- Denne enheten kan også monteres på toppen av en passende, jevn, stabil, varmebestandig, sklisikker overflate.
- Påse at den keramiske koketoppen er godt ventilert og at verken luftinntak eller luftutslipp er blokkert. Denne koketoppen krever god ventilasjon med frisk, avkjølt luft for å fungere fullt ut. Undersiden av koketoppen må ha direkte og ubegrenset ventilasjonsforbindelse med rommet den er installert i.
- Følg kravene nedenfor.

NO

- Det er ventilasjonsåpninger langs ytterkanten av koketoppen. **DU MÅ** kontrollere at disse åpningene ikke blokkeres av arbeidsflaten når du setter koketoppen på plass.
- Koketoppen må installeres av kvalifiserte personer eller teknikere.
- Koketoppen må ikke monteres over kjøleutstyr, oppvaskmaskiner og roterende tørkemaskiner.
- Alle overflater rundt koketoppen må tåle varmen som genereres av koketoppen.
- Koketoppen må aldri rengjøres med damp.
- Ikke bruk et silikonbasert forseglingsmiddel for å tette apparatet mot åpningen. Dette vil gjøre det vanskelig å fjerne koketoppen fra åpningen, f.eks. hvis det blir behov for service.
- Ikke bruk en skjøteledning, fordi dette kan føre til brann, elektrisk støt og/eller personskade.

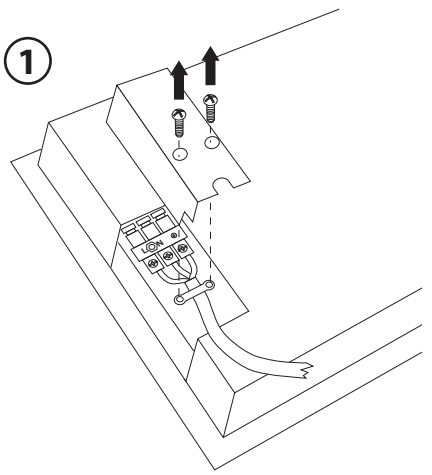

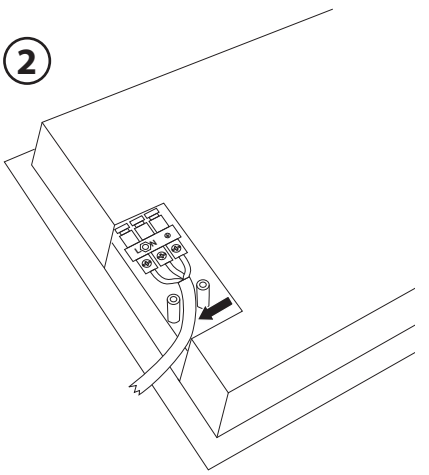

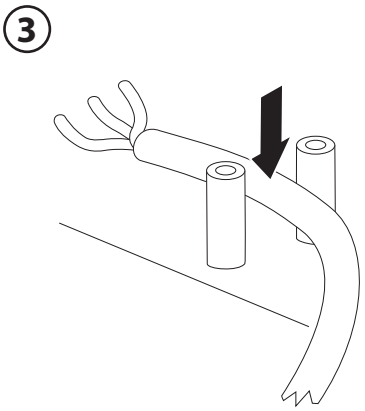
3

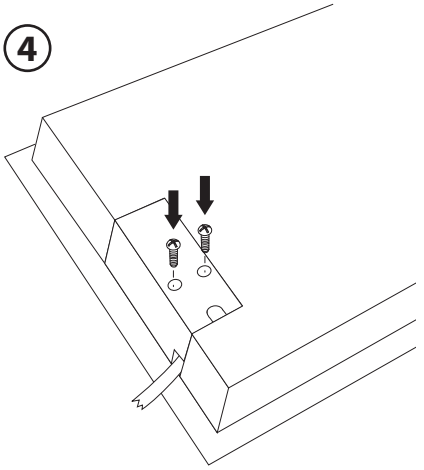
4

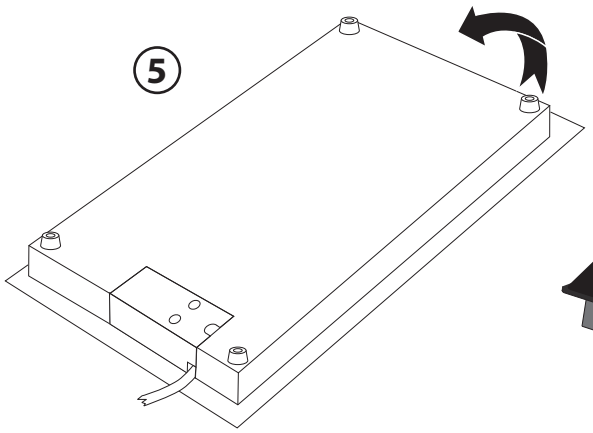
5

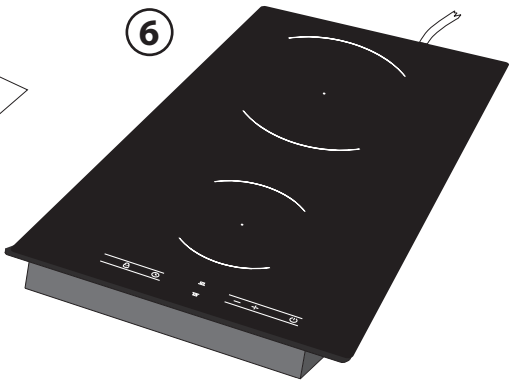
6

Uppackning

Avlägsna allt förpackningsmaterial. Behåll förpackningen. Om du gör dig av med den, gör så i enlighet med lokala regler.

Följande delar medföljer:

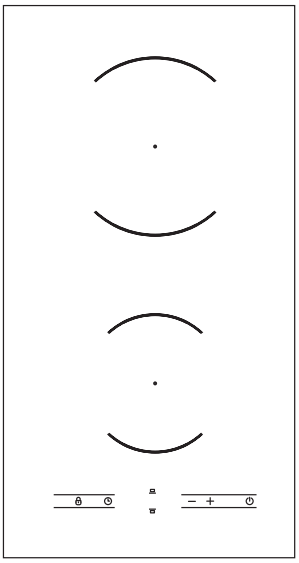

Huvudenhet

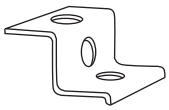

Konsoler × 4

Skruv × 4

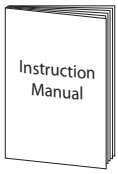

Instruktionsbok

* Alla bilder i användarinstruktionerna är endast till som referens. Se din enhet för de faktiska detaljerna.

Produktöversikt

Vy ovanifrån

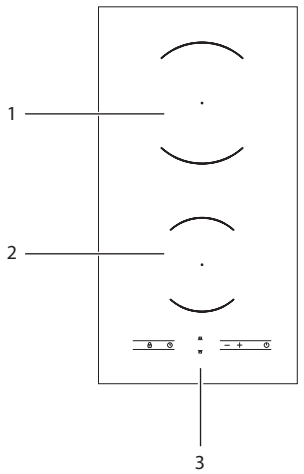

1. Max. 2000 W zon
2. Max. 1500 W zon
3. Kontrollpanel

SE

Kontrollpanel

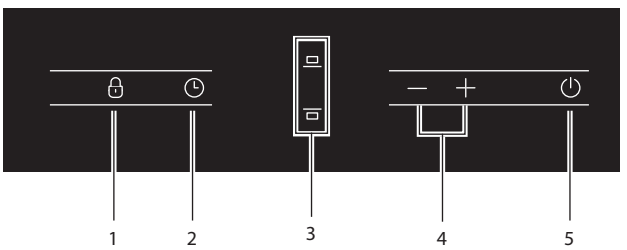

1. Knapplås-knapp
2. Timer-knapp
3. Värmezonsknappar
4. Ström/Timer öka/minska-knappar
5. PÅ/AV-knappar

En kommentar angående induktionsmatlagning

Induktionsmatlagning är en avancerad matlagningsteknik. Det är säkert, effektivt och ekonomiskt eftersom det fungerar med elektromagnetiska vibrationer vilket genererar värme direkt i kastrullen, snarare genom indirekt uppvärmning av glasytan. Glaset blir varmt för att kastrullen så småningom värms upp.

Denna teknik har ett antal fördelar jämfört med traditionell strålningsenergi-matlagning:

- Uppvärmningstider är mycket snabbare.
- Säkrare eftersom ingen uppvärmning sker om inte en lämplig kastrull placeras på matlagningszonen.
- Sparar energi, eftersom värmen överförs utan förlust.

SE

Innan den nya induktionshällen används

- Läs igenom denna instruktion/manual och var särskilt uppmärksam på sektionen ”Säkerhetsvarningar”.
- Ta bort eventuell skyddsfilm som fortfarande kan finnas kvar på induktionshällen.
- Använd aldrig apparaten för att värma rummet.

Välja rätt köksredskap

- Använd bara kokkärl med en botten lämpad för induktionsmatlagning.
- Leta efter induktionssymbol på förpackningen eller på undersidan av kokkärlet.
- Du kan kontrollera om din köksutrustning är lämplig genom att utföra ett magnettest. Flytta en magnet mot botten av kokkärlet. Om den är tilldragande är kokkärlet lämpligt för induktion.

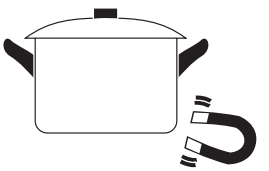

- Om du inte har en magnet:
  1. Häll lite vatten i kokkärlet du vill kontrollera.
  2. Följ anvisningarna under ”Starta matlagning”.
  3. Om ⊔ inte blinkar i displayen och vattnet värms, är kokkärlet lämpligt.
- Grytor gjorda av följande material är inte lämpliga: äkta rostfritt stål, aluminium eller koppar utan en magnetbas, glas, trä, porslin, keramik och lergods.

Använd inte köksredskap med ojämna kanten eller ojämn botten.

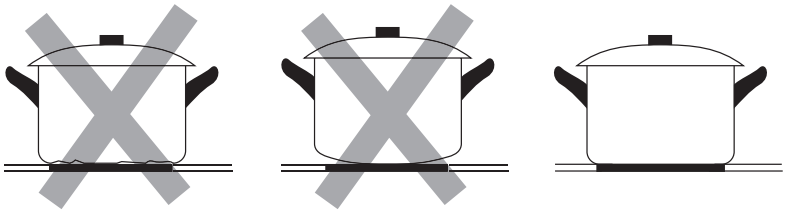

Se till att botten på kokkärlet är jämnt, ligger plant mot glaset och är i samma storlek som tillagningszonen. Centrera alltid kokkärlet på tillagningszonen.

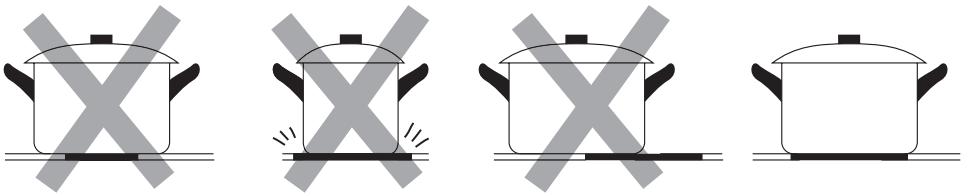

Lyft alltid bort kokkärl från keramikhällen – dra inte eftersom det kan repa glaset.

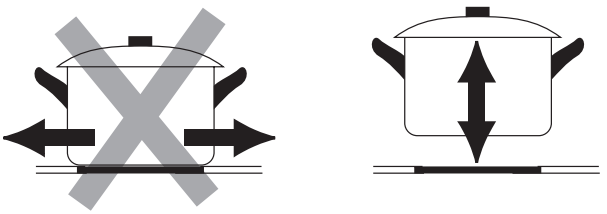

Använda touchkontrollerna

Kontrollerna svarar på beröring, så du behöver inte använda något tryck.

- Använd fingertoppen.
- Du hör en ljudsignal varje gång som en beröring registreras.
- Se till att kontrollerna alltid är rena och torra, och att det inte finns några föremål (t.ex. ett redskap eller en trasa) som täcker dem. Även en tunn film med vatten kan göra att kontrollerna blir svåra att hantera.

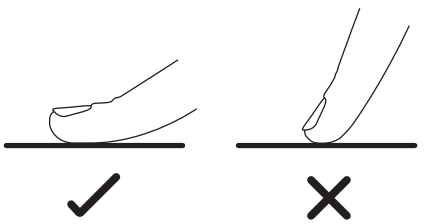

Använda induktionshällen

Börja tillagningen

1. Vidrör **PÅ/AV** (⏻)-kontrollen.

   När du slår på den hörs ett pip och alla displayer visar ″ - ″ eller ″ - - ″, vilket indikerar att induktionshällen är i viloläge.

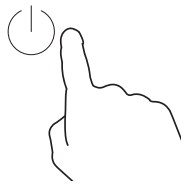

SE

2. Placera ett lämpligt kokkärl på tillagningszonen som du vill använda.

   Se till att botten på kokkärlen och ytan på tillagningszonen är rena och torra.

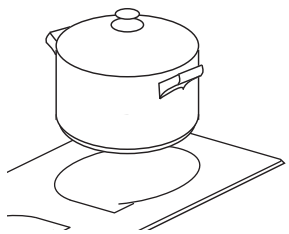

> ⚠ Placera inte heta stekpannor på kontrollpanelen eftersom det kan orsaka skador.

3. Vidrör **värmezon**-knappen som du vill använda. Indikationslampan kommer att blinka.

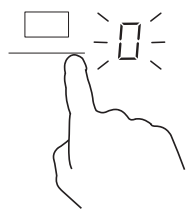

4. Välj värme genom att trycka på — eller + -kontrollerna på önskad matlagningszon. Enheten startar på inställning 5.

   Om du inte väljer en värmeinställning inom 1 minut kommer induktionshällen automatiskt stängas av. Du måste börja om igen från steg 1.

   Du kan ändra värmeinställningen när som helst under tillagningen.

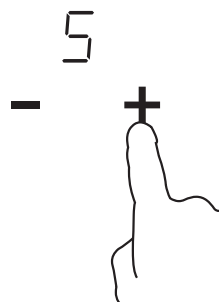

Om displayen blinkar

Detta innebär att:

- du har inte placerat ett kokkärl på rätt matlagningszon eller,
- kokkärlet du använder inte är lämplig tför induktionsmatlagning eller,
- kokkärlet är för litet eller inte centrerat på matlagningszonen.

Induktionshällen kontrollerar kontinuerligt närvaron av ett kokkärl. När kokkärlet tas bort kommer "U" att börja blinka och blinkar i 1 minut eller tills kokkärlet byts ut. Om kokkärlet inte byts ut inom 1 minut kommer zonen att gå in i standby-läge.

Ingen uppvärmning sker om det inte finns ett lämpligt kokkärl på matlagningszonen.

Enheten stängs automatiskt av efter 2 minuter om alla zoner inte är i användning.

När du avslutat tillagningen

SE

1. **Stäng av matlagningszonen** genom att trycka på den **värmezon**-knapp du vill stänga av.

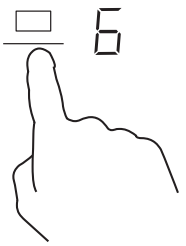

2. Stäng av matlagningszonen genom att bläddra nedåt i motsvarande zon till eller röra vid 0— och +-kontrollerna tillsammans. Kontrollera att displayen visar 0.

3. **Stäng av hela hällen** genom att vidröra PÅ/AV -kontrollen.

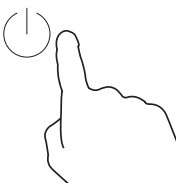

4. **Se upp med heta ytor**

H kommer att blinka för att visa vilken tillagningszon som är för het för att vidröras. Den försvinner när ytan svalnat till en säker temperatur.

Låsning av kontrollerna

- Du kan låsa kontrollera för att förhindra oavsiktlig användning (exempelvis barn som oavsiktligt slår på tillagningszonerna).
- När kontrollerna är låsta, är alla kontroller förutom PÅ/AV ⏻ avaktiverade.

Låsa kontrollerna

1. Vidrör 🔒 knapplåskontrollen. Timerindikatorn visar "LO".

Låsa upp kontrollerna

1. Kontrollera att induktionshällen är påslagen.
2. Vidrör och håll kvar 🔒 knapplåskontrollen i 2 sekunder.

⚠ Lås inte kontrollerna när en tillagningszon används. Vid nödfall kan du alltid stänga av induktionshällen med PÅ/AV ⏻-kontrollen.

3. Du kan nu börja använda induktionshällen.

Övertemperaturskydd

En temperatursensor övervakar temperaturen inuti induktionshällen.

När för hög temperatur identifieras kommer induktionshällen automatiskt att stoppa funktionen.

Detektering av små föremål

När ett olämpligt eller icke-magnetiskt kokkärl (t.ex. aluminium) eller andra små objekt (t.ex. kniv, gaffel, nycklar) finns på hällen, går den automatiskt in i viloläge efter 1 minut. Fläkten kommer fortsätta nedkylning av induktionshällen i ytterligare 1 minut.

Automatiskt avstängningsskydd

Automatisk avstängning är ett säkert skydd för din induktionshäll. Om du glömmer att stänga av den kommer den att stängas av automatiskt. Den normala arbetstiden för olika nivåer visas i tabellen nedan.

Effektnivå	1	2	3	4	5	6	7	8	9
Standardarbetstid (timmar)	8	8	8	4	4	4	2	2	2

När kokkärlet har tagits bort kommer induktionshällen att stoppa uppvärmningen omedelbart och efter 1 minut gå in i standby-läget. Fläkten kommer fortsätta nedkylning av induktionshällen i ytterligare 1 minut.

⚠ Personer med pacemaker bör rådgöra med sin läkare innan användning av enheten.

Använda timern

Du kan använda timern på två olika sätt:

- Du kan använda den som en påminnelse. Då stänger timern inte av någon kokzon när den inställda tiden är ute, utan räknar bara ner från den inställda tiden.
- Du kan ställa in den för att stänga av en kokzon när den inställda tiden är ute. Du kan ställa in tiden upp till 99 minuter.

Timeröversikt

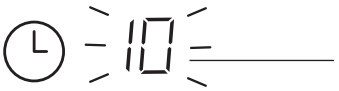

Minutdisplay

visar antal minuter som är inställda/ kvar för:

- kokzonerna vars indikatorpunkt blinkar.

ELLER

- minutpåminnelse, om dess indikator blinkar.

SE

Använda timern som en minutpåminnelse

När induktionshällen är **PÅ** kan du använda minutpåminnelsen, även om du inte har valt någon matlagningszon.

1. Kontrollera att hällen är påslagen genom att försiktigt trycka på ⏻.
2. Tryck på 🕒 för timer. Indikatorn blinkar 10 på displayen.
3. Ställ in tiden med — eller + **medan lysdioden blinkar**.

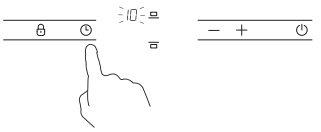

4. För att avbryta timern trycker du på — och + -kontrollerna tillsammans, och displayen kommer att visa 00.

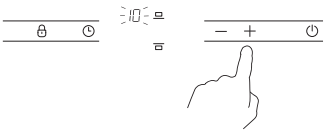

- Vidrör — eller + kontrollerna för timern en gång för att öka eller minska med 1 minut.
- Vidrör och håll kvar — eller + kontrollerna för timern för att öka eller minska med 10 minuter.
- Om den inställda tiden överstiger 99 minuter kommer timern automatiskt att återgå till 00.

5. Tryck på (🕒) för att bekräfta timern eller vänta på att lysdioden slutar blinka.

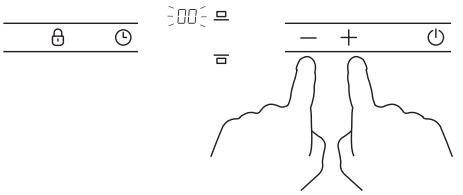

6. Timern startar omedelbart.

7. När tiden har löpt ut kommer lysdioden släckas & hällen piper. Tryck på (⏻) för att stänga av timern eller låt den stänga av automatiskt.

SE

Inställning av timern för att stänga av tillagningszoner

1. Starta enheten.

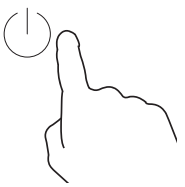

2. Välj den zon du vill använda timern för.

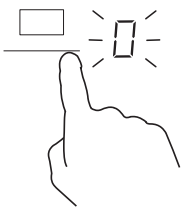

3. Tryck på — eller + för att ställa in uppvärmningstiden **medan lysdioden blinkar.**

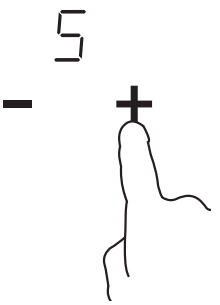

- Vidrör — eller + kontrollerna för timern en gång för att öka eller minska med 1 minut.
- Vidrör och håll kvar — eller + kontrollerna för timern för att öka eller minska med 10 minuter.
- Om den inställda tiden överstiger 99 minuter kommer timern automatiskt att återgå till 00.

4. Tryck på ⏲ för att komma till timern. Använd — eller + för att ställa in tiden. Tryck på ⏲ för att bekräfta.
5. Timern börjar nedräkningen omedelbart. Enheten piper när tiden har gått ut.
6. Tryck på ⏻ för att stänga av timern och värmezon.

Andra tillagningszoner kommer att forsätta att fungera om de är påslagna.

För att avbryta inställning för värmeläge eller timer trycker du på — och + samtidigt.

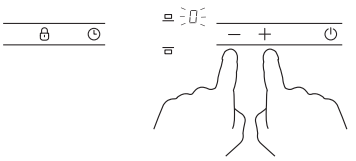

Riktlinjer för tillagning

Var försiktig vid stekning eftersom olja och fett värms upp snabbt. Vid mycket höga temperaturer kan olja och fett antändas spontant, vilket utgör en allvarlig brandsrisk.

Tillagningstips

- När maten börjar koka, sänk temperaturen.
- Använd ett lock för att minska tillagningstiden och spara energi genom att behålla värmen.
- Minimera mängden vätska eller fett för att minska tillagningstiden.
- Starta tillagningen på en hög inställning och sänk inställningen när maten har blivit tillräckligt uppvärmd.

SE

Sjuda, koka ris

- Sjudning sker under kokpunkten, runt 85 ˚C, när bubblorna börja stiga mot ytan i den kokande vätskan. Detta är nyckeln till smakrika soppor och mjuka stuvningar eftersom smaken utvecklas utan att maten överkokas. Du bör också koka äggbaserade och mjölredda såser under kokpunkten.
- Vissa uppgifter, inklusive kokning av ris med absorbtionsmetoden kan kräva en högre inställning än den lägsta inställningen för att garantera att maten kokas ordentligt på den rekommenderade tiden.

Bryna stekar

Tillagning av saftiga och smakrika stekar:

1. Låt köttet stå i rumstemperatur i ungefär 20 minuter innan tillagning.
2. Hetta upp en stekpanna med kraftig botten.
3. Smörj in båda sidorna på steken med olja. Häll en liten mängd med olja i den heta pannan och sänk sedan ned köttet i den heta pannan.
4. Vänd steken endast en gång under tillagningen. Exakt tillagningstid beror på stekens tjocklek och hur vällagad du vill ha den. Tiden varierar mellan 2-8 minuter per sida Tryck på steken för att avgöra hur tillagad den är - ju fastare den känns desto mer genomstekt är den.
5. Låt steken vila på en varm tallrik i några minuter för att den ska bli mörare innan servering.

För wokning

1. Välj en induktionskompatibel flatbottnad wok eller en stor stekpanna.
2. Ha alla ingredienser och utrustning redo. Fräsning bör ske snabbt. Vid tillagning av stora kvantiteter, tillaga maten i flera mindre omgångar.
3. Värm upp en stekpanna lätt och tillsätt två matskedar olja.
4. Tillaga allt kött först och lägg åt sidan och håll varmt.
5. Fräs grönsakerna. När de är varma men fortfarande krispiga, sänk tillagningszonen till en lägre nivå och återför köttet till stekpannan och lägg till såsen.
6. Rör försiktigt i ingredienserna för att se till att de blir genomvarma.
7. Servera direkt.

Värmeinställningar

Inställningarna nedan är endast riktlinjer. Den exakta inställningen beror på flera olika faktorer, inklusive dina köksredskap och mängden som du tillagar. Experimentera med induktionshällen för att hitta de inställningar som bäst passar dig.

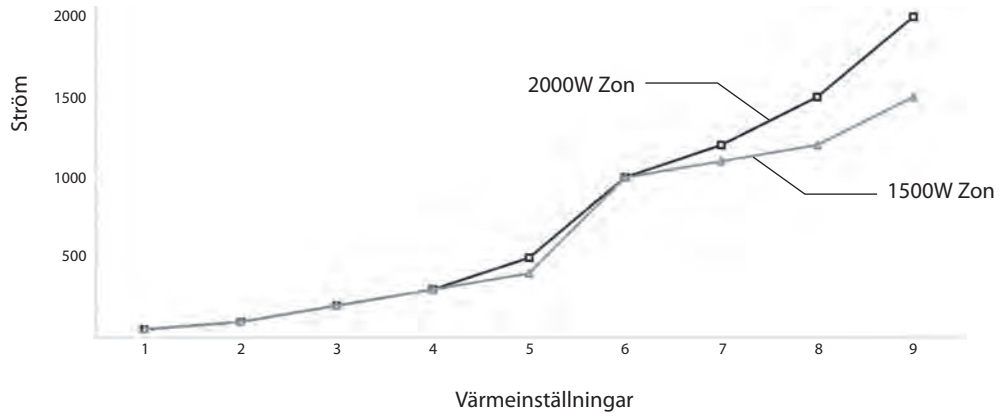

Värmeinställningar	Lämplighet
1 - 2	• försiktig värmning av mindre mängd livsmedel • smälta choklad, smör och livsmedel som bränns lätt • försiktig sjudning • långsam värmning
3 - 4	• återuppvärmning • snabb sjudning • koka ris
5 - 6	• pannkakor
7 - 8	• sautera • koka pasta
9	• fräsning • bryna • koka upp soppa • koka vatten

SE

Rengöring och underhåll

Vad?	Hur?	Viktigt!
Daglig nedsmutsning på glas (fingeravtryck, märken, kvarvarande fläckar av mat eller sockerfritt spill på glaset)	1. Stäng av strömmen till induktionshällen. 2. Tillför rengöringsmedel för induktionshällen medan glaset fortfarande är varmt (inte hett!). 3. Skölj och torka torrt med en ren trasa eller hushållspapper.	• När strömmen till induktionshällen är avstängd, kommer det inte att visas någon indikering för ”het yta” men tillagningszonen kan fortfarande vara het! Var mycket försiktig. • Kraftig svampar, vissa nylon kökssvampar och sträva/ slipande rengöringsmedel kan repa glaset. Läs alltid på etiketten för att kontrollera om rengöringsmedlet eller svampen är lämplig. • Lämna aldrig kvar städrester på en keramiska hällen: glaset kan bli fläckat.
Överkok, smält och hett utspillt socker på glaset	Ta bort dessa omedelbart med en stekspade, palettkniv eller rakbladskrapa som är lämplig för keramiska glashällar men var försiktig med tillagningzonernas ytor: 1. Stäng av strömmen till induktionshällen. 2. Håll bladet eller redskapet i 30° vinkel och skrapa smutsen eller spillet till en kall yta på induktionshällen. 3. Ta bort smutsen eller spillet med en disktrasa eller hushållspapper. 4. Följ steg 2 till 3 för ”daglig nedsmutsning på glas” ovan.	• Ta bort fläckar av smälta, sockrade livsmedel eller spill så snart som möjligt. Om det lämnas kvar på glaset kan det bli svårt att ta bort det och även permanent skada glasytan. • Risk för skärsår: med säkerhetsskyddet tillbakadraget, bladet i en skrapa är rakbladsvasst. Använd försiktig och förvara den alltid på en säker plats utom räckhåll för barn.
Spill på touchkontrollerna	1. Stäng av strömmen till induktionshällen. 2. Sug upp spillet 3. Torka av touchkontrollområdet med en ren fuktig svamp eller trasa. 4. Torka området hel torrt med hushållspapper.	• Induktionshällen kan avge en ton eller stänga av sig själv och touchkontrollerna kanske inte fungerar om det kommer vätska på dem. Se till att torka av touchkontrollområdet innan induktionshällen slås på igen.

Tips och råd

Problem	Möjlig orsak	Vad ska göras
Induktionshällen kan inte slås på.	Ingen ström.	Se till att induktionshällen är ansluten till elnätet och att den är påslagen. Kontrollera om det finns ström i uttagen i ditt hem eller i området. Om du har kontrollerat allting och problemet kvarstår, ring en kvalificerad tekniker.
Touckontrollerna reagerar inte.	Kontrollerna är låsta.	Lås upp kontrollerna. Se sektionen ”Använda din induktionshäll” för instruktioner.
Touchkontrollerna är svåra att hantera.	Det kan finnas en tunn film med vatten över kontrollerna, du måste använda fingertoppen när du vidrör kontrollerna.	Se till att touchkontrollområdet är torrt och använd fingertoppen när du vidrör kontrollerna.
Glaset har blivit repat.	Ojämna kanter på redskapen. Olämpliga, slipande kökssvampar eller rengöringsprodukter har använts.	Använd redskap med plan och jämna bottnar. Se "Välja rätt redskap". Se "Vård och rengöring".
Vissa kokkärl avger sprakande eller klickande ljud.	Detta kan orsakas av konstruktionen av ditt kokkärl (skikt av olika metaller vibrerar annorlunda).	Detta är normalt för induktionsköksredskap och tyder inte på något fel.
Induktionshällen avger ett lågt surrande ljud när den används inställd på hög värme.	Detta orsakas av tekniken för induktion.	Detta är normalt, men ljudet bör bli svagare eller försvinna helt när du minskar värmeläget.
Fläktljud hörs från induktionshällen.	En kylfläkt inbyggd i din induktionshäll har slagits på för att förhindra att elektroniken överhettas. Det kan fortsätta att vara igång även efter att du har stängt av induktionshällen.	Detta är normalt och kräver ingen åtgärd. Slå inte av strömmen till induktionshällen när fläkten är igång.
Kokkärl blir inte varma och U visas i displayen.	Induktionshällen kan inte upptäcka kokkärlet eftersom det inte är lämpligt för matlagning med induktion. Induktionshällen kan inte upptäcka pannan eftersom den är för liten för kokzonen eller inte korrekt centrerad på den.	Använd kokkärl lämpliga för induktion. Se "Välja rätt redskap". Centrera kokkärlet och se till att dess bas överensstämmer med storleken på kokzonen.
Induktionshällen eller en kokzon har stängts av oväntat, ett pip hörs och en felkod visas (vanligen F3 omväxlande med en eller två siffror i timerdisplayen).	Tekniskt fel.	Vänligen notera felets bokstäver och siffror, slå av strömmen till hällen vid eluttaget och kontakta en kvalificerad tekniker.

SE

Feldisplay och inspektion

300

Om något onormalt händer vid drift kommer induktionshällen automatiskt gå in i skyddsläge och visa en skyddskod. (se figur nedan)

Skyddskod	Möjlig orsak	Vad ska göras
F3-F8	Temperaturgivarfel	Vänligen kontakta leverantören.
F9-FE	Temperaturgivarfel för IGBT	Vänligen kontakta leverantören.
E1/E2	Onormal spänning	Vänligen kontrollera om strömförsörjningen är normal. Slå på strömmen efter att strömförsörjningen är normal.
E3/E4	Onormal temperatur	Vänligen kontrollera kokkärlet.
E5/E6	Dålig värmestrålning från induktionshällen	Vänligen starta efter att induktionshällen svalnat.

Försök aldrig ta isär enheten själv.

SE

Specifikationer

Modell	MDIHOB19E
Märkspänning	220 – 240V~
Märkfrekvens	50 Hz
Yttermått (H x B x D)	56 x 520 x 288 mm
Strömförbrukning	3500W

Funktioner och specifikationer är tillbörliga att ändras utan förbehåll.

Produktblad

	Symbol	Värde	Enhet
Modell	-	MDIHOB19E	-
Typ av häll	-	Fristående och inbyggd	-
Antal kokzoner och/eller fält	-	2 zoner	-
Uppvärmningsteknik (induktionskokzoner och kokfält, strålvärmezoner, fasta plattor)	-	Induktionskokzoner	-
För cirkulära kokzoner eller fält: diameter användbar yta per elektriskt uppvärmd kokzon, avrundad till närmaste 5 mm	Ø	Zon 1: 14,0 Zon 2: 18,0	cm
För icke-cirkulära kokzoner eller fält: längd och bredd på användbar yta per elektriskt uppvärmd kokzon, avrundad till närmaste 5 mm	L W	N/A	cm
Energiförbrukning per kokzon eller fält per kg	EC elektrisk matlagning	Zon 1: 182,3 Zon 2: 179,7	Wh/kg
Energiförbrukning för hällen beräknat per kg	EC elektrisk häll	181,0	Wh/kg
Standby/ström av	Ps/Po	0,44	W
Värdena är testade och beräknade enligt förordning EU66-2014.			

SE

Installation

SE

Förbereda arbetsytan

Såga ur bänkskivan enligt följande mått som visas på ritningen nedan.

För installation och användning måste ett avstånd på minst 5 cm lämnas runt utsågningen.

Se till att tjockleken på bänkskivan är minst 37 mm. Använd en värmetålig bänkskiva för att undvika deformation som orsakas av värmen från hällen. Minimiavstånd mellan hällen och skåpet måste vara minst 50 cm.

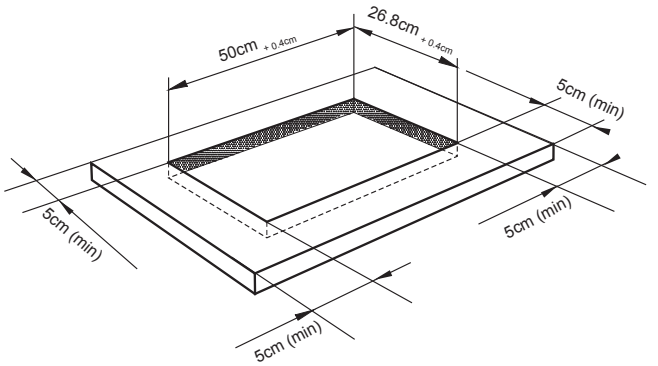

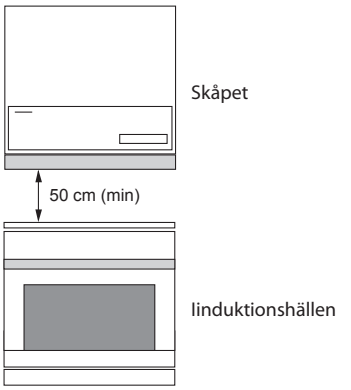

Garantera adekvat ventilation

Se alltid till att den keramiska spishällen är väl ventilerad och att luftintaget och utblåset inte är blockerat. Denna häll kräver en adekvat tillförsel av frisk, kall luft för att fungera fullt ut. Basen på hällen måste ha direkt obegränsad ventilation till rummet där hällen är installerad. Följ kraven nedan:

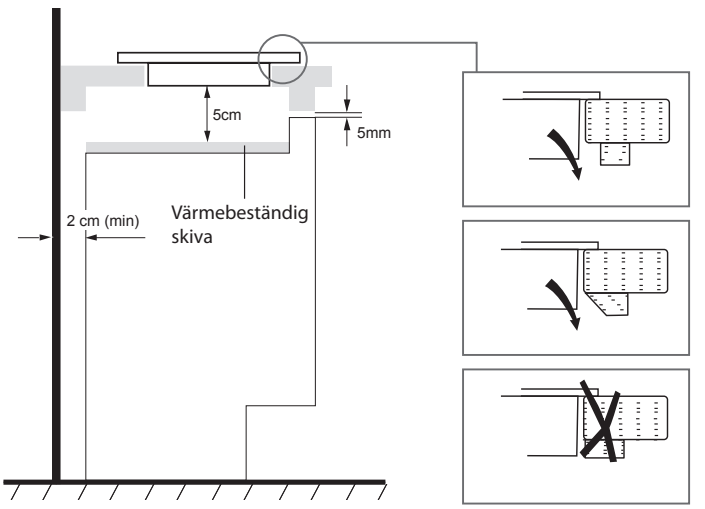

Det finns ventilationshål runt utsidan av hällen. **DU MÅSTE** se till att dessa hål inte blockeras av arbetstoppen när du placerar hällen på plats.

Fästa fästkonsolerna

Enheten bör placeras på en stabil och mjuk yta (använd förpackningen).

1. Vänd hällen ovansida nedåt, placera på en mjuk ytan och fäst konsolera i de avsedda hålen. **Dra INTE** åt skruvarna i detta läge.

2. Fäst förseglingsremsa runt kanten på hällen.

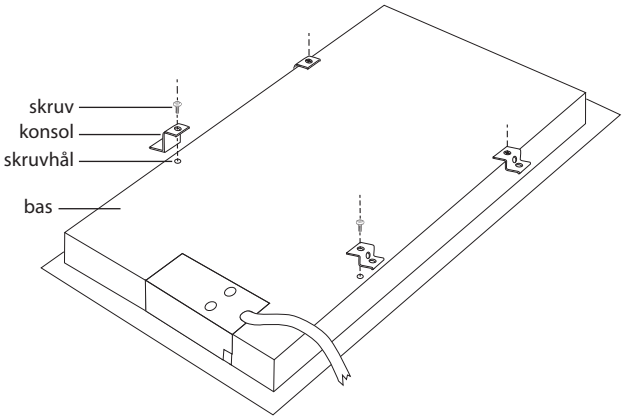

- Hällen måste installeras av en kvalificerad person eller tekniker.
- Hällen får inte monteras ovanför kylutrustning, diskmaskiner och roterande torkanläggningar.
- Alla ytor runt hällen skall kunna stå emot värmen som genereras av hällen.
- Använd aldrig ångrengörare för att rengöra hällen.
- Använd inte silikontätning för att täta apparaten mot öppningen. Detta kommer att göra det svårt att ta bort hällen från hålet, särskilt om den behöver service.

3. Sätt in hällen i facket och placera den på rätt sätt.

4. Dra åt skruvarna som håller fast hällen i bänkskivan.

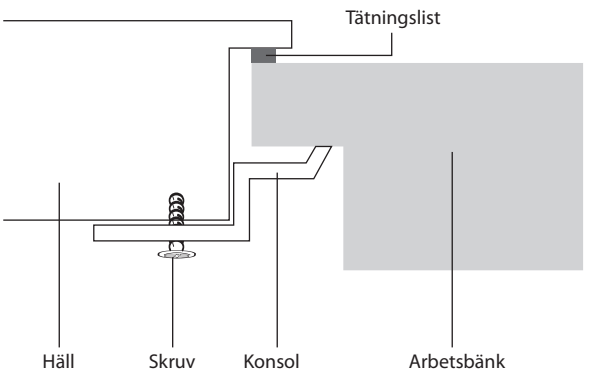

Dra inte åt hällens skruvar eftersom snedvridning av hällen kan uppstå.

Fristående installation och anslutning

- Denna enhet kan även installeras på en lämplig, plan, stabil, värmebeständig och halkfri yta.
- Se alltid till att den keramiska spishällen är väl ventilerad och att luftintaget och utblåset inte är blockerat. Denna häll kräver en adekvat tillförsel av frisk, kall luft för att fungera fullt ut. Basen på hällen måste ha direkt obegränsad ventilation till rummet där hällen är installerad.
- Följ kraven nedan.

- Det finns ventilationshål runt utsidan av hällen. **DU MÅSTE** se till att dessa hål inte blockeras av arbetstoppen när du placerar hällen på plats.
- Hällen måste installeras av en kvalificerad person eller tekniker.
- Hällen får inte monteras ovanför kylutrustning, diskmaskiner och roterande torkanläggningar.
- Alla ytor runt hällen skall kunna stå emot värmen som genereras av hällen.
- Använd aldrig ångrengörare för att rengöra hällen.
- Använd inte silikontätning för att täta apparaten mot öppningen. Detta kommer att göra det svårt att ta bort hällen från hålet, särskilt om den behöver service.
- Använd dig inte av en förlängningssladd, det kan resultera i brand, elstötar eller personskador.

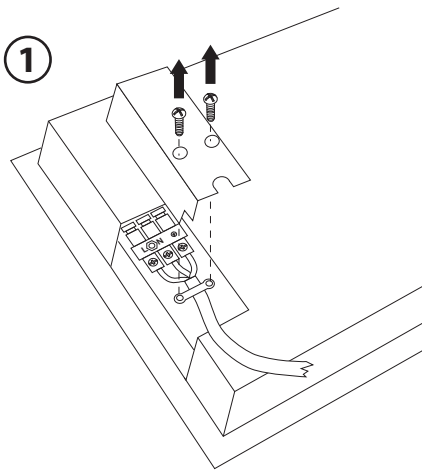

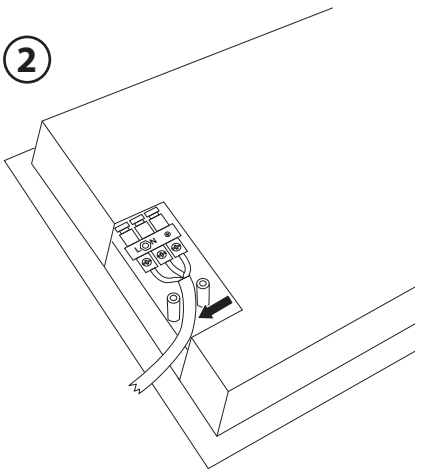

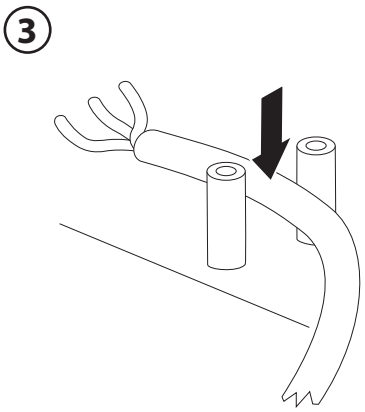

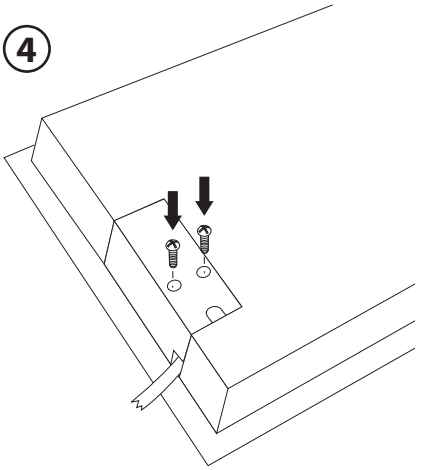

SE

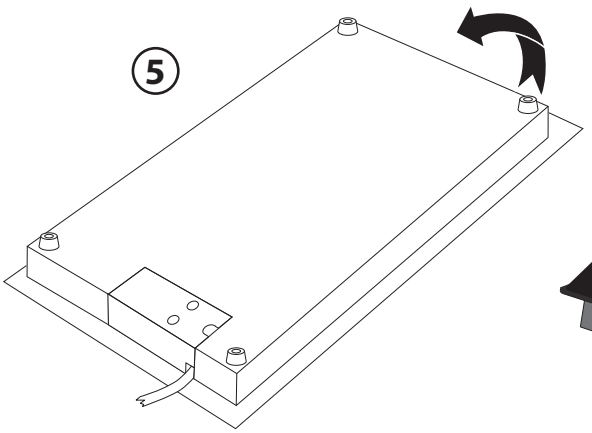

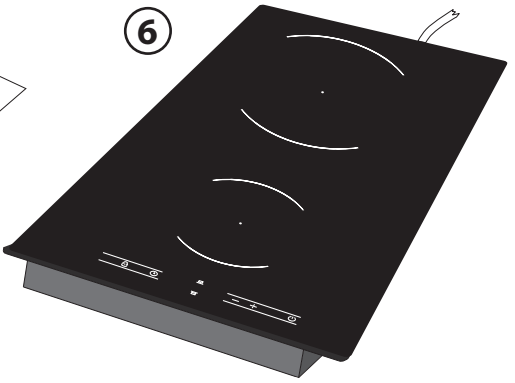

306

Pakkauksesta purkaminen

Poista kaikki pakkausmateriaali laitteesta. Säilytä pakkaus. Jos hävität pakkauksen, tee se paikallisten säädösten mukaisesti.

Seuraavat nimikkeet kuuluvat toimitukseen:

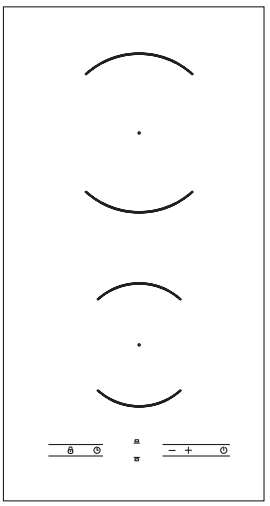

Päälaite

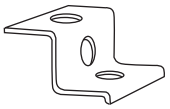

Pidike × 4

Ruuvi × 4

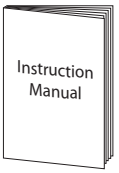

Käyttöopas

* Kaikki tämän käyttöoppaan kuvat ovat vain viitteellisiä; katso todelliset tiedot omasta laitteestasi.

Tuotteen yleiskatsaus

Näkymä päältä

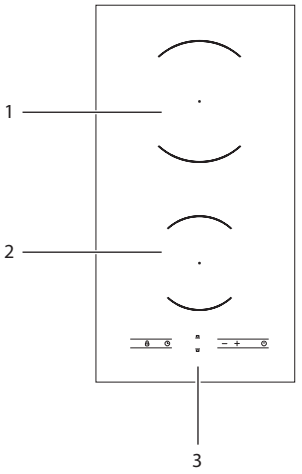

1. Maks. 2 000 W:n alue
2. Maks. 1 500 W:n alue
3. Ohjauspaneeli

Ohjauspaneeli

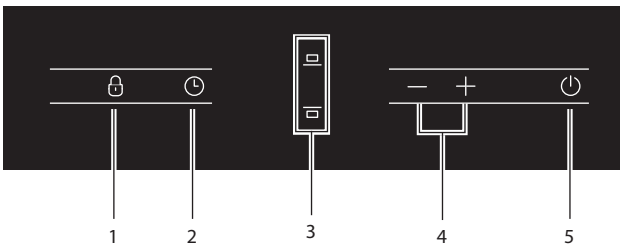

1. Näppäinlukituspainike
2. Ajastinpainike
3. Kuumennusaluepainikkeet
4. Tehon/Ajan lisäys/vähennys-painikkeet
5. PÄÄLLE/POIS-painike

Huomautuksia induktiokypsentämisestä

Induktiokypsennys on kehittynyt kypsennysteknologia. Se on turvallinen, tehokas ja taloudellinen teknologia, joka perustuu sähkömagneettiseen värähtelyyn, jos tuottaa kuumuuden suoraan pannuun sen sijaan, että kuumuus syntyisi epäsuorasti lasipintaa kuumentamalla. Lasi kuumenee vain, koska pannu sen lopulta kuumentaa.

Tällä teknologialla on lukuisia hyötyjä verrattuna perinteiseen säteilyenergiakypsennykseen:

- Kuumennus tapahtuu paljon nopeammin.
- Turvallisempi, koska kuumennusta ei tapahdu, jollei sopivaa pannua ole asetettu kuumennusalueelle.
- Säästää energiaa, koska kuumuus siirtyy ilman menetystä.

Ennen uuden induktiolieden käyttöä

- Lue tämä ohje/asennusopas kiinnittäen erityistä huomiota ”Turvallisuusvaroitukset”-osaan.
- Poista kaikki induktioliedessä mahdollisesti vielä olevat suojakalvot.
- Älä koskaan käytä laitetta huoneen lämmittimenä.

Oikeiden ruoanvalmistusvälineiden valinta

- Käytä ainoastaan ruoanvalmistusvälineitä, joiden pohja on sopiva induktiokypsennykselle
- Katso onko pannun pakkauksessa tai pohjassa induktiosymboli.
- Voit tarkistaa ruoanvalmistusvälineen sopivuuden suorittamalla magneettitestin. Siirrä magneettia kohti pannun pohjaa. Jos vetovoima on havaittavissa, pannu on sopiva induktioliedelle.

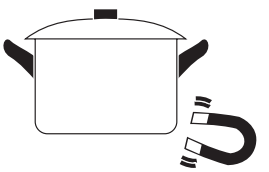

- Jos sinulla ei ole magneettia:
  1. Lisää hieman vettä pannuun, jonka haluat tarkistaa.
  2. Noudata kohdan ”Kypsennyksen aloittaminen”.
  3. Jos ⍈ ei vilku näytössä ja vesi kuumenee, pannu on sopiva.
- Seuraavista materiaaleista valmistetut ruoanvalmistusvälineet eivät ole sopivia: puhdas ruostumaton teräs, alumiini tai kupari ilman magneettista pohjaa, lasi, puu, posliini, keramiikka ja fajanssi.

Älä käytä ruoanvalmistusvälineitä, joissa on rosoiset reunat tai kaareva pohja.

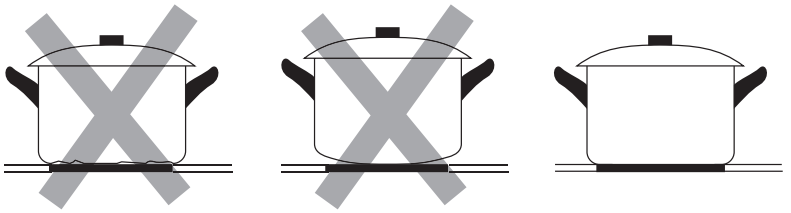

Varmista, että pannun pohja on tasainen, ja että se on tiiviisti kiinni lasipinnassa ja on saman kokoinen kuin ruoanvalmistusalue. Keskitä pannu aina ruoanvalmistusalueella.

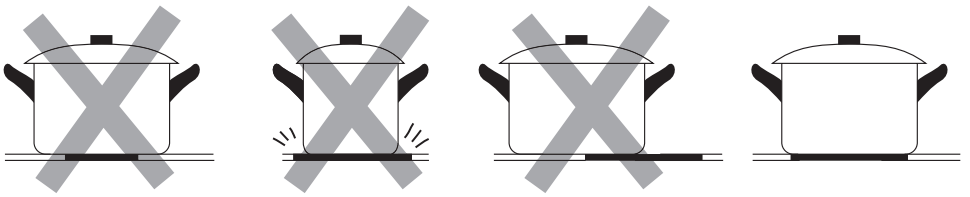

Nosta aina pannut pois keraamiselta liedeltä - älä liu'uta, se voi naarmuttaa lasia.

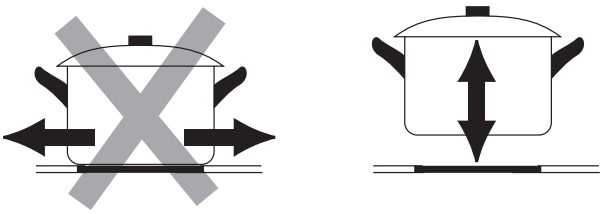

Kosketusohjainten käyttö

Ohjaimet vastaavat kosketukseen, joten niitä ei tarvitse painaa kovaa.

- Käytä koko sormenpäätä.
- Joka kerta, kun kosketus rekisteröidään, kuuluu merkkiääni.
- Varmista, että ohjaimet ovat aina puhtaita ja kuivia, ja etteivät mitkään esteet peitä niitä (esim. keittiövälineet tai liinat). Ohutkin vesikalvo voi tehdä ohjaimien käytöstä vaikeaa.

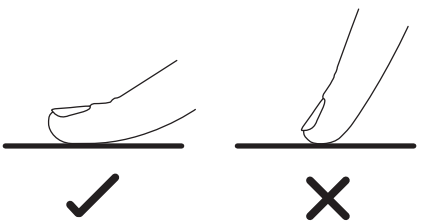

Induktiolieden käyttö

Kypsentämisen aloitus

1. Kosketa **ON/OFF** ⏻-ohjainta.

   Kun kytket lieden päälle, kuuluu äänimerkki, ja kaikissa näytöissä näkyy ” – ” tai ” – – ”, mikä ilmaisee, että induktioliesi on siirtynyt valmiustilaan.

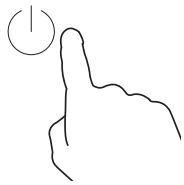

2. Aseta sopivan kokoinen pannu käytettävälle ruoanvalmistusalueelle.

   Varmista, että pannun pohja ja ruoanvalmistusalueen pinta ovat puhtaita ja kuivia.

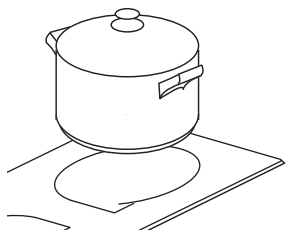

> ⚠ Älä aseta kuumia pannuja ohjauspaneelille, se voi aiheuttaa vahinkoa.

3. Kosketa **kuumennusaluepainiketta**, jota haluat käyttää. Merkkivalo alkaa vilkkua.

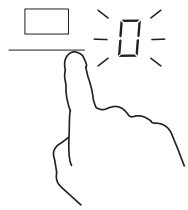

4. Valitse kuumuusasetus koskettamalla halutun kuumennusalueen —- tai +-ohjainta.. Laite käynnistyy asetuksesta 5.

   Jos et valitse kuumuusasetusta 1 minuutin aikana, induktioliesi kytkeytyy automaattisesti pois päältä. Sinun on aloitettava alusta vaiheesta 1.

   Voit muuttaa kuumuusasetusta milloin tahansa ruoanlaiton aikana.

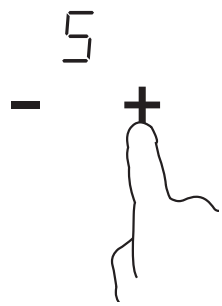

Jos näytössä vilkkuu

Se tarkoittaa, että:

- et ole asettanut pannua oikealle kypsennysalueelle tai
- käyttämäsi pannu ei ole sopiva kypsentämiseen induktioliedellä tai
- pannu on liian pienen tai sitä ei ole keskitetty oikein kypsennysalueelle.

Induktioliesi tarkkaillee jatkuvasti pannun läsnäoloa. Kun pannu poistetaan, "" alkaa vilkkua ja vilkkuminen jatkuu 1 minuutin ajan, tai kunnes pannu asetetaan takaisin paikalleen. Jos pannua ei aseteta takaisin 1 minuutin kuluessa, alue siirtyy valmiustilaan.

Kuumennusta ei tapahdu, jos kuumennusalueella ei ole sopivaa pannua.

Laite kytkeytyy automaattisesti pois päältä kahden lisäminuutin kuluttua, jos kaikki alueet ovat käyttämättöminä.

Kun olet lopettanut ruoanlaiton

1. **Kierrä kypsennysalue pois päältä** koskettamalla **kuumennusaluepainiketta**, jonka haluat kytkeä pois päältä.

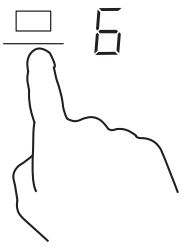

2. Kytke kypsennysalue pois päältä vierittämällä alas vastaavalle alueelle kohteeseen 0 tai koskettamalla yhtä aikaa —- ja +-ohjainta. Varmista, että näytössä 0.

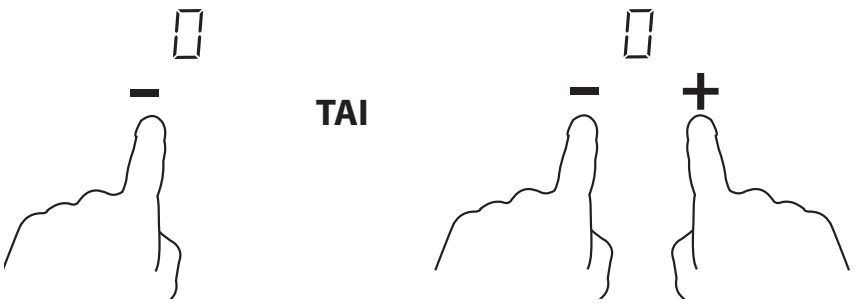

3. **Sammuta koko liesitaso** koskettamalla ON/OFF -ohjainta.

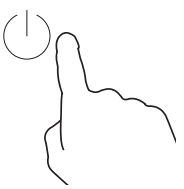

4. **Varo kuumia pintoja**

H vilkkuu osoittaen, mikä ruoanvalmistusalue on liian kuuma koskettaa. Merkkivalo sammuu, kun pinta on jäähtynyt turvalliseen lämpötilaan.

FI

Ohjaimien lukitseminen

- Voit lukita ohjaimet estääksesi niiden tahattoman käytön (esim. estääksesi lapsia kytkemästä ruoanvalmistusalueita vahingossa päälle).
- Kun ohjaimet on lukittu, kaikki ohjaimet, paitsi POIS/PÄÄLLE ⏻ -ohjain, ovat pois päältä.

Ohjaimien lukitseminen

Kosketa 🔒-näppäinlukko-ohjainta. Ajastimen ilmaisin näyttää "L□".

Ohjaimien lukituksen avaaminen

1. Varmista, että induktioliesi on kytketty päälle.
2. Kosketa ja pidä 🔒-näppäinlukko-ohjainta painettuna 2 sekuntia.
3. Nyt voit alkaa käyttää induktioliettä.

FI

⚠ Älä lukitse ohjaimia, kun kypsennysalue on käytössä.. Hätätilassa voit aina kytkeä induktiolieden pois päältä PÄÄLLE/POIS ⏻ -ohjaimella.

Ylikuumenemissuojaus

Lämpötila-anturi seuraa induktiolieden sisälämpötilaa.

Kun liian korkea lämpötila tunnistetaan, induktiolieden toiminta pysähtyy automaattisesti.

Pienten kohteiden tunnistaminen

Kun sopimattoman kokoinen tai ei-magneettinen pannu (esim. alumiininen) tai jokin muu pieni esine (esim. veitsi, haarukka, avain) on jätetty liedelle, liesi siirtyy automaattisesti valmiustilaan 1 minuutin kuluttua. Tuuletin jatkaa induktiolieden jäähdyttämistä vielä 1 minuutin ajan.

Automaattinen sammutussuojaus

Automaattinen sammutus kuuluu induktiolieden turvaominaisuuksiin. Jos joskus unohdat sammuttaa lieden, se sammuu automaattisesti. Oletustoiminta-ajat eri tehotasoilla näkyvät seuraavassa taulukossa.

Tehotaso	1	2	3	4	5	6	7	8	9
Oletustyöskentelyajastin (tunti)	8	8	8	4	4	4	2	2	2

Kun kattila on poistettu, induktioliesi lopettaa kuumentamisen heti ja siirtyy 1 minuutin kuluttua valmiustilaan. Tuuletin jatkaa induktiolieden jäähdyttämistä vielä 1 minuutin ajan.

⚠ Henkilöiden, joilla on sydämentahdistin, tulee neuvotella lääkärin kanssa ennen tämän laitteen käyttöä.

Ajastimen käyttö

Voit käyttää ajastinta kahdella eri tavalla:

- Voit käyttää sitä muistuttajana. Tässä tapauksessa ajastin ei sammuta mitään ruoanvalmistusaluetta, kun asetettu aika on saavutettu, se vain alkaa laskennan asetetusta ajasta.
- Voit asettaa sen sammuttamaan ruoanvalmistusalueen, kun asetettu aika on saavutettu. Voit asettaa ajastimen enintään 99 minuutiksi.

Ajastimen yleiskatsaus

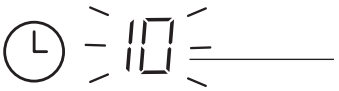

Minuuttinäyttö

näyttää minuuttien määrän asetettuna/jäljellä:

- ruoanlaittoalueelle, jonka ilmaisupiste vilkkuu.

TAI

- minuuttimuistuttaja, jos merkkivalo vilkkuu

Ajastimen käyttö minuuttimuistuttajana

Kun induktioliesi on kytketty **PÄÄLLE**, voit käyttää minuuttimuistuttajaa, vaikka et olisi valinnut kypsennysaluetta.

1. Varmista, että liesi on kytketty päälle painamalla varovasti ⏻-painiketta.
2. Kosketa 🕒 käynnistääksesi ajastimen. 10-kuvake alkaa vilkkua näytössä.

3. Aseta aika —- tai + **-painikkeella, kun LED vilkkuu**.

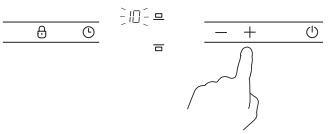

- Kosketa kerran ajastimen —- tai + -ohjainta lisätäksesi tai vähentääksesi aikaa 1 minuutilla.
- Kosketa ja pidä ajastimen —- tai +-ohjainta painettuna lisätäksesi tai vähentääksesi aikaa 10 minuutilla.
- Jos asetusaika ylittää 99 minuuttia, ajastin palaa automaattisesti tilaan 00.

4. Voit pysäyttää ajastimen koskettamalla — ja + -ohjainta yhtä aikaa, näyttöön tulee näkyviin 00.

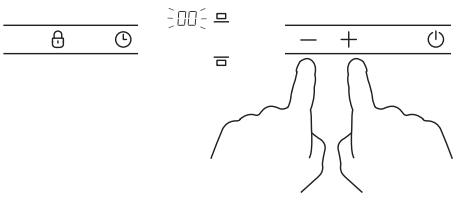

5. Vahvista ajastin painamalla ⏲ tai odota, että LED lakkaa vilkkumasta.
6. Ajastinlaskenta alkaa välittömästi.
7. Kun ajastettu aika on kulunut, LED sammuu ja liedestä kuuluu merkkiääni. Paina ⏻ kytkeäksesi ajastimen pois päältä tai anna sen sammua automaattisesti.

FI

Ajastimen asettaminen kytkemään ruoanvalmistusalueita pois päältä

1. Käynnistä laite.

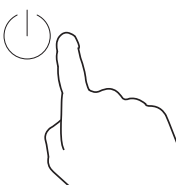

2. Valitse alue, johon haluat käyttää ajastinta.

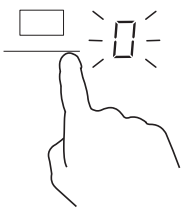

3. Kosketa — tai + asettaaksesi kuumennusajan, **kun LED vilkkuu.**

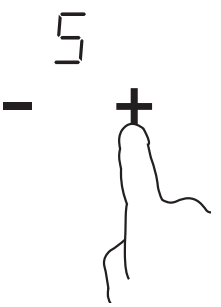

- Kosketa kerran ajastimen —- tai + -ohjainta lisätäksesi tai vähentääksesi aikaa 1 minuutilla.
- Kosketa ja pidä ajastimen —- tai +-ohjainta painettuna lisätäksesi tai vähentääksesi aikaa 10 minuutilla.
- Jos asetusaika ylittää 99 minuuttia, ajastin palaa automaattisesti tilaan 00.

4. Kosketa käyttääksesi ajastinta. Käytä ajan asettamiseen —- tai +-painiketta. Vahvista koskettamalla .
5. Ajastinlaskenta alkaa välittömästi. Kun aika on kulunut loppuun, laitteesta kuuluu merkkiääni.
6. Paina kytkeäksesi ajastimen ja kuumennusalueen pois päältä.

Muut ruoanlaittoalueet pysyvät toiminnassa, jos ne on kytketty päälle.

Voit perua kuumuus- tai ajastinasetuksen koskettamalla —- ja +-painiketta yhtä aikaa.

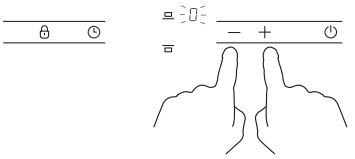

FI

Ruoanvalmistusohjeita

Ole varovainen sekoittaessasi, sillä öljy ja rasva kuumentuvat hyvin nopeasti. Erittäin korkeissa lämpötiloissa öljy ja rasva syttyvät itsestään, mikä muodostaa vakavan tulipalovaaran.

Ruoanvalmistusvihjeitä

- Kun ruoka alkaa kiehua, pienennä lämpötila-asetusta.
- Kannen käyttö lyhentää kypsennysaikaa ja säästää energiaa säilyttämällä kuumuuden.
- Minimoi nesteen tai rasvan määrää kypsennysajan lyhentämiseksi.
- Aloita kypsennys korkealla asetuksella ja pienennä asetusta, kun ruoka on läpikuuma.

Hiljalleen kiehuttaminen, riisin keittäminen

- Hiljalleen kiehuttaminen tapahtuu kiehumispisteen alapuolella, noin 85˚C-asteessa, kun kuplia kohoaa silloin tällöin keittonesteen pintaan. Se on avain herkullisiin keittoihin ja mureisiin muhennoksiin, koska maut kehittyvät kypsentämättä ruokaa liikaa. Myös munapohjaisia ja jauhoilla suurustettuja kastikkeita kannatta valmistaa kiehumispisteen alapuolella.
- Jotkut tehtävät, kuten riisin keittäminen imeyttämismenetelmällä, voivat vaatia matalinta korkeamman lämpötilan, jotta varmistetaan että ruoka kypsyy kunnolla suositellussa ajassa.

Ruskistettu pihvi

Mehukkaiden, maukkaiden pihvien kypsentäminen:

1. Anna lihan lämmetä huoneenlämmössä noin 20 minuuttia ennen kypsentämistä.
2. Kuumenna raskas paistinpannu.
3. Sivele pihvi molemmin puolin öljyllä. Pirskota pieni määrä öljyä kuumalle paistinpannulle ja laske liha kuumalle pannulle.
4. Käännä pihvi vain kerran kypsentämisen aikana. Tarkka kypsentämisaika riippuu pihvin paksuudesta ja sen kypsennysasteesta. Aika voi vaihdella 2–8 minuuttia per puoli. Paina pihviä kokeillaksesi kuinka kypsä se on - mitä lujemmalta se tuntuu, sen kypsempi pihvi on.
5. Jätä pihvi muutamaksi minuutiksi lämpimään antaaksesi sen asettua ja tulla mureaksi ennen tarjoilua.

Sekoittaen kypsennys

1. Valitse induktiokypsennykseen sopiva tasapohjainen wokki- tai paistinpannu.
2. Kokoa kaikki ainekset ja välineet valmiiksi. Sekoittamalla kypsennys tulee tehdä nopeasti. Kypsennettäessä suuria määriä, ruoka kannattaa kypsentää useina pieninä annoksina.
3. Esikuumenna pannu nopeasti ja lisää kaksi ruokalusikallista öljyä.
4. Kypsennä ensi kaikki liha ja aseta sivuun ja pidä lämpimänä.
5. Kypsennä vihannekset sekoittaen. Kun ne ovat kuumia, mutta vielä rapeita, kierrä kypsennysalue alemmalle asetukselle, lisää liha pannuun ja sen jälkeen kastike.
6. Sekoita aineksia varovasti varmistaaksesi, että ne kypsyvät läpikotaisin.
7. Tarjoile heti.

Kuumuusasetukset

Seuraavat asetukset ovat vain ohjeellisia. Tarkka asetus riippuu useista tekijöistä, mukaan lukien ruoanvalmistusastiasta ja kypsennettävästä määrästä. Kokeile induktioliedellä löytääksesi itsellesi sopivat asetukset.

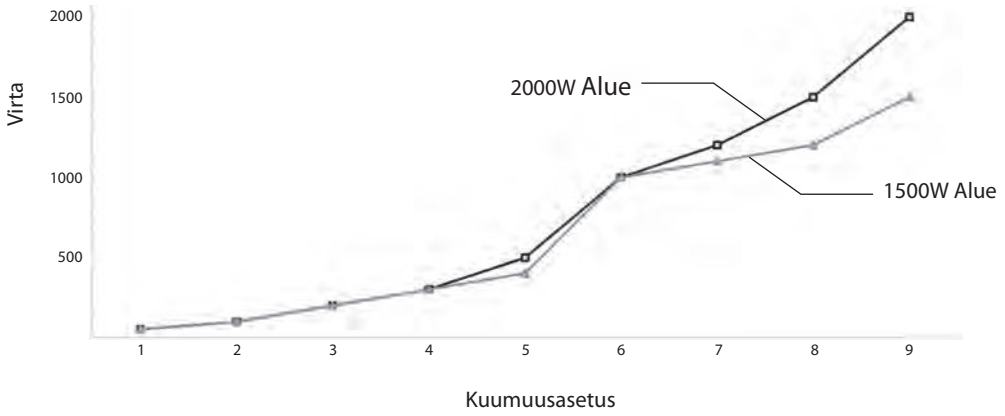

Kuumuusasetus	Sopivuus
1 - 2	• varovainen, pienten ruokamäärien lämmitys • suklaan, voin ja helposti palavien ruokien sulatus nopeasti • hiljalleen kiehuttaminen • hidas lämmitys
3 - 4	• uudelleenlämmitys • nopea kiehuttaminen • riisin keittäminen
5 - 6	• pannukakut
7 - 8	• ruskistaminen • pastan keittäminen
9	• sekoittaen kypsennys • ruskistus • keiton kiehauttaminen • veden kiehuttaminen

Puhdistus ja kunnossapito

Mitä?	Miten?	Tärkeää!
Lasin jokapäiväinen likaantuminen (sormenjäljet, tahrat, ruoantähteet tai muut kuin sokeriroisketahrat lasilla)	1. Kytke induktiolieden virta pois päältä. 2. Levitä induktiolieden puhdistusainetta vielä lämpimälle lasille (mutta ei kuumalle) 3. Huuhtele ja pyyhi kuivaksi puhtaalla liinalla tai paperipyyhkeellä.	• Kun induktiolieden virta on kytketty pois päältä, ”kuuma pinta”-varoitusta ei ole näkyvissä, vaikka ruoanvalmistusalue voi yhä olla kuuma! Ole hyvin varovainen. • Raskaaseen käyttöön tarkoitetut puhdistusvillat, jotkut nailonpuhdistusvillat ja karkeat/hiovat puhdistusaineet voivat naarmuttaa lasia. Tarkista aina tuoteselosteesta onko puhdistusaine tai puhdistusvilla sovelias. • Älä koskaan jätä puhdistusainejäämiä keraamiselle liedelle: lasi voi tahriintua.
Ylikiehumiset, sulamiset, ja kuumat sokeripitoiset vuodot lasilla	Poista nämä välittömästi fileointiveitsellä, palettiveitsellä tai keraamisen lieden lasin keraamiselle lasille sopivalla partateräkaapimella, mutta varoen kuumia ruoanlaittoalueiden pintoja: 1. Kytke induktiolieden virta pois päältä. 2. Pidä terää tai keittiövälinettä 30° kulmassa ja kaavi lika tai roisketahrat induktiolieden viileälle alueelle. 3. Puhdista lika tai ruoantähteet tiskirätillä tai paperipyyhkeellä. 4. Noudata edellä olevan ”Lasin jokapäiväinen likaantuminen”-luvun vaiheita 2–3.	• Poista sulaneiden ja sokeripitoisten ruokien tai roisketahrojen jäämät niin pian kuin mahdollista. Jos ne pääsevät jäähtymään lasille, niiden poistaminen on vaikeaa, ja ne voivat jopa vahingoittaa lasipintaa pysyvästi. • Viiltovaara: kun suojus on vedetty pois, kaapimen terä on partaveitsenterävä. Käytä sitä erittäin varovasti ja säilytä sitä turvallisesti lasten ulottumattomissa.
Roisketahrat kosketusohjaimissa	1. Kytke induktiolieden virta pois päältä. 2. Liota roisketahraa 3. Pyyhi sitten ohjausalue puhtaalla kostealla sienellä tai liinalla. 4. Pyyhi alue täysin kuivaksi paperipyyhkeellä.	• Induktioliedestä voi kuulua merkkiääni tai se voi sammua itsestään, eivätkä kosketusohjaimet ehkä toimi, jos niiden päällä on nestettä. Varmista, että pyyhit kosketusohjausalueen kuivaksi ennen kuin kytket induktiolieden uudelleen päälle.

Vihjeitä ja vinkkejä

Ongelma	Mahdolliset syyt	Mitä tehdä
Induktiolieettä ei voi kytkeä päälle.	Ei virtaa.	Varmista, että induktioliesi on liitetty verkkovirtaan, ja että se on kytketty päälle. Tarkista onko kodissasi tai alueellasi virtakatkos. Jos olet tehnyt kaikki tarkistukset, eikä ongelma ole poistunut, ota yhteys pätevään sähköteknikkoon.
Kosketusohjaimet eivät vastaa.	Ohjaimet on lukittu.	Avaa ohjainten lukitus Katso ohjeet luvusta ”Induktiolieden käyttö”.
Kosketusohjaimia on hankala käyttää.	Ohjaimien päällä saattaa olla ohut vesikalvo tai yrität ehkä käyttää sormen kynttä ohjaimen koskettamiseen.	Varmista, että kosketusohjainalue on kuiva, ja että käytät koko sormenpäätä ohjainten koskettamiseen.
Lasi on naarmuuntunut.	Karkeareunainen ruoanvalmistusväline. On käytetty sopimatonta, hiovaa kaavinta tai puhdistustuotetta.	Käytä vain litteitä ja tasapohjaisia ruoanlaittovälineitä. Katso "Oikeiden ruoanvalmistusvälineiden valinta". Katso "Huolenpito ja puhdistus".
Joistakin pannuista kuuluu rätinää tai naksahtelua.	Tämä saattaa johtua ruoanvalmistusvälineen rakenteesta (eri metallia olevat kerrokset värähtelevät eri lailla).	Tämä on normaalia induktio-ruoanvalmistusvälineille eikä se ole merkki viasta.
Induktioliedestä kuuluu matalaa huminaa käytettäessä korkealla kuumennusasetuksella.	Tämä aiheutuu induktiokypsennyksen teknologiasta.	Tämä on normaalia, mutta äänen tulisi hiljentyä tai kadota kokonaan, kun pienennät kuumennusasetusta.
Induktioliedestä kuuluu tuulettimen melua.	Induktiolieden sisäinen tuuletin on käynnistynyt estämään elektroniikan ylikuumenemisen. Sen käynti voi jatkua edelleen, kun olet kytkenyt induktiolieden pois päältä.	Tämä on normaalia eikä edellytä toimenpiteitä. Älä kytke induktioliedestä vitaa pois päältä, kun tuuletin on käynnissä.
Pannut eivät kuumene ja U tulee näkyviin näyttöön.	Induktioliesi ei tunnista pannua, koska se ei ole sopiva induktiokypsennykseen. Induktioliesi ei tunnista pannua, koska se on liian pieni kypsennysalueelle tai sitä ei ole keskitetty alueelle oikein.	Käytä induktiokypsennykseen sopivia ruoanvalmistusvälineitä. Katso "Oikeiden ruoanvalmistusvälineiden valinta"-osa. Keskitä pannu ja varmista, että sen pohja vastaa kypsennysalueen kokoa.
Induktioliesi tai kypsennysalue on odottamatta sammunut, kuuluu äänimerkki ja näkyviin tulee virhekoodi (tyypillisesti F3 vaihdellen yhden tai kahden numeron kanssa kypsennysajastimen näytössä).	Tekninen tuki.	Kirjoita muistiin virhekirjaimet ja -numerot, kytke induktiolieden virta pois pistorasiasta ja ota yhteys pätevään teknikkoon.

FI

Vikanäyttö ja tarkastus

Jos ilmenee epätavallista toimintaa, induktioliesi siirtyy automaattisesti suojattuun tilaan ja näyttää suojauskoodin. (katso seuraava taulukko)

Suojauskoodi	Mahdolliset syyt	Mitä tehdä
F3-F8	Lämpötila-anturivirhe	Ota yhteyttä tuotteen toimittajaan.
F9-FE	IGBT:n lämpötila-anturivirhe.	Ota yhteyttä tuotteen toimittajaan.
E1/E2	Epänormaali virransyöttöjännite	Tarkista toimiiko virransyöttö normaalisti. Kytke virta päälle, kun virransyöttö toimii normaalisti.
E3/E4	Epänormaali lämpötila	Tarkista kattila.
E5/E6	Virheellinen induktiolieden kuumuuden säteily	Käynnistä induktioliesi uudelleen, kun se on jäähtynyt.

Älä koskaan yritä purkaa laitetta itse.

Tekniset tiedot

Malli	**MDIHOB19E**
Nimellisjännite	220 – 240V~
Nimellistaajuus	50 Hz
Mitat (k x l x s)	56 x 520 x 288 mm
Virrankulutus	3500W

Ominaisuudet ja tekniset tiedot voivat muuttua ilman erillistä ilmoitusta.

Tuote Fiche

	Symboli	Arvo	Yksikkö
Malli	-	MDIHOB19E	-
Liesityyppi	-	Vapaasti seisova ja sisäänrakennettu	-
Ruoanlaittovyöhykkeiden ja/tai alueiden määrä	-	2 vyöhykettä	-
Kuumennustekniikka (induktioruoanlaittovyöhykkeet ja -alueet, lämpösäteilyruoanlaittoalueet, kiinteät levyt)	-	Induktioruoanlaittovyöhykkeet	-
Pyöreillä ruoanlaittovyöhykkeillä tai alueilla: käytettävissä olevan pinta-alueen halkaisija sähköllä lämmitettävää ruoanlaittoaluetta kohti, pyöristettynä lähimpään 5 mm:iin	Ø	Vyöhyke 1: 14,0 Vyöhyke 2: 18,0	cm
Muilla kuin pyöreillä ruoanlaittovyöhykkeillä tai alueilla: käytettävissä olevan pinta-alueen halkaisija sähköllä kuumennettavaa ruoanlaittovyöhykettä tai -aluetta kohti, pyöristettynä lähimpään 5 mm:iin	L W	N/A	cm
Energiansäästö ruoanlaittovyöhykettä tai -aluetta kohti laskettuna kilogrammaa kohti	EC sähköinen kypsennys	Vyöhyke 1: 182,3 Vyöhyke 2: 179,7	Wh/kg
Lieden energiankulutus laskettuna kilogrammaa kohti	EC sähköliesi	181,0	Wh/kg
Valmiustila/pois-virta	Ps/Po	0,44	W
Arvot on testattu ja laskettu EU66-2014-säännöksen mukaisesti.			

FI

Asennus

Työtason valmistelu

Leikkaa työtaso alla olevassa piirroksessa esitettyjen mittojen mukaan.

Asennusta ja käyttöä varten on jätettävä vähintään 5 cm tilaa leikatun kohdan ympärille.

Varmista, että työtason paksuus on vähintään 37 mm. Käytä kuumuutta kestävää työtasomateriaalia välttääksesi liesitason kuumuuden aiheuttaman muodonmuutoksen. Lieden ja kaapin välinen minimietäisyys on vähintään 50 cm.

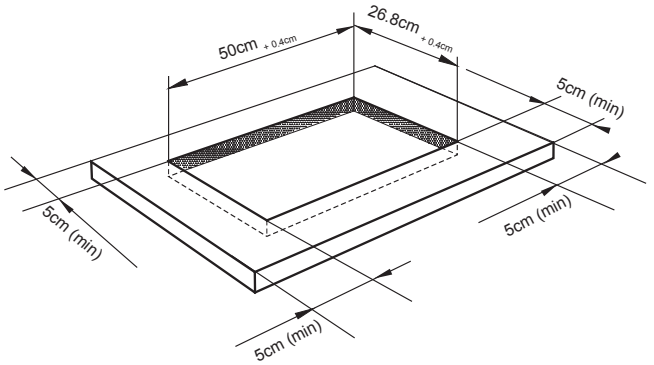

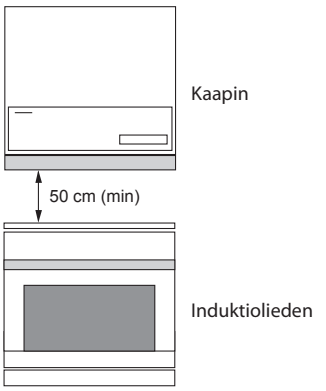

FI

Riittävän tuuletuksen varmistaminen

Varmista, että keraaminen liesi on aina hyvin tuuletettu, ja ettei ilman tulo- ja lähtöaukkoja ole tukittu. Liesi vaatii täysin toimiakseen riittävän raikkaan, viileän ilman saannin. Lieden alustalla on oltava suora, rajoittamaton tuuletus huoneeseen, johon liesi on asennettu. Noudata seuraavia vaatimuksia.

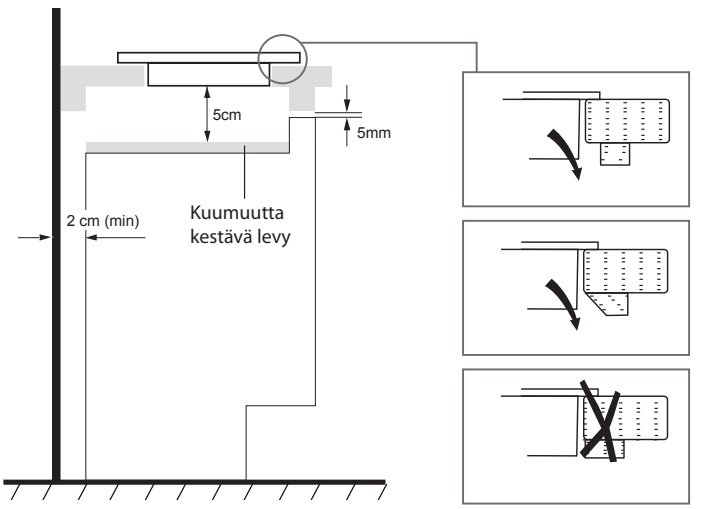

Lieden ulkopuolen ympärillä on tuuletusreikiä. **SINUN ON** varmistettava, ettei työtaso peitä näitä reikiä, kun asetat liesitason paikalleen.

Kiinnityskannattimien kiinnitys

Laite täytyy sijoittaa vakaalle, tasaiselle pinnalle (käytä pakkausta).

1. Käännä liesi ylösalaisin, aseta se pehmeälle pinnalle ja kiinnitä kannattimet asianmukaisiin reikiin. **ÄLÄ** kiristä ruuveja tässä vaiheessa.

2. Kiinnitä tiivistysnauhat lieden reunan ympärille.

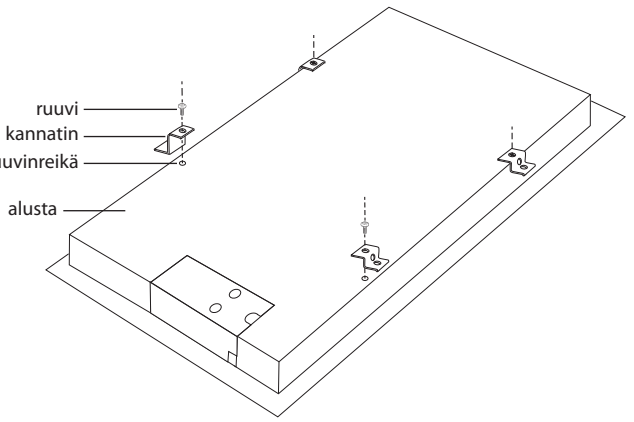

- Lieden saa asentaa vain pätevä henkilöstö tai sähköteknikko.
- Liettä ei saa kiinnittää jäähdytyslaitteen, astianpesukoneen tai kuivausrummun yläpuolelle.
- Kaikkien lieden ympärillä olevien pintojen tulee kestää lieden tuottamaa kuumuutta.
- Älä koskaan käytä höyrypuhdistajaa lieden puhdistamiseen.
- Älä käytä silikonitiivistettä laitteen tiivistämiseen aukkoon. Tämä vaikeuttaa lieden irrottamista aukosta, erityisesti lieden tarvitessa huoltoa.

3. Aseta liesi leikattuun kohtaan ja suuntaa se oikein.

4. Kiristä ruuvit kiinnittääksesi lieden työtasoon.

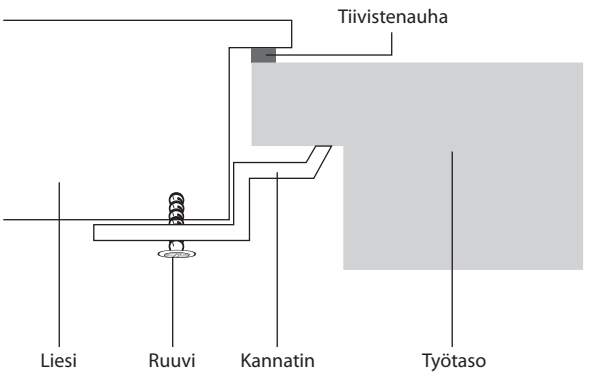

Älä kiristä lieden kiinnikkeitä liikaa, liesi voi vääntyä.

Vapaasti seisova asennus ja yhteys

- Tämän laitteen voi asentaa myös sopivan tasaisen, vakaan, kuumuutta kestävän pinnan päälle.
- Varmista, että keraaminen liesi on aina hyvin tuuletettu, ja ettei ilman tulo- ja lähtöaukkoja ole tukittu. Liesi vaatii täysin toimiakseen riittävän raikkaan, viileän ilman saannin. Lieden alustalla on oltava suora, rajoittamaton tuuletus huoneeseen, johon liesi on asennettu.
- Noudata seuraavia vaatimuksia.

- Lieden ulkopuolen ympärillä on tuuletusreikiä. **SINUN ON** varmistettava, ettei työtaso peitä näitä reikiä, kun asetat liesitason paikalleen.
- Lieden saa asentaa vain pätevä henkilöstö tai sähköteknikko.
- Liettä ei saa kiinnittää jäähdytyslaitteen, astianpesukoneen tai kuivausrummun yläpuolelle.
- Kaikkien lieden ympärillä olevien pintojen tulee kestää lieden tuottamaa kuumuutta.
- Älä koskaan käytä höyrypuhdistajaa lieden puhdistamiseen.
- Älä käytä silikonitiivistettä laitteen tiivistämiseen aukkoon. Tämä vaikeuttaa lieden irrottamista aukosta, erityisesti lieden tarvitessa huoltoa.
- Älä käytä jatkokaapelia, seurauksen voi olla tulipalo, sähköisku ja/tai henkilövahinkoja.

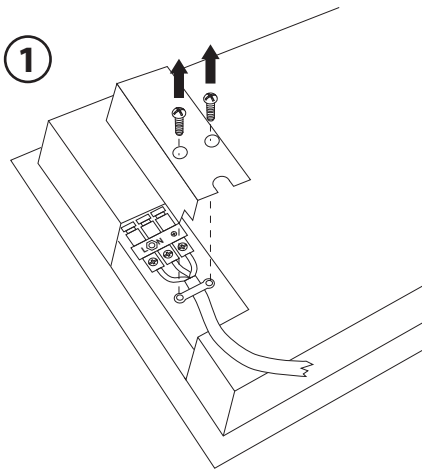

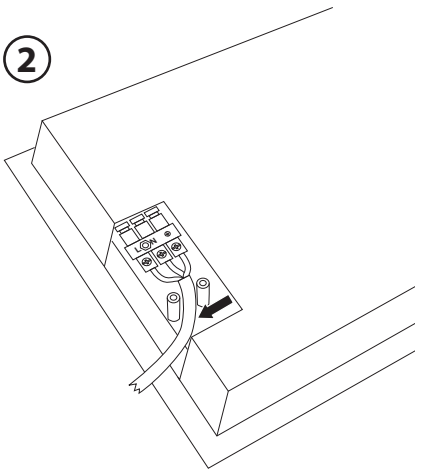

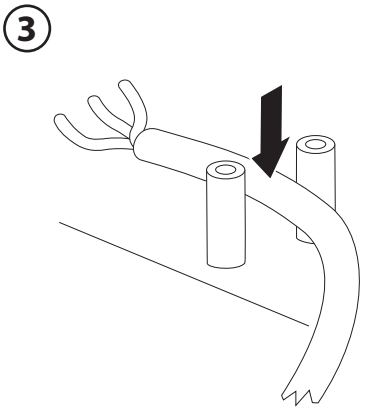
3

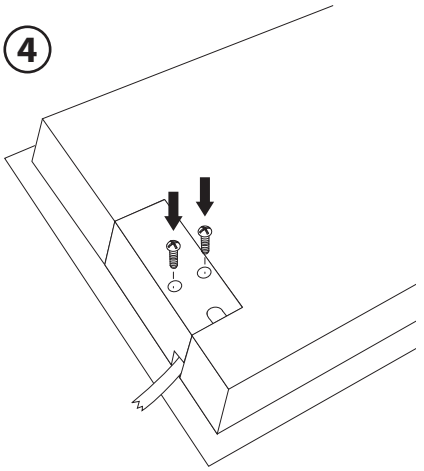
4

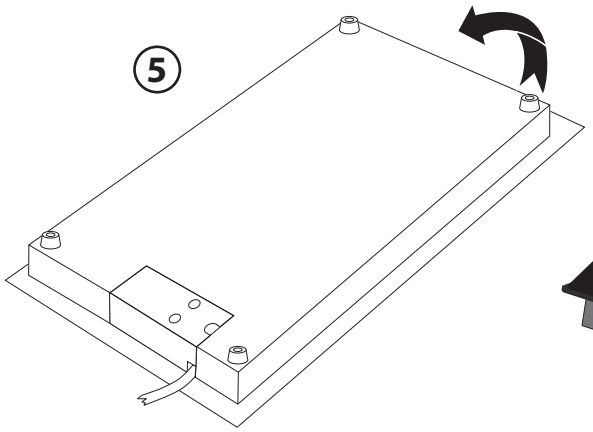
5

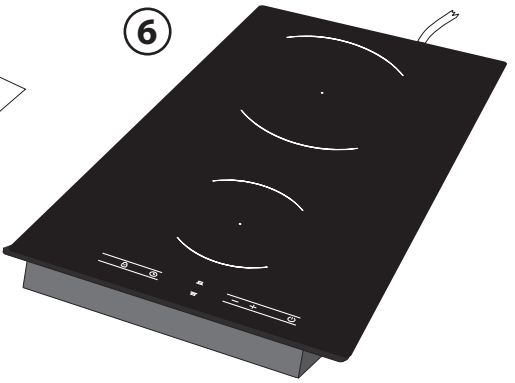
6

Udpakning

Fjern al emballagen fra apparatet. Gem emballagen. Hvis du ønsker at bortskaffe emballagen, bedes du venligst gøre dette i henhold til den lokale lovgivning.

Følgende dele er inkluderet:

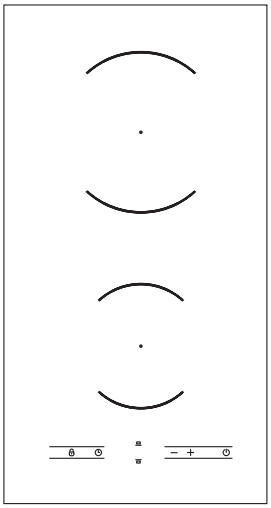

Hovedenhed

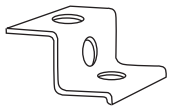

Beslag × 4

Skrue × 4

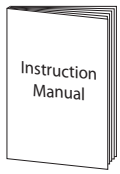

Brugervejledning

DK

* Alle billederne i denne brugervejledning er kun til reference. Se venligst dine egen model, vedrørende den faktiske del.

Produktoversigt

Set oppefra

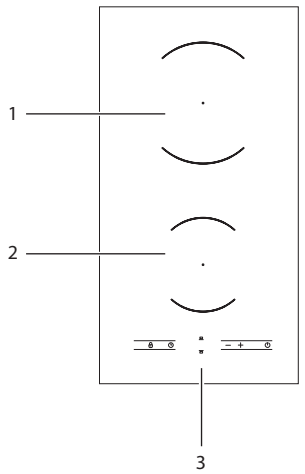

1. Maks. 2000 W zone
2. Maks. 1500 W zone
3. Kontrolpanelet

DK

Kontrolpanelet

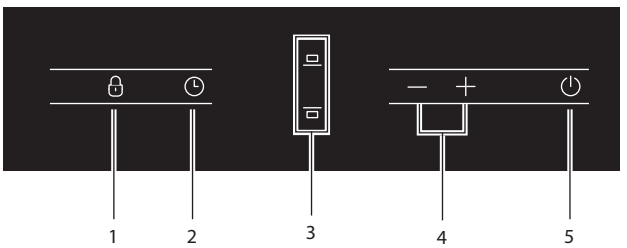

1. Tastelås-knap
2. Timer-knap
3. Varmezone-knapper
4. Effekt/Timer op & ned-knapper
5. Tænd/sluk-knap

Lidt om madlavning med induktion

Induktion er en avanceret teknologi inden for køkkenudstyr. Det er en sikker, effektiv og økonomisk teknologi, da den virker ved elektromagnetiske vibrationer, der producerer varme direkte i selve gryden, i stedet for indirekte gennem opvarmning af glasoverfladen. Glasset bliver kun varmt fordi gryden varmer det op.

Denne teknologi har en række fordele frem for traditionelt køkkenudstyr, der bruger strålingsenergi:

- Opvarmningstiden er meget hurtigere.
- Det er mere sikkert, da kogepladerne ikke kan varmes op medmindre en egnet gryde placeres på dem.
- Det er mere energibesparende, fordi varmen overføres uden noget varmetab.

Før du bruger dit nye induktionskomfur

- Læs denne instruktionsbog/installationsvejledning, og vær særlig opmærksom på oplysningerne i afsnittet 'Sikkerhedsadvarsler'.
- Fjern al beskyttelsesfilm, der evt. stadig sidder på dit induktionskomfur.
- Brug aldrig apparatet til opvarmning eller opvarmning af lokalet.

DK

Valg af det rigtige køkkenudstyr

- Brug kun kogeudstyr med en bund der er egnet til induktion.
- Kig efter induktionsymbol på emballagen eller på bunden af gryden.
- Du kan se om din køkkengrej er egnet ved at teste det med en magnet. Hold en magnet mod bunden af gryden. Hvis den tiltrækkes, er gryden er egnet til induktion.
- Hvis du ikke har en magnet:
  1. Hæld lidt vand i gryden, som du ønsker at tjekke.
  2. Følg trinene i afsnittet 'Sådan kommer du i gang med madlavningen'.
  3. Hvis ⍈ ikke blinker på skærmen, og vandet varmes op, er gryden egnet.

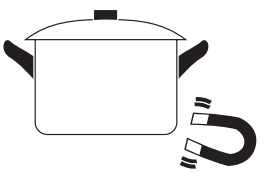

- Gryder, der fremstillet af følgende materialer er ikke egnede: Ren rustfrit stål, aluminium eller kobber uden en magnetisk bund, glas, træ, porcelæn, keramik og fajance.

Undgå at bruge køkkenudstyr med takkede kanter eller med buede bunde.

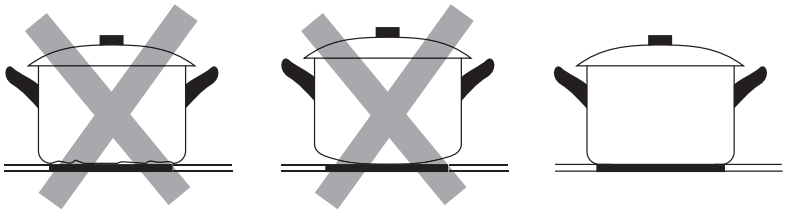

Sørg for at bunden på din gryde er jævn, står fladt på glasoverfladen og er af samme størrelse som kogeområdet. Sørg altid for, at gryden står midt på kogeområdet.

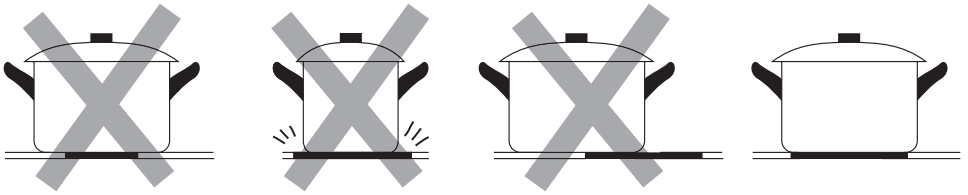

Sørg altid for at løfte gryderne af det keramiske kogeplade - undgå at trække dem over glaspladen, da dette kan ridse den.

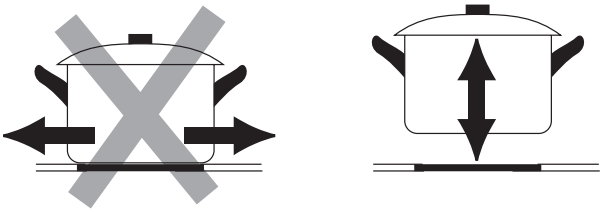

Brug af berøringsknapperne

Berøringsknapperne reagerer ved berøring, så du behøver ikke at trykke med fingeren.

- Du skal blot røre ved knappen.
- Der lyder et bip, hver gang en berøring registreres.
- Sørg for at knapperne altid er rene og tørre, og at der ikke er nogen genstande (f.eks. nogen køkkenudstyr eller en klud), som tildækker dem. Selv et lille lag vand kan gøre knapperne svære at betjene.

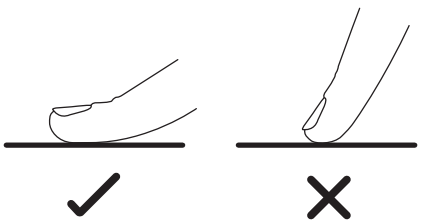

Sådan bruger du dit induktionskomfur

Sådan starter du madlavningen

1. Tryk på **Tænd/sluk** (⏻)-knappen.

   Når du tænder for komfuret, vil du høre et bip, og alle skærmene viser "-" eller "- -", hvilket betyder at kogepladerne er på standby.

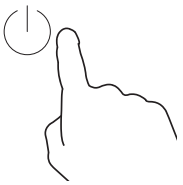

2. Stil en passende gryde på det ønskede kogeområde.

   Sørg for at bunden på gryden og overfladen på kogeområdet er rene og tørre.

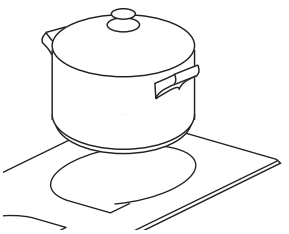

> ⚠ Stil ikke varme pander på betjeningsknapperne, da dette kan beskadige dem.

3. Tryk på knappen til den ønskede kogeplade. Indikatoren begynder at blinke.

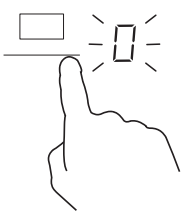

4. Brug — og + til at indstille varmen på den ønskede kogeplade. Enheden starter fra indstilling 5.

   Hvis du ikke vælger en varmeindstilling inden for 1 minut, vil induktionskogepladen automatisk slukke. Herefter skal du starte igen fra trin 1.

   Du kan altid ændre varmeindstillingen under madlavningen.

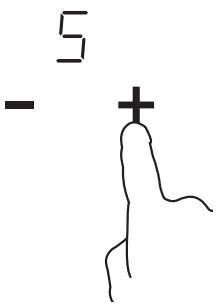

Hvis skærmen blinker

Dette betyder enten at:

- Du ikke har placeret en gryde på den korrekte kogeplade eller,
- Gryden, du bruger, er ikke egnet til induktion, eller,
- Gryden er for lille eller den er ikke stillet på midten af kogepladen.

Kogepladen holder øje med om der er en gryde på en af kogepladerne. Når gryden fjernes, begynder "" at blinke i 1 minut eller indtil gryden sættes på kogepladen igen. Hvis gryden ikke sættes på kogepladen inden for 1 minut, går kogepladen på standby.

Komfuret begynder ikke at varme, medmindre der er en egnet gryde på kogepladen.

Komfuret slukker automatisk efter yderligere 2 minutter, hvis ingen af kogepladerne er i brug.

Når du er færdig med madlavningen

1. **Sluk for kogepladen** ved at trykke på knappen til den pågældende kogeplade.

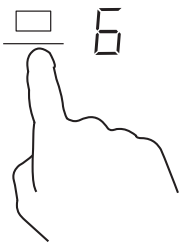

DK

2. Sluk for kogepladen ved at trykke indtil der står på skærmen, eller ved at trykke på 0 —og + på samme tid. Sørg for, at der står 0 på skærmen.

3. Du kan også **slukke for hele kogepladen** ved at røre ved Tænd/sluk -knappen.

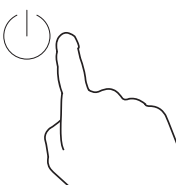

4. **Pas på varme overflader**

   H blinker for at vise, hvilke kogezoner der er for varme at røre ved. Det forsvinder, når overfladen er kølet ned til en sikker temperatur.

Låsning af knapperne

- Du kan låse knapperne, så du undgår utilsigtet brug (f.eks. hvis børn kommer til at tænde for en kogezone).
- Hvis knapperne er låst, er det ikke muligt at bruge nogen af knapperne, undtagen tænd/sluk (⏻) knappen.

Sådan låser du knapperne

Rør ved 🔒 knaplåsen. Timeren viser "Lo"

Sådan låser du knapperne op

1. Sørg for at induktionskomfuret er tændt.
2. Tryk og hold på 🔒 knaplåsen i 2 sekunder.
3. Du kan nu bruge dit induktionskomfur.

⚠ Undgå, at låse betjeningsknapperne, mens et kogeområde er i brug. I nødstilfølde skal du altid slukke for induktionskomfuret på tænd/sluk (⏻) knappen.

Beskyttelse for overophedning

En temperatursensor holder øje med temperaturen inde i den induktionskomfuret.

Hvis en høj temperatur opdages, slukkes induktionskomfuret automatisk.

Sporing af små artikler

Hvis en for lille gryde eller en ikke-magnetisk gryde (f.eks. en af aluminium), eller en anden lille genstand (f.eks. en kniv, gaffel, nøgle) er blevet efterladt på komfuret, går kogepladen automatisk på standby efter 1 minut. Ventilatoren fortsætter med at nedkøle kogepladen i yderligere 1 minut.

Beskyttelse med automatisk slukning

Den automatisk slukning er en sikkerhedsfunktion på dit induktionskomfur. Hvis du nogensinde glemmer at slukke for komfuret, vil den funktion autoamtisk slukke for det. Standardtiderne for forskellige effektniveauer er vist i tabellen nedenfor.

Effektniveau	1	2	3	4	5	6	7	8	9
Standard drifttid (timer)	8	8	8	4	4	4	2	2	2

Når gryden fjernes, holder kogepladen øjeblikkeligt op med at varme og går på standby efter 1 minut. Ventilatoren fortsætter med at nedkøle induktionskomfuret i yderligere 1 minut.

⚠ Personer med en hjertepacemaker bør rådføre sig med deres læge, før de bruger dette apparat.

Brug af uret

Du kan bruge uret på to forskellige måder:

- Du kan bruge det som et minutur. Her vil uret ikke slukke for nogen af kogezonerne, når tiden er gået. Det tæller blot ned fra den indstillede tid.
- Du kan indstille det til at slukke for en kogezone, når tiden er gået. Du kan indstille minuturet op til 99 minutter.

Oversigt over uret

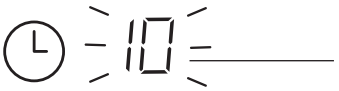

Minutskærm

viser antallet af indstillede/ resterende minutter på:

- den kogezone, hvis indikatorprik blinker.

ELLER

- minuturet, hvis indikatoren blinker.

DK

Sådan bruger du uret som et minutur

Når induktionskomfuret **tændes**, har du mulighed for at bruge minuturet, og selvom du ikke har valgt en kogeplade.

1. Sørg for at kogepladen er tændt ved forsigtigt at trykke på ⏻.
2. Tryk på 🕒 for at bruge minuturet. Indikatoren begynder at blinke 10 på skærmen.

3. Indstil minuturet ved brug af — og + **mens lysdioden blinker.**

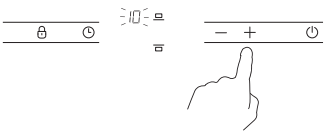

- Rør ved — eller + på uret én gang for at forøge eller reducere tiden med 1 minut.
- Tryk og hold på — eller + knappen på uret for at forøge eller reducere tiden med 10 minutter.
- Hvis den indstillede tid overstiger 99 minutter, går uret automatisk tilbage til 00.

4. For at annullere minuturet, skal du trykke på — og + på sammen tid, hvorefter der står 00 på skærmen.

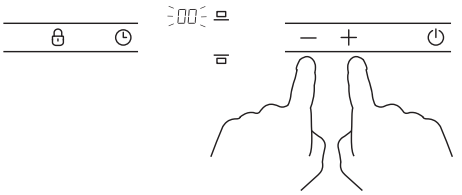

5. Tryk på ⏲ for at bekræfte indstillingen af minuturet, eller vent indtil lysdioden holder op med at blinke.
6. Minuturet begynder straks at tælle ned.
7. Når tiden er gået, slukker lysdioden og kogepladen begynder at bippe. Tryk på ⏻ at slukke for minuturet, eller lad det slukke automatisk.

Sådan indstiller du uret til at slukke for kogezoner

DK

1. Tænd for komfuret.

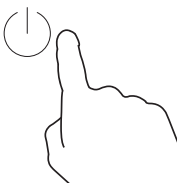

2. Vælg kogepladen du ønsker at bruge minuturet med.

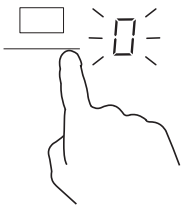

3. Brug — og + til at indstille opvarmningstiden **mens lysdioden blinker.**

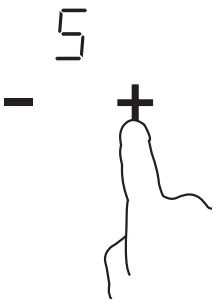

- Rør ved — eller + på uret én gang for at forøge eller reducere tiden med 1 minut.
- Tryk og hold på — eller + knappen på uret for at forøge eller reducere tiden med 10 minutter.
- Hvis den indstillede tid overstiger 99 minutter, går uret automatisk tilbage til 00.

4. Tryk på ⏲ for at åbne minuturet. Brug — og + til at indstille tiden. Tryk på ⏲ for at bekræfte dit valg.
5. Minuturet begynder øjeblikkeligt at tælle ned. Komfuret bipper, når tiden er gået.
6. Tryk på ⏻ at slukke for minuturet og for kogepladen.

De andre kogeområder vil blive ved med at varme, hvis de tændes.

For at annullere en varmeindstilling eller et minutur, skal du trykke på — og + på samme tid.

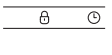

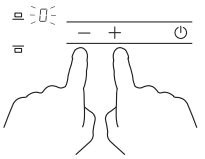

DK

Vejledninger til madlavning

Vær forsigtigt, når du steger, da olie og fedt opvarmes meget hurtigt. Ved ekstrem høje temperaturer, kan olie og fedt spontant bryde i brand, og udgør en alvorlig sikkerhedsrisiko.

Tips til madlavning

- Når maden begynder at koge, bedes du skrue ned for temperaturen.
- Ved at bruge et låg reducere du tilberedningstiden og du spare energi ved at holde på varmen.
- Minimer mængden af væsker eller fedt, så du reducere tilberedningstiden.
- Start madlavningen på en høj temperaturindstilling, og reducer herefter temperaturen, når maden er blevet varmet.

Småkogning og kogning af ris

- Småkogning sker under kogepunktet, på ca. 85˚C, når der kun kommer få bobler til overfladen i kogevandet. Det er nøglen til lækre supper og møre gryderetter, fordi smagen kommer frem og maden bliver ikke kogt for meget. Du bør også tilberede æg-baserede og mel-fortykkede saucer under kogepunktet.
- Nogle opgaver, herunder tilberedning af ris ved brug af absorberingsmetoden, kan kræve at du sætter temperaturindstilling ét trin højere end den laveste indstilling, så du sikre at maden tilberedes ordentligt på den anbefalede tid.

DK

Brunet bøf

Sådan tilbereder du en saftig velsmagende bøf:

1. Lad kødet stå i stuetemperatur i ca. 20 minutter før tilberedningen.
2. Varm en tykbundet stegepande op.
3. Pensl begge side af bøffen med olie. Hæld en smule olie på den varme pande, og læg herefter kødet på panden.
4. Vend kun bøffen om én gang under tilberedningen. Den præcise tilberedningstid afhænger af bøffens tykkelse, og hvordan du ønsker at den skal være. Tiden kan variere fra ca. 2 - 8 minutter pr. side. Tryk på bøffen for at se, hvor stegt den er - jo fastere den føles, jo mere gennemstegt er den.
5. Lad bøffen hvile på en varm tallerken i et par minutter, så du giver den mulighed for at slappe af og blive mør inden du servere den.

Sautering

1. Vælg en wok med flad bund eller en stor pande, som er beregnet til induktion.
2. Sørg for at have alle ingredienserne og udstyr klar. Sautering skal gøres hurtigt. Hvis du skal lave mængder, skal du tilberede maden i flere mindre portioner.
3. Forvarm gryden kort, og tilsæt to spiseskefulde olie.
4. Kog kødet først, læg dte til side og hold det varmt.
5. Sautering af grøntsager. Vent til grøntsagerne er varme, men stadig sprøde, stil kogeområdet på en lavere indstilling, put kødet tilbage i gryde og tilsæt din sauce.
6. Rør forsigtigt i ingredienserne, og sørg for at de er kogt ordentligt.
7. Server maden med det samme.

Varmeindstillingerne

Indstillingerne nedenfor er udelukkende til reference. De nøjagtige indstillinger afhænger af flere faktorer, bl.a. dit køkkenudstyr og mængden af mad, som du skal tilberede. Prøv dig frem med dit induktionskomfur, og find de indstillinger der passer bedst til dig.

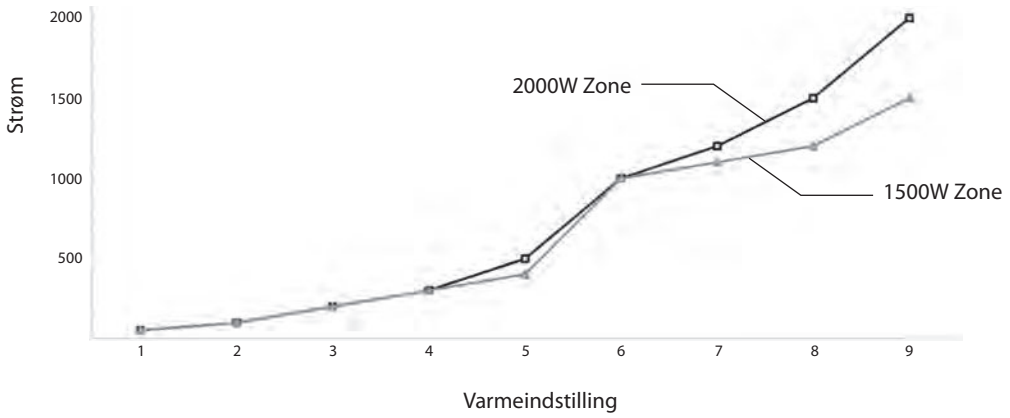

DK

Varmeindstilling	Egnet til
1 - 2	• Forsigtig opvarmning af små mængder mad • Smeltning af chokolade, smør og mad, som opvarmes hurtigt • Mild småkogning • Langsom opvarmning
3 - 4	• Genopvarmning • Hurtig småkogning • Kogning af ris
5 - 6	• Pandekager
7 - 8	• Sautering • Kogning af pasta
9	• Sautering • Bruning • Kogning af suppe • Kogning af vand

Rengøring og vedligeholdelse

Hvad?	Hvordan?	Vigtigt!
Daglig tilsmudsning af glasoverfladen (fingeraftryk, mærker, madpletter eller ikke-sukkerholdige spild på glasset)	1. Sluk for strømmen til induktionskomfuret. 2. Brug et rengøringsmiddel, som er beregnet til et induktionskomfur, og påfør det mens glasset stadig er varmt (men ikke brandvarmt!) 3. Skyl og tør efter med en ren klud eller et stykke køkkenrulle.	• Når du slukker for strømmen til dit induktionskomfur , vises der ikke længere en "varm overflade" indikation, men kogepladen kan stadig være varm! Vær meget forsigtig. • Kraftige grydesvampe, visse nylon grydesvampe og barske/ slibende rengøringsmidler kan ridse glasset. Læs altid etiketten og tjek, om rengøringsmidlet eller svampen er egnet til kogepladen. • Efterlad aldrig rengøringsrester på den keramiske kogeplade: glasoverfladen kan blive misfarvet.
Rester fra overkogning, smeltet madvare og varme sukkerholdige madrester på glasset	Fjern straks disse pletter og madrester enten med en fiskekniv, paletkniv eller et barberblad, som er egnet til keramiske kogeplader, men pas på varme kogeområder: 1. Sluk for strømmen til induktionskomfuret. 2. Hold bladet eller redskabet på en 30 graders vinkel, og skrab tilsmudsningen eller pletterne hen på et ikke-varmt sted på induktionskomfuret. 3. Tør snavset eller spildet op med en vaskeklud eller et stykke køkkenpapir. 4. Følg trin 2 til 3 i afsnittet 'Daglig tilsmudsning af glasoverfladen' ovenfor.	• Fjern pletter af smeltet mad og sukkerholdigt mad eller overkogninger så hurtigt som muligt. Hvis de får lov til at køle ned på glasoverfladen, kan de være svære at fjerne eller endda skade glasoverfladen permanent. • Fare for at skære sig: Når sikkerhedsbeslaget er trukket ind, er bladet i skraberen knivskarp. Sørg for at bruge dem med ekstrem omhu og opbevar dem altid udenfor børns rækkevidde.
Spild fra overkogninger på berøringsknapperne	1. Sluk for strømmen til induktionskomfuret. 2. Tør spildet op 3. Tør berøringsknapperne med en ren og fugtig klud eller svamp. 4. Tør området helt af med et tørt stykke køkkenpapir.	• Induktionskomfuret siger muligvis en biplyd eller slukker for sig selv, og berøringsknapperne vil muligvis ikke virke ordentligt når der er væsker på dem. Sørg for at tørre berøringsknapperne af før du tænder for induktionskogepladen igen.

Gode råd og tip

Problem	Mulige årsager	Hvad skal jeg gøre?
Induktionskogepladen kan ikke tændes.	Ingen strøm.	Sørg for at induktionskomfuret er sluttet til stikkontakten, og at stikkontakten er tændt. Tjek, om der skulle være strømsvigt i dit hjem eller i dit område. Hvis du har kontrolleret alt, og problemet stadig er der, skal du kontakte en kvalificeret tekniker.
Berøringsknapperne reagere ikke.	Knapperne er låst.	Lås knapperne op. Se venligst afsnittet 'Sådan bruger du dit induktionskomfur'.
Berøringsknapperne er besværlige at betjene.	Der er muligvis et tyndt lag vand på betjeningsknapperne, eller du bruger muligvis kun dine fingerspidser, når du røre ved knapperne.	Sørg for, at berøringsknapperne er tørre, og tryk fladt med din finger, når du røre ved knapperne.
Glasoverfladen er blevet ridset.	Køkkenudstyr med grove kanter. Der er blevet brug uegnede, slibende skuresvampe eller rengøringsmidler.	Sørg for, at bruge køkkenudstyr med flade og bløde bunde. Se venligst afsnittet 'Valg af det rigtige køkkenudstyr'. Se venligst 'Vedligeholdelse og rengøring'.
Nogle pander siger knasende lyde eller kliklyde.	Dette kan have noget at gøre med hvordan dit køkkenudstyr er lavet (lag af forskellige metaller vibrerende anderledes).	Dette er normalt på induktionskøkkenudstyr og er ikke en fejl.
Induktionskomfuret siger en lav summende lyd, når det bruges på en høj varmeindstilling.	Dette er forårsaget af induktionsteknologien.	Dette er normalt, men lyden bør blive svagere eller forsvinder helt, når du skruer ned for varmen.
Der kommer en ventilatorlignende støj inde i induktionskomfuret.	Den indbyggede ventilator er gået i gang for at forhindre elektronikken i at blive for varm. Den kan godt fortsætte med at køre, selv efter du har slukke for induktionskomfuret.	Dette er normalt og kræver ingen handling. Undgå, at slukke for strømmen til dit induktionskomfur, mens ventilatoren kører.
Gryderne bliver ikke varme og der står ⊔ på skærmen.	Induktionskomfuret kan ikke registrere gryden, fordi den ikke er egnet til induktion. Induktionskomfuret kan ikke registrere gryden, fordi den enten er for lille til kogepladen eller den står ikke midt på kogepladen.	Sørg for at bruge køkkenudstyr, der er beregnet til induktion. Se venligst afsnittet 'Valg af det rigtige køkkenudstyr'. Stil gryden midt på kogepladen og sørg for, at bunden passer til kogepladens størrelse.
Induktionskomfuret eller kogepladen har uventet slukket sig selv, der lyder en biplyd eller en fejlkode vises på skærmen (typisk F3 med et eller to cifre på minuturet).	Teknisk fejl.	Skriv venligst bogstaverne og tallene i fejlkoden, sluk for strømmen til induktionskomfuret på stikkontakten og kontakt en kvalificeret tekniker.

DK

Fejlkoder og eftersyn

Hvis der opstår noget unormalt under brug af induktionskomfuret, går det automatisk i en beskyttende tilstand og viser en beskyttelseskode. (se nedenstående tabel)

Beskyttelseskode	Mulige årsager	Hvad skal jeg gøre?
F3-F8	Fejl på temperaturføleren	Kontakt venligst leverandøren.
F9-FE	Fejl på temperaturføleren i IGBT.	Kontakt venligst leverandøren.
E1/E2	Unormal strømforsyning	Se venligst efter om strømforsyningen er normal. Tænd igen, hvis strømforsyningen er normal.
E3/E4	Unormal temperatur	Undersøg venligst gryden.
E5/E6	Dårlig varmestråling på induktionskomfuret	Start venligst igen, når induktionskomfuret er køler ned.

Du må aldrig selv forsøge at skille apparatet ad.

DK

Specifikationer

Model	MDIHOB19E
Nominel spænding	220 – 240V~
Nominel frekvens	50 Hz
Samlet mål (H x B x D)	56 x 520 x 288 mm
Strømforbrug	3500W

Funktioner og specifikationer kan ændres uden varsel.

Produktkort

	Symbol	Værdi	Enhed
Model	-	MDIHOB19E	-
Kogepladetype	-	Fritstående og indbygget	-
Antal kogezoner og/eller områder	-	2 zoner	-
Varmeteknik (induktionskogezoner og kogeområder, strålevarmekogezoner, massive plader)	-	Induktionskogezoner	-
Runde kogezoner eller områder: Diameteren på nyttige overfladeareal pr. elektrisk opvarmet kogezone er afrundet til nærmeste 5 mm	Ø	Zone 1: 14,0 Zone 2: 18,0	cm
På kogeplader eller områder, der ikke er runde: Længde og bredde af nyttige overflade for hver el-kogeplade eller område, afrundet til nærmeste 5 mm	L W	N/A	cm
Energiforbruget pr. kogezone eller område beregnes pr. kg	EC elektrisk madlavning	Zone 1: 182,3 Zone 2: 179,7	Wh/kg
Kogepladens energiforbrug beregnet pr. kg	EC elektrisk kogeplade	181,0	Wh/kg
Standby/sluk	Ps/Po	0,44	W
Værdierne er testet og beregnet i henhold til forordningen EU66-2014.			

DK

Installation

Forberedelse af bordpladen

Skær hullet i bordpladen i henhold til målene, som er vist på tegningen nedenfor.

Af hensyn til installationen og brugen af enheden, bedes du have en fri afstand på 5cm omkring det udskårede hul.

Sørg for, at tykkelsen på bordpladen er mindst 37mm. Sørg for, at bruge en varmebestandig bordplade, så den ikke bliver misformet på grund af varmen fra kogepladen.
Minimumsafstanden mellem kogepladen og køkkenskabene skal være mindst 50 cm.

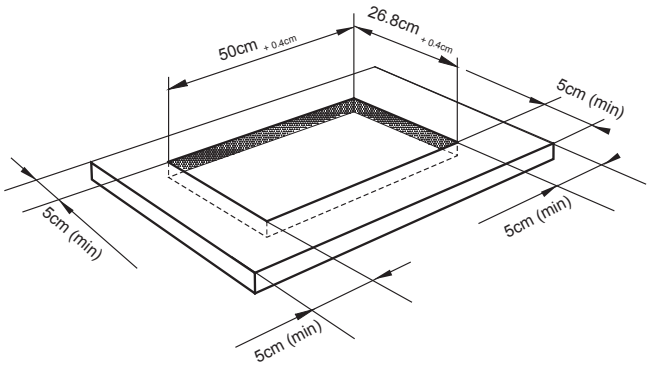

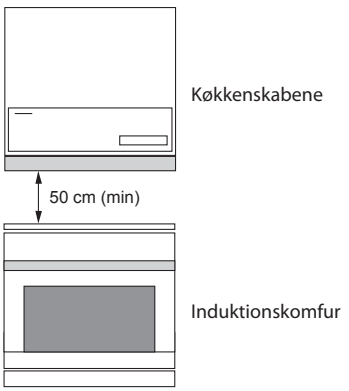

DK

Sikring af tilstrækkelig ventilation

Sørg altid for, at den keramiske kogeplade er ordentligt ventileret, og at luftind- og udtaget ikke blokeres. Denne kogeplade kræver tilstrækkelig forsyning af frisk, kølig luft for at kunne fungere ordentligt. Bunden af kogepladen skal have en direkte, ubegrænset ventilationsgang til rummet, hvor kogepladen er installeret. Følg venligst nedenstående krav.

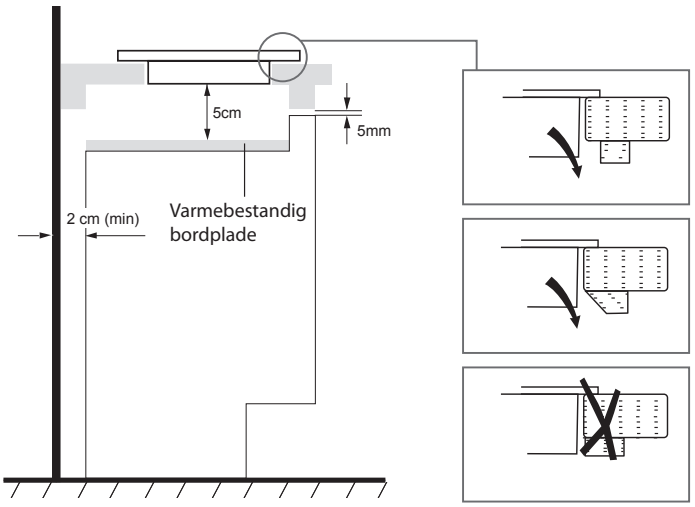

Kogepladen har ventilationshuller på den yderside. **DU SKAL** sikre at disse huller ikke bliver tildækket, når du monterer bordpladen.

Fastgørelse af beslagene

Enheden skal ligges på en stabil og blød overflade (brug eventuelt emballagen).

1. Læg enheden med kogepladerne nedad, på en blød overflade og fastspænd beslagene til hullerne. **UNDGÅ** at fastspænde skruerne på dette tidspunkt.

2. Brug tætningslister rundt om kanten af kogepladen.

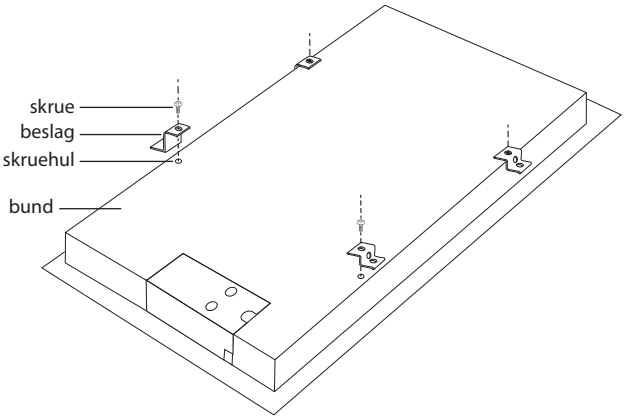

- Kogepladen skal installeres af en kvalificeret medarbejder eller tekniker.
- Kogepladen må ikke monteres over et køleanlæg, opvaskemaskiner eller drejende tørreanlæg.
- Alle overfladerne omkring kogepladen skal være i stand til at modstå varmen fra kogepladen.
- Brug aldrig en damprenser til at rengøre kogepladen med.
- Brug ikke en silikonefuge til at forsegle åbningen omkring apparatet. Dette vil gøre det besværligt at fjerne kogepladen fra åbningen, hvis den eventuelt skal til eftersyn.

3. Sæt kogepladen i udskæringen og sørg for at den sidder rigtigt.

4. Stram skruerne for at fastgøre kogepladen til bordpladen.

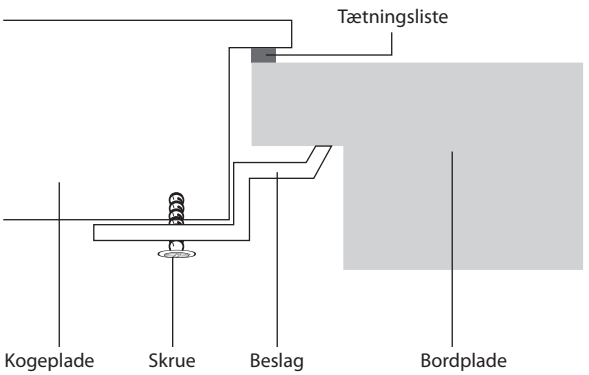

Undgå at spænde klemmerne til komfuret for meget, da dette kan forvride kogepladen.

Fritstående opstilling & tilslutning

- Dette apparat kan også stilles oven på en flad og stabil overflade, som skal være varmebestandig og skridsikker.
- Sørg altid for, at den keramiske kogeplade er ordentligt ventileret, og at luftind- og udtaget ikke blokeres. Denne kogeplade kræver tilstrækkelig forsyning af frisk, kølig luft for at kunne fungere ordentligt. Bunden af kogepladen skal have en direkte, ubegrænset ventilationsgang til rummet, hvor kogepladen er installeret.
- Følg venligst nedenstående krav.

- Kogepladen har ventilationshuller på den yderside. **DU SKAL** sikre at disse huller ikke bliver tildækket, når du monterer bordpladen.
- Kogepladen skal installeres af en kvalificeret medarbejder eller tekniker.
- Kogepladen må ikke monteres over et køleanlæg, opvaskemaskiner eller drejende tørreanlæg.
- Alle overfladerne omkring kogepladen skal være i stand til at modstå varmen fra kogepladen.
- Brug aldrig en damprenser til at rengøre kogepladen med.
- Brug ikke en silikonefuge til at forsegle åbningen omkring apparatet. Dette vil gøre det besværligt at fjerne kogepladen fra åbningen, hvis den eventuelt skal til eftersyn.
- Undgå, at bruge en forlængerledning, da dette kan resultere i brand, elektrisk stød og/eller personskader.

DK

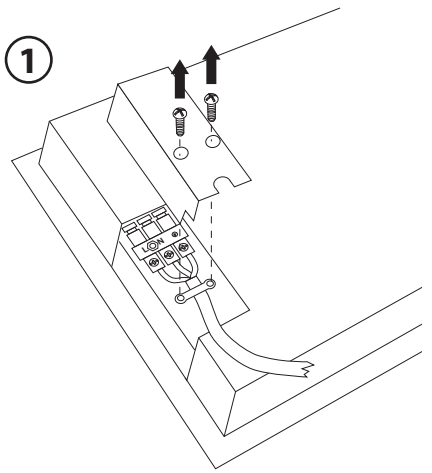

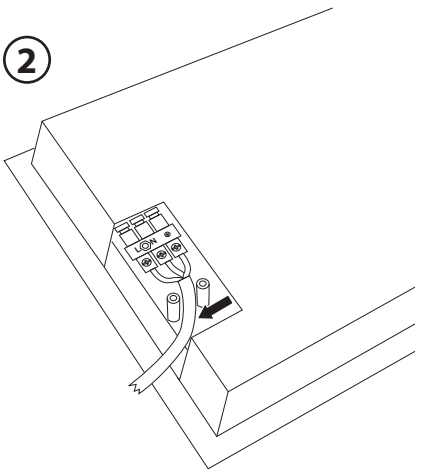

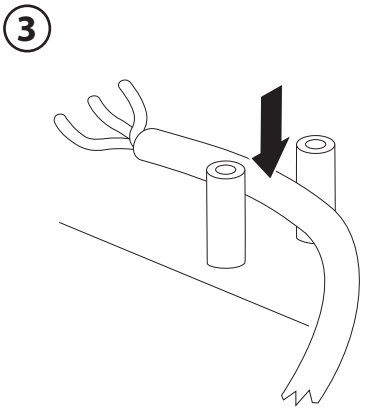

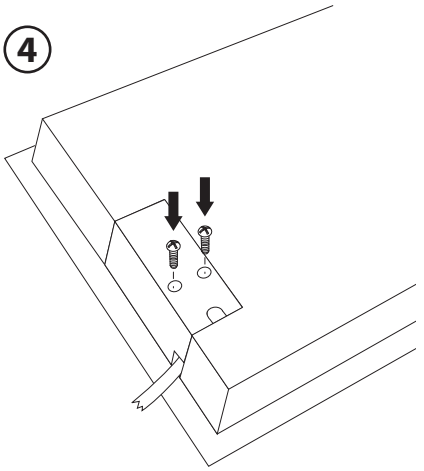

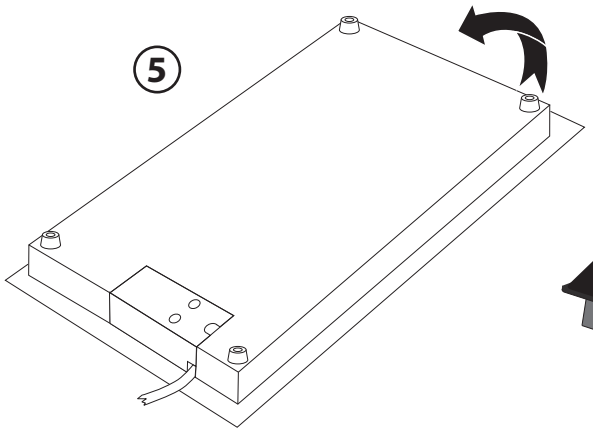

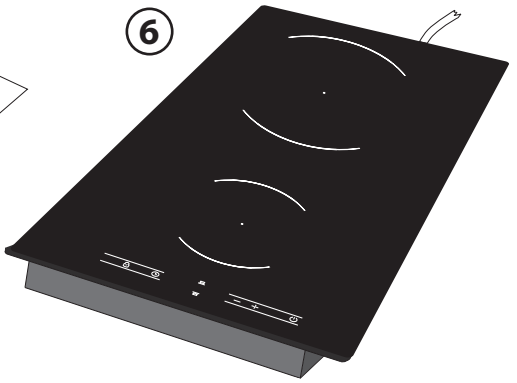

DK

GB

The symbol on the product or its packaging indicates that this product must not be disposed of with your other household waste. Instead, it is your responsibility to dispose of your waste equipment by handing it over to a designated collection point for the recycling of waste electrical and electronic equipment. The separate collection and recycling of your waste equipment at the time of disposal will help conserve natural resources and ensure that it is recycled in a manner that protects human health and the environment.

For more information about where you can drop off your waste for recycling, please contact your local authority, or where you purchased your product.

NO

Symbolet på produktet eller emballasjen indikerer at produktet ikke må kastes sammen med annet husholdningsavfall. I stedet er det ditt ansvar å avhende utstyret ved å levere det til et egnet innsamlingssted for resirkulering av elektrisk og elektronisk utstyr. Separat innsamling og gjenvinning av kassert utstyr på tidspunktet for deponering vil bidra til å bevare naturressurser og sikre at det resirkuleres på en måte som beskytter helse og miljø.

For mer informasjon om hvor du kan levere avfall til gjenvinning, kan du kontakte lokale myndigheter, eller der du kjøpte produktet.

SE

Symbolen på produkten eller dess förpackning indikerar att denna produkt inte får kastas bort tillsammans med ditt vanliga hushållsavfall. Istället är det ditt ansvar att slänga bort utrustningen genom att lämna över den till en ansvarig insamlingsstation för återanvändning av elektriska eller elektroniska apparater. Den separata återvinningscentralen för din bortkastade utrustning kommer att ta tillvara på återanvändbara produkter och konservera naturella tillgångar och intyga att utrustningen återanvänds på ett sätt som skyddar mänsklig hälsa och miljön.

För ytterligare information om var du kan slänga bort ditt avfall för återanvändning, vänligen kontakta din lokala myndighet eller där du inhandlade produkten.

FI

Tuotteessa tai sen pakkauksessa oleva merkintä osoittaa, että tätä tuotetta ei saa hävittää muun kotitalousjätteen mukana. Sen sijaan vastuullasi on hävittää kyseinen laite viemällä se määrättyyn käytettyjen sähkö- ja elektroniikkatuotteiden keräyspisteeseen kierrätystä varten. Erilliset käytettyjen laitteiden keräys- ja kierrätystoimet auttavat säästämään luonnonvaroja ja varmistamaan, että laitteet kierrätetään ihmisten terveyttä ja ympäristöä suojelevalla tavalla.

Saat lisätietoja jätteen keräys- ja kierrätyspisteistä ottamalla yhteyttä paikallisiin viranomaisiin tai jälleenmyyjääsi.

DK

Symbolet på produktet eller dets emballage angiver, at dette produkt ikke må bortskaffes sammen med andet husholdningsaffald. Det er i stedet dit ansvar at bortskaffe dette affald ved at aflevere det til et designeret modtagersted for genbrug af elektrisk og elektronisk udstyr. Sortering og genbrug af dit affald når du bortskaffer det vil hjælpe med at præservere naturressourcer og sikre, at det genbruges på en måde, som beskytter menneskelig sundhed og miljøet.

For mere information om, hvor du kan aflevere dit affald til genbrug, bør du kontakte de lokale myndigheder eller der, hvor du købte produktet.

DSG Retail Ltd. (co. no. 504877)
1 Portal Way, London, W3 6RS, UK

EU Representative
DSG Retail Ireland Ltd (259460)
3rd Floor Office Suite,
Omni Park SC, Santry, Dublin 9, Republic of Ireland

NO www.elkjop.no/support
www.lefdal.com/support

SE www.elgiganten.se/support
FI www.gigantti.fi/support
DK www.elgiganten.dk/support

MATSUI
INSTRUCTION MANUAL

BUILT-IN INDUCTION HOB

MINDHOB19E

Built-in Induction Hob GB
INSTRUCTION / INSTALLATION MANUAL

Innebygd Induksjonskoketoppen NO
BRUKSANVISNING/INSTALLASJONSHÅNDBOK

Inbyggd Induktionshällen SE
BRUKS-/INSTALLATIONSANVISNING

Kiinteä Induktiolieden FI
KÄYTTÖ- JA ASENNUSOPAS

Indbygget Induktionskomfur DK
BRUGS- OG INSTALLATIONSVEJLEDNING

Contents

GB

Safety Warnings 6
Unpacking 21
Product Overview 22
  Top View 22
  Control Panel 22
A Word on Induction Cooking 23
Before Using Your New Induction Hob 23
Choosing the Right Cookware 22
Using the Touch Controls 24
Using Your Induction Hob 25
  To Start Cooking 25
  If the Display Flashes ≥ ⊔ ≤ 26
  When You Have Finished Cooking 26
Locking the Controls 27
  To Lock the Controls 27
  To Unlock the Controls 27
  Detection of Small Articles 27
  Auto Shutdown Protection 27
Cooking Guidelines 28
  Cooking Tips 28
  Heat Settings 29
Cleaning and Maintenance 30
Hints and Tips 31
Failure Display and Inspection 32
Specifications 32
Product Fiche 33
Installation 34
  Preparing the Worktop 34
  Ensuring Adequate Ventilation 34
  Fastening the Fixing Brackets 35
  Connecting the Induction Hob to the Mains Power Supply 36

Innhold

NO

Sikkerhetsadvarsler 9
Pakke opp 38
Produktoversikt 39
  Sett ovenfra 39
  Kontrollpanel 39
Noen ord om matlaging med induksjon 40
Før du bruker den nye induksjonskoketoppen 40
Velge riktige kokekar 40
Bruke berøringskontrollene 41
Bruk av induksjonskoketoppen 42
  Komme i gang med tilberedning 42
  Hvis skjermen blinker ≥ ⊔ ≤ 43
  Når tilberedningen er ferdig 43
Låse kontrollene 44
  Låse kontrollene 44
  Låse opp kontrollene 44
  Påvisning av små gjenstander 44
  Automatisk avslåing 44
Retningslinjer for tilberedning 45
  Tilberedningstips 45
  Effektinnstillinger 46
Rengjøring og vedlikehold 47
Råd og tips 48
Visning av feil og undersøkelse 49
Spesifikasjoner 49
Produktetikett 50
Installasjon 51
  Klargjøring av arbeidsflaten 51
  Sørg for god ventilasjon 51
  Montere festebrakettene 52
  Koble induksjonskoketoppen til strømnettet 53

Innehåll

SE

Säkerhetsvarningar ... 12
Uppackning ... 55
Produktöversikt ... 56
- Vy ovanifrån ... 56
- Kontrollpanel ... 56

En kommentar angående induktionsmatlagning ... 57
Innan den nya induktionshällen används ... 57
Välja rätt köksredskap ... 57
Använda touchkontrollerna ... 58
Använda induktionshällen ... 59
- Börja tillagningen ... 59
- Om displayen blinkar ≥ U ≤ ... 60
- När du avslutat tillagningen ... 60

Låsning av kontrollerna ... 61
- Låsa kontrollerna ... 61
- Låsa upp kontrollerna ... 61
- Detektering av små föremål ... 61
- Automatiskt avstängningsskydd ... 61

Riktlinjer för tillagning ... 62
- Tillagningstips ... 62
- Värmeinställningar ... 63

Rengöring och underhåll ... 64
Tips och råd ... 65
Feldisplay och inspektion ... 66
Specifikationer ... 66
Produktblad ... 67
Installation ... 68
- Förbereda arbetsytan ... 68
- Garantera adekvat ventilation ... 68
- Fästa fästkonsolerna ... 69
- Ansluta induktionshällen till elnätet ... 70

Sisältö

FI

Turvallisuusvaroitukset ... 15
Pakkauksesta purkaminen ... 72
Tuotteen yleiskatsaus ... 73
- Näkymä päältä ... 73
- Ohjauspaneeli ... 73

Huomautuksia induktiokypsentämisestä ... 74
Ennen uuden induktiolieden käyttöä ... 74
Oikeiden ruoanvalmistusvälineiden valinta ... 74
Kosketusohjainten käyttö ... 75
Induktiolieden käyttö ... 76
- Kypsentämisen aloitus ... 76
- Jos näytössä vilkkuu ≥ U ≤ ... 77
- Kun olet lopettanut ruoanlaiton ... 77

Ohjaimien lukitseminen ... 78
- Ohjaimien lukitseminen ... 78
- Ohjaimien lukituksen avaaminen ... 78
- Pienten kohteiden tunnistaminen ... 78
- Automaattinen sammutussuojaus ... 78

Ruoanvalmistusohjeita ... 79
- Ruoanvalmistusvihjeitä ... 79
- Kuumuusasetukset ... 80

Puhdistus ja kunnossapito ... 81
Vihjeitä ja vinkkejä ... 82
Vikanäyttö ja tarkastus ... 83
Tekniset tiedot ... 83
Tuote Fiche ... 84
Asennus ... 85
- Työtason valmistelu ... 85
- Riittävän tuuletuksen varmistaminen ... 85
- Kiinnityskannattimien kiinnitys ... 86
- Induktiolieden liittäminen verkkovirtaan ... 87

Indholdsfortegnelse

DK

Sikkerhedsadvarsler 18
Udpakning 89
Produktoversigt 90
Set oppefra 90
Kontrolpanelet 90
Lidt om madlavning med induktion 91
Før du bruger dit nye induktionskomfur 91
Valg af det rigtige køkkenudstyr 91
Brug af berøringsknapperne 92
Sådan bruger du dit induktionskomfur 93
Sådan starter du madlavningen 93
Hvis skærmen blinker 94
Når du er færdig med madlavningen 94
Låsning af knapperne 95
Sådan låser du knapperne 95
Sådan låser du knapperne op 95
Sporing af små artikler 95
Beskyttelse med automatisk slukning 95
Vejledninger til madlavning 96
Tips til madlavning 96
Varmeindstillingerne 97
Rengøring og vedligeholdelse 98
Gode råd og tip 99
Fejlkoder og eftersyn 100
Specifikationer 100
Produktkort 101
Installation 102
Forberedelse af bordpladen 102
Sikring af tilstrækkelig ventilation 102
Fastgørelse af beslagene 103
Sådan sluttes induktionskomfuret til strømforsyningen 104

For your continued safety and to reduce the risk of injury or electric shock, please follow all the safety precautions listed below.

Installation

Electrical Shock Hazard

- Disconnect the appliance from the mains electricity supply before carrying out any work or maintenance on it.
- Connection to a good earth wiring system is essential and mandatory.
- Alterations to the domestic wiring system must only be made by a qualified electrician.
- Failure to follow this advice may result in electrical shock or death.

Cut Hazard

- Take care - panel edges are sharp.
- Failure to use caution could result in injury or cuts.

Important Safety Instructions

- Read these instructions carefully before installing or using this appliance.
- No combustible material or products should be placed on this appliance at any time.
- Please make this information available to the person responsible for installing the appliance as it could reduce your installation costs.
- In order to avoid a hazard, this appliance must be installed according to these instructions for installation.
- This unit can also be installed on top of a suitable, flat, stable, heat-resistant, non-slip surface.
- This appliance must be installed and earthed only by a suitably qualified person.
- This appliance should be connected to a circuit which incorporates an isolating switch providing full disconnection from the mains power supply.
- Failure to install the appliance correctly could invalidate any warranty or liability claims.

Operation and Maintenance

Electrical Shock Hazard

- Do not cook on a broken or cracked induction hob. If the induction hob surface should break or crack, switch the appliance off immediately at the mains power supply (wall switch) and contact a qualified technician.
- Switch the induction hob off at the socket before cleaning or maintenance.
- Failure to follow this advice may result in electrical shock or death.

Health Hazard

- This appliance complies with electromagnetic safety standards.
- However, persons with cardiac pacemakers or other electrical implants (such as insulin pumps) must consult with their doctor or implant manufacturer before using this appliance to make sure that their implants will not be affected by the electromagnetic field.
- Failure to follow this advice may result in death.

Hot Surface Hazard

- During use, accessible parts of this appliance will become hot enough to cause burns.
- Do not let your body, clothing or any item other than suitable cookware contact the ceramic glass until the surface is cool.
- Never leave metal objects (such as kitchen utensils) or empty pans on the induction hob as they can become hot very quickly.
- **BEWARE:** Magnetisable metal objects worn on the body may become hot in the vicinity of the induction hob. Gold or silver jewellery will not be affected.
- Keep children away.
- Handles of saucepans may be hot to touch. Check that saucepan handles do not overhang other cooking zones that are on. Keep handles out of the reach of children.
- Failure to follow this advice could result in burns and scalds.

Cut Hazard

- The razor-sharp blade of an induction hob scraper is exposed when the safety cover is retracted. Use with extreme care and always store safely and out of reach of children.
- Failure to use caution could result in injury or cuts.

Important Safety Instructions

- Never leave the appliance unattended when in use. Boilover causes smoking and greasy spillovers that may ignite.
- Never use your appliance as a work or storage surface.
- Do not place or leave any magnetisable objects (e.g. credit cards,

memory cards) or electronic devices (e.g. computers, MP3 players) near the appliance, as they may be affected by its electromagnetic field.
- We recommend using plastic or wooden kitchen utensils for cooking with your induction hob.
- Never use your appliance for warming or heating the room.
- After use, always turn off the cooking zones and the induction hob as described in this manual (i.e. by using the touch controls). Do not rely on the pan detection feature to turn off the cooking zones when you remove the pans.
- Do not allow children to play with the appliance or sit, stand, or climb on it.
- Do not store items of interest to children in cabinets above the appliance. Children climbing on the induction hob could be seriously injured.
- Do not leave children alone or unattended in the area where the appliance is in use.
- Do not repair or replace any part of the appliance unless specifically recommended in the manual. All other servicing should be done by a qualified technician.
- Do not use a steam cleaner to clean your induction hob.
- Do not place or drop heavy objects on your induction hob.
- Do not stand on your induction hob.
- Do not use pans with jagged edges or drag pans across the ceramic glass surface as this can scratch the glass.
- Do not use scourers or any other harsh abrasive cleaning agents to clean your induction hob, as these can scratch the ceramic glass.
- If the mains cable is damaged, it must be replaced by a qualified technician.
- Do not operate your induction hob by means of an external timer or separate remote-control system.
- WARNING: If the surface is cracked, switch off the appliance to avoid the possibility of electric shock.
- Do not leave any objects such as knives, forks, spoons and lid should not be placed on the hob surface since they can get hot.
- This appliance can be used by children aged from 8 years and above and persons with reduced physical, sensory or mental capabilities or lack of experience and knowledge if they have been given supervision or instruction concerning use of the appliance in a safe way and understand the hazards involved. Children shall not play with the appliance. Cleaning and user maintenance shall not be made by children without supervision.

Følg alle sikkerhetsreglene som er oppført nedenfor for din egen sikkerhet og for å redusere risikoen for skade eller elektrisk støt.

Installasjon

Fare for elektrisk støt

- Apparatet må kobles fra distribusjonssystemet før noe arbeid eller vedlikehold utføres på det.
- God jordforbindelse er viktig og obligatorisk.
- Endringer i husets elektriske installasjon må kun utføres av en kvalifisert elektriker.
- Dersom dette rådet ikke følges, kan resultatet bli elektrisk støt eller død.

Fare for kutt

- Vær forsiktig – panelkantene er skarpe.
- Uforsiktig håndtering kan føre til personskade.

Viktige sikkerhetsinstruksjoner

- Les disse instruksjonene nøye før du installerer eller bruker dette apparatet.
- Lett brennbare materialer eller produkter må aldri plasseres på dette apparatet.
- Du bør gjøre denne informasjonen tilgjengelig for den som er ansvarlig for å installere apparatet, fordi det kan redusere installasjonskostnadene.
- For å unngå farlige situasjoner, må dette apparatet installeres i henhold til disse installasjonsanvisningene.
- Denne enheten kan også monteres på toppen av en passende, jevn, stabil, varmebestandig, sklisikker overflate.
- Dette apparatet må kun installeres og jordes av en passende kvalifisert person.
- Dette apparatet må kobles til en kurs med en sikring som gir full atskillelse fra distribusjonssystemet.
- Dersom apparatet ikke installeres riktig, kan dette gjøre garantien og ethvert erstatningskrav ugyldig.

Betjening og vedlikehold

Fare for elektrisk støt

- Du må ikke tilberede mat på en induksjonskoketoppen som har brukket eller har sprekker. Hvis overflaten til den induksjonskoketoppen

skulle brekke eller sprekke, må apparatet umiddelbart slås av ved distribusjonssystemet (bryt sikringen), og deretter må en kvalifisert tekniker kontaktes.
- Trekk ut stikkontakten til den induksjonskoketoppen før rengjøring eller vedlikehold.
- Dersom dette rådet ikke følges, kan resultatet bli elektrisk støt eller død.

Helsefare

- Dette apparatet er i samsvar med elektromagnetiske sikkerhetsstandarder.
- Imidlertid må personer med hjertepacemaker eller andre elektriske implantater (for eksempel insulinpumper) forhøre seg med lege eller produsenten til implantatet før bruk av dette apparatet for å sikre at implantatene ikke påvirkes av det elektromagnetiske feltet.
- Dersom dette rådet ikke følges, kan resultatet være dødelig.

Fare for varm overflate

- Under normal bruk kan tilgjengelige flater i dette apparatet bli varme nok til å forårsake brannsår.
- Du må ikke la noen deler av kroppen, klær eller noe annet enn passende kokekar komme i kontakt med det keramiske glasset før overflaten er nedkjølt.
- La aldri metallgjenstander (som kjøkkenredskaper) eller tomme kjeler bli stående på den induksjonskoketoppen, fordi slike gjenstander kan varmes hurtig opp.
- **OBS:** Magnetiserbare metallgjenstander som sitter på kroppen kan bli varme i nærheten av induksjonsplaten. Gull- eller sølvsmykker blir ikke påvirket.
- Hold barn unna.
- Håndtak til sausekjeler kan bli varme å berøre. Kontroller at håndtak til sausekjeler ikke henger over andre varmesoner som er på. Hold håndtak utenfor barns rekkevidde.
- Dersom dette rådet ikke følges, kan resultatet være brannsår.

Fare for kutt

- Når sikkerhetsdekslet trekkes tilbake, er det mulig å skjære seg på bladet i skrapen. Verktøyet må brukes ekstremt forsiktig og oppbevares trygt og utilgjengelig for barn.
- Uforsiktig håndtering kan føre til personskade.

Viktige sikkerhetsinstruksjoner

- La aldri apparatet stå uten tilsyn når det er i bruk. Overkok kan føre til

røykutvikling og fettflekker som kan antenne.
- Bruk aldri dette apparatet som en arbeidsbenk eller oppbevaringsplass.
- Ikke plasser eller la noen magnetiserbare gjenstander (f.eks. kredittkort eller minnekort) eller elektroniske enheter (f.eks. datamaskiner eller MP3-spillere) i nærheten av apparatet, da de kan påvirkes av dets elektromagnetiske felt.
- Vi anbefaler at du bruker kjøkkenredskaper i plast eller tre når du lager mat med induksjonskoketoppen.
- Bruk aldri dette apparatet til å varme opp rommet.
- Etter bruk må alltid varmesonene og den induksjonskoketoppen slås av som beskrevet i denne håndboken (dvs. ved å bruke berøringskontrollene). Ikke stol på at pannepåvisningsfunksjonen slår av kokesonene når du fjerner pannene.
- La aldri barn leke med apparatet eller sitte, stå eller klatre på det.
- Ikke oppbevar gjenstander av interesse for barn i skap over apparatet. Barn som klatrer på den induksjonskoketoppen kan bli alvorlig skadet.
- Ikke la barn være alene eller uten tilsyn i området hvor apparatet er i bruk.
- Ikke reparer eller skift noen del av apparatet med mindre dette uttrykkelig anbefales i håndboken. All annen service må utføres av en kvalifisert tekniker.
- Ikke bruk damp til å rengjøre den induksjonskoketoppen.
- Ikke plasser eller slipp tunge gjenstander på den induksjonskoketoppen.
- Ikke stå på den induksjonskoketoppen.
- Ikke bruk kokekar med skarpe kanter eller skyv dem over den keramiske glassoverflaten, fordi dette kan ripe glasset.
- Ikke bruk skuresvamper eller andre grovt skurende rengjøringsmidler når du rengjør den induksjonskoketoppen, fordi disse kan ripe glasset.
- Hvis strømledningen er skadet, må den skiftes ut av en kvalifisert tekniker.
- Ikke betjen den induksjonskoketoppen ved hjelp av en ekstern tidtaker eller separat fjernkontrollsystem.
- ADVARSEL: Hvis overflaten sprekker, må apparatet slås av for å unngå elektrisk støt.
- Ikke la metallgjenstander som kniver, gafler, skjeer og lokk bli liggende på koketoppen, fordi slike gjenstander kan bli varme.
- Dette apparatet kan brukes av barn fra og med 8 år og personer med reduserte fysiske-, sensoriske- eller mentale evner eller mangel på erfaring og kunnskap hvis de er under tilsyn eller mottar anvisning om bruk av apparatet på en sikker måte og forstår farene dette innebærer. Barn må ikke leke med apparatet. Rengjøring og normalt vedlikehold må ikke utføres av barn med mindre de er eldre enn 8 år og under tilsyn. Barn må ikke foreta rengjøring og vedlikehold uten tilsyn.

För fortsatt säkerhet och för att minska risken för skador eller elektriska stötar, följ alla säkerhetsåtgärder som listas nedan.

Extern vård

Risk för elektrisk stöt

- Koppla ifrån apparaten från elnätet innan något arbete eller underhålls görs på den.
- Anslutning till ett jordat system är väsentligt och obligatoriskt.
- Ändring av elsystemet hemma får endast göras av en kvalificerad elektriker.
- Underlåtenhet att följa detta råd kan resultera i elektriska stötar eller dödsfall.

Risk för skärskador

- Var försiktig - panelkanterna är vassa.
- Om dessa varningar inte följs kan det resultera i skador eller skärskador.

Viktiga säkerhetsanvisningar

- Läs igenom dessa instruktioner noga innan apparaten installeras och används.
- Inget brännbart material eller produkter får någonsin placeras på denna apparat.
- Gör denna information tillgänglig för den person som är ansvarig för installation av apparaten då de kan minska dina installationskostnader.
- För att undvika faror måste denna apparat installeras i enlighet med dessa installationsinstruktioner.
- Denna enhet kan även installeras på en lämplig, plan, stabil, värmebeständig och halkfri yta.
- Denna apparat får endast installeras och jordanslutas av lämplig kvalificerad person.
- Denna apparat skall anslutas till en krets som har en frånskiljare som fullständigt kopplar ifrån från elnätet.
- Om inte apparaten installeras korrekt kan det göra garantin och ansvarskrav ogiltiga.

Drift och underhåll

Risk för elektrisk stöt

- Koka inte på en trasig eller spräckt induktionshällen. Om den

induktionshällen yta skulle brytas sönder eller spricka, stäng av apparaten omedelbart och strömförsörjningen (väggbrytare) och kontakta en kvalificerad tekniker.
- Stäng av den induktionshällen vid kontakten innan rengöring eller underhåll.
- Underlåtenhet att följa detta råd kan resultera i elektriska stötar eller dödsfall.

Hälsofara

- Denna apparat uppfyller elektromagnetisk säkerhetsstandard.
- Personer med pacemaker eller andra elektriska implantat (t.ex. insulinpumpar) måste dock rådgöra med sin läkare eller implantattillverkare innan de använder denna apparat för att försäkra sig om att deras implantat inte påverkas av det elektromagnetiska fältet.
- Om inte dessa råd följs kan det resultera i dödsfall.

Fara heta ytor

- Vid användning kommer åtkomliga delar av denna apparat att bli tillräcklgit heta för att orsaka brännskador.
- Låt inte kroppen, kläder eller något föremål annat är lämpliga redskap komma i kontakt med det keramiska glaset innan ytan är sval.
- Lämna aldrig metallföremål (såsom kökstillbehör) eller tomma kastrullen på induktionshällen eftersom den kan bli heta mycket snabbt.
- **FÖRSIKTIGHET!** Magnetiserbara metallföremål som bärs på kroppen kan bli heta i närheten av induktionshällen. Guld- eller silversmycken påverkas inte.
- Håll undan barn.
- Handtagen på stekpannor kan också bli heta. Kontrollera att stekpannans handtag inte befinner sig över kokzonerna som är påslagna. Håll handtagen utom räckhåll för barn.
- Om inte dessa råd följs kan det resultera i brännskador coh skållning.

Risk för skärskador

- Det rakbladsvassa bladet hos skrapan till den induktionshällen är exponerar när säkerhetsskyddet är tillbakadraget. Använd försiktig och förvara den alltid på en säker plats utom räckhåll för barn.
- Om dessa varningar inte följs kan det resultera i skador eller skärskador.

Viktiga säkerhetsanvisningar

- Lämna aldrig apparaten utan uppsikt när den används. Överkokning orsakar rök och fett som spillts kan antändas.
- Använd aldrig apparaten som arbets- eller förvaringsplats.

- Placera inte eller lämna magnetiserbara föremål (t.ex. kreditkort, minneskort) eller elektroniska enheter (t.ex. datorer, MP3-spelare) nära apparaten, eftersom de kan påverkas av dess elektromagnetiska fält.
- Vi rekommenderar att du använder köksredskap av plast eller trä för att laga mat med induktionshällen.
- Använd aldrig apparaten för att värma rummet.
- Stäng alltid av tillagningszonerna och den induktionshällen såsom beskrivs i denna manual (d.v.s. med touchkontrollerna). Lita inte på grytdetekteringsfunktionen för att stänga av kokzonerna när du tar bort grytorna.
- Låt inte barn leka med apparaten eller sitta på, stå på eller klättra på den.
- Förvara inte föremål som är intressant för barn i skåpet ovanför apparaten. Barn som klättrar på den induktionshällen kan skadas allvarligt.
- Lämna inte barn ensamma eller utan övervakning på platser där apparaten används.
- Reparera inte eller byt några delar på apparaten såvida inte det särskilt rekommenderas i manualen. All annan serice bör utföras av en kvalificerad tekniker.
- Använd inte ångrengörare för att göra rent den induktionshällen,
- Placera inte eller tappa tunga föremål på den induktionshällen.
- Stå inte på den induktionshällen.
- Använd inte pannor ojämna kanter och dra inte pannor över den keramiksa hällens yta eftersom det kan repa glaset.
- Använd inte stålull eller någon annat slipande rengöringsmedel för att göra rent den induktionshällen eftersom det kan repa det keramiska glaset.
- Om nätsladden skadats måste den bytas ut av en kvalificerad tekniker.
- Använd inte den induktionshällen med hjälp av en extern timer eller separat fjärrkontrollsystem.
- VARNING: Om ytan är spräckt, stäng av apparaten för att undvika risken för elektriska stötar.
- Lämna inte några föremål såsom knivar, gafflar, skedan och lock på hällen eftersom de kan bli heta.
- Denna apparat kan användas av barn som är minst 8 år och av personer med reducerad fysisk, sensorisk eller mental förmåga, eller personer utan erfarenhet och kunskap om de är under uppsikt eller har fått instruktioner för att använda produkten på ett säkert sätt och förstår farorna som kan uppstå. Barn skall inte leka med apparaten. Rengöring och användarunderhåll skall inte utföras av barn under 8 år och under uppsikt. Rengöring och användarunderhåll ska inte utföras av barn utan tillsyn.

Varmista turvallisuus ja vähennä loukkaantumisen tai sähköiskun vaaraa noudattamalla kaikkia alla lueteltuja varotoimia.

Asennus

Sähköiskun vaara

- Irrota laite verkkovirrasta ennen kuin suoritat laitteelle mitään työtä tai huoltotoimenpidettä.
- Laitteen liittäminen kunnolliseen maadoitusjärjestelmään on olennaista ja pakollista.
- Ainoastaan pätevä sähköteknikko saa tehdä muutoksia kodin sähköjohtojärjestelmään.
- Tästä ohjeesta piittaamattomuus voi johtaa sähköiskuun tai kuolemaan.

Viiltovaara

- Ole varovainen - paneelin reunat ovat teräviä.
- Varoituksesta piittaamattomuus voi johtaa vammaan tai viiltohaavoihin.

Tärkeitä turvallisuusohjeita

- Lue nämä ohjeet huolellisesti ennen laitteen asentamista tai käyttöönottoa.
- Tämän laitteen päälle ei saa koskaan asettaa mitään syttyviä materiaaleja tai tuotteita.
- Saata nämä tiedot laitteen asentamisesta vastaavan henkilön käytettäväksi, pienennät sillä asennuskustannuksia.
- Vaaran välttämiseksi tämä laite on asennettava näiden asennusohjeiden mukaisesti.
- Tämän laitteen voi asentaa myös sopivan tasaisen, vakaan, kuumuutta kestävän pinnan päälle.
- Tämän laitteen saa asentaa ja maadoittaa ainoastaan pätevä sähköteknikko.
- Tämä laite tulee liittää virtapiiriin, joka sisältää erottimen, joka mahdollistaa täydellisen katkaisun virtalähteestä.
- Laitteen väärä asennus voi mitätöidä takuun ja vastuuvaateet.

Käyttö ja kunnossapito

Sähköiskun vaara

- Älä valmista ruokaa rikkonaisella tai halkeilleella induktiolieden. Jos induktiolieden lieden pinta murtuu tai halkeilee, kytke laite välittömästi

pois verkkovirrasta (sähköpääkytkin) ja ota yhteyttä pätevään sähköteknikkoon.
- Irrota induktiolieden seinäpistorasiasta ennen puhdistusta tai huoltoa.
- Tästä ohjeesta piittaamattomuus voi johtaa sähköiskuun tai kuolemaan.

Vaara terveydelle

- Tämä laite on sähkömagneettisten turvallisuusstandardien mukainen.
- Kuitenkin henkilöiden, joilla sydämentahdistin tai muita elektronisia implantteja (kuten insuliinipumppu), tulee kysyä neuvoa lääkäriltä tai implantin valmistajalta ennen tämän laitteen käyttöä, jotta varmistetaan, ettei sähkömagneettisella kentällä ole vaikutusta implanttiin.
- Tästä ohjeesta piittaamattomuus voi johtaa kuolemaan.

Vaara kuumasta pinnasta

- Käytön aikana tämän laitteen luoksepäästävät osat kuumentuvat riittävästi aiheuttaakseen palovammoja.
- Älä anna kehosi, vaatetuksesi tai minkään muun kuin soveliaiden astioiden koskettaa keraamista lasia ennen kuin pinta on jäähtynyt.
- Älä koskaan jätä metalliesineitä (kuten keittiövälineet) tai tyhjiä kattiloita induktiolieden, sillä ne kuumenevat hyvin nopeasti.
- **VAROITUS:** Yllä pidettävät magnetisoituvat metalliesineet voivat kuumentua induktiolieden lähellä. Kulta- ja hopeakoruihin sillä ei ole vaikutusta.
- Pidä lapset loitolla liedestä.
- Kattiloiden kädensijat voivat olla liian kuumia kosketettaviksi. Tarkista, etteivät kattiloiden kädensijat ole muiden päällä olevien kypsennysalueiden päällä. Pidä kädensijat lasten ulottumattomissa.
- Tästä ohjeesta piittaamattomuus voi johtaa palovammoihin.

Viiltovaara

- Induktiolieden liesitason kaapimen partaveitsenterävä terä paljastuu, kun suojus vedetään pois. Käytä sitä erittäin varovasti ja säilytä sitä turvallisesti lasten ulottumattomissa.
- Varoituksesta piittaamattomuus voi johtaa vammaan tai viiltohaavoihin.

Tärkeitä turvallisuusohjeita

- Älä koskaan jätä laitetta ilman silmälläpitoa käytön aikana. Ylikiehuminen aiheuttaa savua ja rasvaisia roisketahroja, jotka voivat syttyä.
- Älä koskaan käytä laitetta työ- tai säilytystasona.
- Älä aseta tai jätä mitään magnetisoituvia esineitä (esim. luottokortit, muistikortit) tai elektronisia laitteita (esim. tietokoneet, MP3-soittimet) lähelle laitetta, sen sähkömagneettinen kenttä voi vaikuttaa niihin.

- Ruoanlaittoon induktioliedellä on suositeltavaa käyttää muovisia tai puisia keittiövälineitä.
- Älä koskaan käytä laitetta huoneen lämmittimenä.
- Kytke aina käytön jälkeen kypsennysalueet ja induktiolieden pois päältä, kuten tässä käyttöoppaassa on kuvattu (eli kosketusohjaimia käyttämällä). Älä luota kattilantunnistusominaisuuteen ruoanlaittoalueen pois päältä kytkemisessä, kun poistat kattilat liedeltä.
- Älä anna lasten leikkiä laitteella tai istua, seisoa tai kiivetä sen päälle.
- Älä säilytä lapsia kiinnostavia tavaroita laitteen yläpuolisissa kaapeissa. Induktiolieden lieden päälle kiipeävä lapsi voi saada vakavia vammoja.
- Älä jätä lapsia yksin tai valvomatta alueella, jossa laitetta käytetään.
- Älä korjaa tai vaihda mitään laitteen osaa, jollei sitä erikseen mainita käyttöoppaassa. Kaikki muu huolto tulee jättää pätevälle sähköteknikolle.
- Älä käytä höyrypuhdistajaa induktiolieden lieden puhdistamiseen.
- Älä aseta mitään painavia esineitä induktiolieden lieden päälle.
- Älä seiso induktiolieden lieden päällä.
- Älä käytä tai vedä rosoreunaisia vuokia keraamisen lasipinnan päällä, se voi naarmuttaa lasia.
- Älä käytä hankausvillaa tai mitään karkeita, hiovia puhdistusaineita induktiolieden lieden puhdistamiseen, sillä ne naarmuttavat keraamista lasia.
- Jos virtajohto on vahingoittunut, pätevän sähköteknikon on vaihdettava se.
- Älä käytä induktiolieden liettä ulkoisella ajastimella tai erillisellä kauko-ohjausjärjestelmällä.
- VAROITUS: Jos pinnassa on halkeamia, sammuta laite välttääksesi mahdollisen sähköiskun.
- Älä jätä mitään esineitä, kuten veitsiä, haarukoita, lusikoita ja kansia lieden pinnalle, sillä ne voivat kuumentua.
- Tätä laitetta saavat käyttää yli 8-vuotiaat ja sellaiset henkilöt, joiden fyysiset, aistimelliset tai henkiset kyvyt ovat alentuneet tai joilla ei ole kokemusta tai tietoutta laitteen käytöstä, jos heitä valvotaan ja he saavat ohjeet laitteen turvalliseen käyttöön ja he ymmärtävät, mitä vaaroja laitteen käyttöön liittyy. Lapset eivät saa leikkiä laitteella. Vain yli 8-vuotiaat lapset saava puhdistaa laitteen ja suorittaa käyttäjän kunnossapitotehtäviä aikuisen valvonnassa. Lapset eivät saa suorittaa puhdistamista ja kunnossapitoa ilman valvontaa.

For at nedsætte risikoen for personskade og elektrisk stød skal du følge alle nedenstående sikkerhedsforholdsregler.

Installation

Fare for elektrisk stød

- Afbryd apparatet fra stikkontakten, før du udfører noget arbejde eller vedligeholdelse på det.
- Du skal sørge for, at enheden forbindes til en god og sikker jordforbindelse.
- Ændringer i det lokale ledningsnet, må kun foretages af en autoriseret elektriker.
- Følges dette råd ikke, kan det føre til elektrisk stød eller dødsfald.

Fare for at blive skåret

- Vær forsigtig - kanterne på panelet er skarpe.
- Hvis du ikke er forsigtig kan de ende med personskade eller snitsår.

Vigtige sikkerhedsinstruktioner

- Læs disse instruktioner omhyggeligt før installationen og brugen af dette apparat.
- Der må på ingen tidspunkt stille nogen former for brændbare materialer eller produkter på dette apparat.
- Stil venligst disse oplysninger til rådighed for personen, som er ansvarlig for installationen af apparatet, da det kan reducere omkostningerne til din installation.
- For at undgå en risiko, skal dette apparat installeres i henhold til disse vejledninger.
- Dette apparat kan også stilles oven på en flad og stabil overflade, som skal være varmebestandig og skridsikker.
- Apparatet skal installeres og jordforbindes af en kvalificeret person.
- Dette apparat skal forbindes til en ledningsnet, der er udstyret med en isolerende kontakt, som kan frakoble det helt fra strømforsyningen.
- Hvis apparatet installeres forkert, kan det ugyldiggøre garantien og eventuelle erstatningskrav.

Betjening og vedligeholdelse

Fare for elektrisk stød

- Undgå, at bruge en ødelagt eller revnet induktionskomfur kogeplade. Hvis overfladen på den induktionskomfur kogeplade enten går i stykker

eller revner, bedes du øjeblikkeligt slukke for apparatet på stikkontakten, og kontakt en kvalificeret tekniker.
- Sluk for den induktionskomfur kogeplade på stikkontakten, før rengøring og vedligeholdelsesarbejde.
- Følges dette råd ikke, kan det føre til elektrisk stød eller dødsfald.

Sundhedsfare

- Dette apparat er i overensstemmelse med sikkerhedsstandarderne indenfor elektromagneter.
- Men personer med hjertepacemakere eller andre elektriske implantater (såsom insulinpumper) skkal konsultere deres læge eller implantatproducent, inden de bruger dette apparat for at sikre, at deres implantater ikke påvirkes af det elektromagnetiske felt.
- Følges dette råd ikke, kan det føre til dødsfald.

Fare for varme overflader

- Når du bruger dette apparat vil tilgængelige dele af det blive varmt nok til at forårsage forbrændinger.
- Undgå, at din krop, dit tøj eller andre dele, som ikke er egnet kogegrej, kommer i kontakt med den keramiske gladplade før ned er kølet ned.
- Efterlad aldrig metalgenstande (såsom køkkenudstyr) eller tomme pander på induktionen, da de kan blive meget varme meget hurtigt.
- **ADVARSEL:** Magnetiserbare metalgenstande, der bæres på kroppen, kan blive varme i nærheden af induktionskogepladen. Guld- og sølvsmykker påvirkes ikke.
- Hold børn væk.
- Håndtagene på gryder kan at og til blive meget varme. Sørg for, at grydehåndtaget ikke er over andre kogeområder, som er tændte. Holdes grydehåndtagene udenfor børns rækkevidde.
- Følges dette råd ikke, kan det føre til forbrændinger og skoldninger.

Fare for at blive skåret

- Det knivskarpe blad på skraberen til den induktionskomfur kogeplade, er eksponeret når beslaget er trukket tilbage. Sørg for at bruge dem med ekstrem omhu og opbevar dem altid udenfor børns rækkevidde.
- Hvis du ikke er forsigtig kan de ende med personskade eller snitsår.

Vigtige sikkerhedsinstruktioner

- Efterlad aldrig apparatet uden opsyn, når det er i brug. Hvis maden koger over, forårsager det røg og fedtede afsmitninger, som kan gå i brand.
- Brug aldrig dit apparat som arbejdsplads eller opbevaringsted.
- Der må ikke placeres eller efterlades magnetiserbare genstande (fx bankkort, hukommelseskort) eller elektroniske enheder (fx computere, MP3-afspillere) i nærheden af apparatet, da de kan påvirkes af apparatets

elektromagnetiske felt.

- Vi anbefaler at bruge køkkenredskaber af plastik eller træ til madlavning på din induktionskogeplade.
- Brug aldrig apparatet til opvarmning eller opvarmning af lokalet.
- Sørg altid for at slukke for kogeområderne og den induktionskomfur kogeplade når du er færdig med at bruge den, som beskrevet i denne vejledning (dvs. den slukkes ved brug af knapperne). Brug ikke induktionskogepladens automatiske slukkefunktion til at slukke en kogeplade, ved blot at fjerne panden/gryden. Sluk selv for kogepladen.
- Lad ikke børn lege med apparatet eller sidde, stå eller kravle på det.
- Undgå, at gemme ting, som vækker børns interesse inde i kabinettet eller oven på apparatet. Børn, som klatrer op på den induktionskomfur kogeplade, kan udgøre en alvorlig risiko for skade.
- Efterlad ikke børn alene eller uden opsyn i det område, hvor apparatet er i brug.
- Du må ikke selv reparere eller udskifte nogen dele af apparatet, medmindre det specifikt er anbefalet i denne vejledning. Al anden reparation skal udføres af en kvalificeret tekniker.
- Du må ikke bruge en damprenser til at rengøre induktionskomfur med.
- Undgå, at stille eller tabe tunge genstande ovenpå din induktionskomfur kogeplade.
- Undgå, at stå ovenpå din induktionskomfur kogeplade.
- Undgå, at bruge pander med takkede kanter og undgå at trække panderne over den keramiske glasoverflade, da dette kan ridse glasset.
- Undgå at bruge grydesvampe eller andre barske og slibende rengøringsmidler, når du rengører din induktionskomfur kogeplade, da disse kan ridse det keramiske glas.
- Hvis den medfølgende ledning beskadiges, skal den udskiftes af en autoriseret tekniker.
- Undgå, at bruge din induktionskomfur kogeplade sammen med en ekstern timer eller et separate, fjernbetjent system.
- ADVARSEL: Hvis overfladen er revnet, bedes du slukke for apparatet så du undgår risikoen for elektrisk stød.
- Efterlad ikke nogen genstande, såsom knive, gafler, skeer og låg på kogepladens overflade, da disse kan blive meget varme.
- Dette apparat må kun bruges af børn over 8 år og personer med nedsatte fysiske, sensoriske eller mentale evner, eller mangel på erfaring eller viden, hvis de er under opsyn eller er blevet instrueret i hvordan dette apparat bruges sikkert og forstår risikoen ved at bruge det. Børn må ikke lege med apparatet. Rengøring og vedligeholdelsesarbejde må ikke udføres af børn, medmindre de er over 8 år og er under opsyn. Rengøring og vedligeholdelsesarbejde må ikke udføres at børn, medmindre de er under opsyn.

Unpacking

Remove all items from the packaging. Retain the packaging. If you dispose of it please do so according to local regulations.

The following items are included:

GB

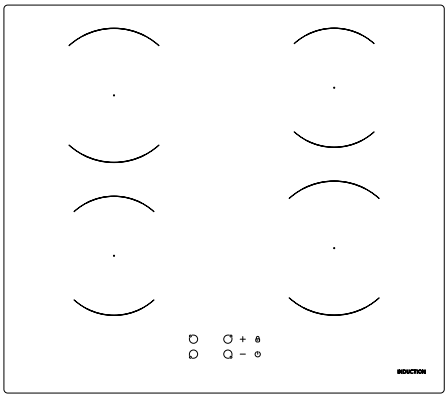

Main Unit

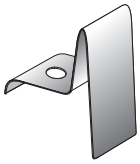

Bracket × 2

GB818/ M4*10-PFH
Screw × 2 for securing the bracket

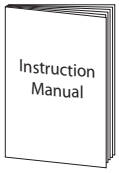

Instruction Manual

* All images in this instruction manual are for indication only; please refer to your individual unit for details.

Product Overview

GB

Top View

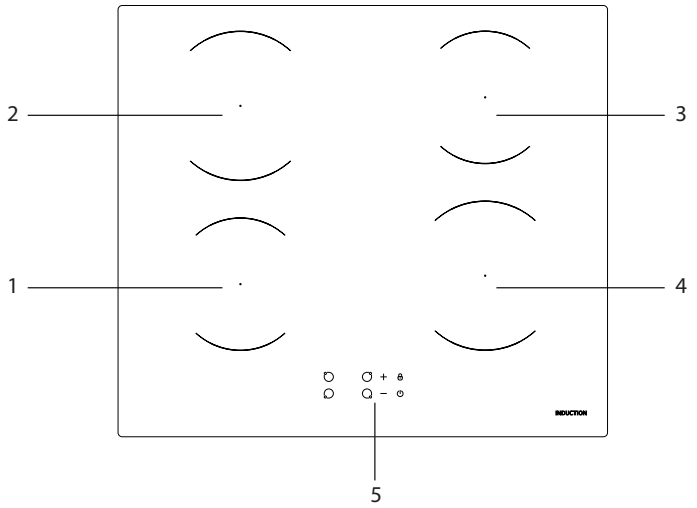

1. Max. 1400 W Zone
2. Max. 1800 W Zone
3. Max. 1400 W Zone
4. Max. 1800 W Zone
5. Control Panel

Control Panel

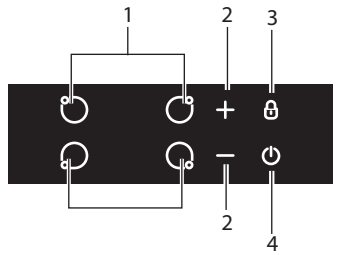

1. Cooking Zone Selection Controls
2. Power Regulating Controls
3. Keylock Control
4. ON/OFF Control

A Word on Induction Cooking

Induction cooking is an advanced cooking technology. It is safe, efficient and economical as it works by electromagnetic vibrations generating heat directly in the pan, rather than indirectly through heating the glass surface. The glass becomes hot only because the pan eventually warms it up.

This technology has a number of advantages over traditional radiant energy cooking:

- Heat-up times are much faster.
- Safer as no heating takes place unless a suitable pan is placed on the cooking zone.
- Saves energy, because heat is transferred without loss.

Before Using Your New Induction Hob

- Read this Instruction / Installation Manual, taking special note of the 'Safety Warnings' section.
- Remove any protective film that may still be on your induction hob.
- Never use your appliance for warming or heating the room.

Choosing the Right Cookware

- Only use cookware with a base suitable for induction cooking.
- Look for the induction symbol on the packaging or on the bottom of the pan.
- You can check whether your cookware is suitable by carrying out a magnet test. Move a magnet towards the base of the pan. If it is attracted, the pan is suitable for induction.

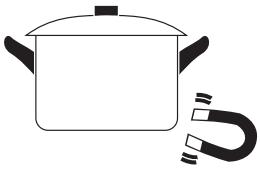

- If you do not have a magnet:
  1. Put some water in the pan you want to check.
  2. Follow the steps under 'To Start Cooking'.
  3. If ⊔ does not flash in the display and the water is heating, the pan is suitable.
- Cookware made from the following materials are not suitable: pure stainless steel, aluminium or copper without a magnetic base, glass, wood, porcelain, ceramic, and earthenware.

Do not use cookware with jagged edges or a curved base.

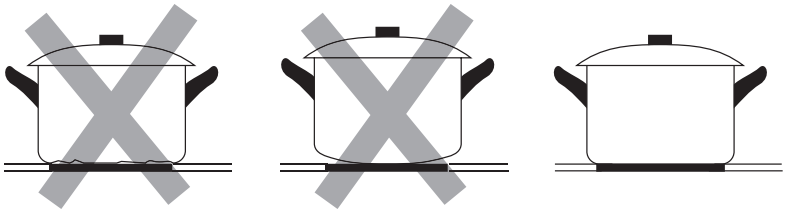

Make sure that the base of your pan is smooth, sits flat against the glass, and is the same size as the cooking zone. Always centre your pan on the cooking zone.

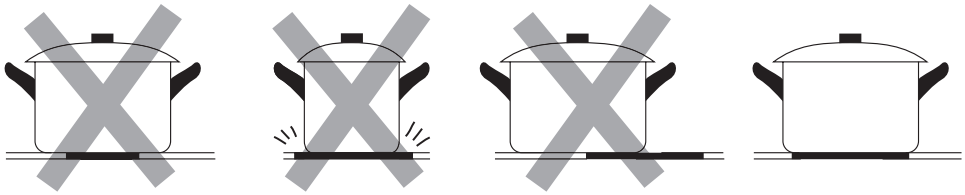

Always lift pans off the induction hob – do not slide, or they may scratch the glass.

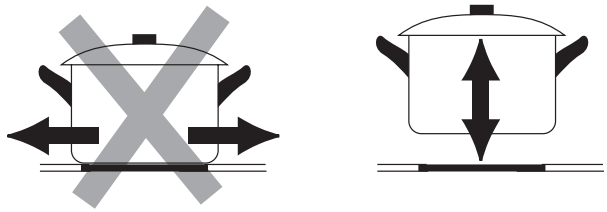

Using the Touch Controls

The controls respond to touch, so you don't need to apply any pressure.

- Use the ball of your finger.
- You will hear an audible tone each time a touch is registered.
- Make sure the controls are always clean and dry, and that there is no object (e.g. utensil or cloth) covering them. Even a thin film of water may make the controls difficult to operate.

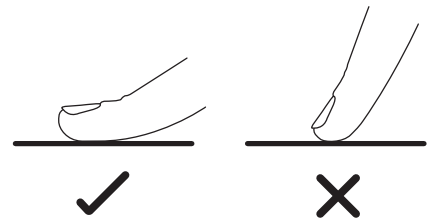

Using Your Induction Hob

To Start Cooking

1. Touch the **ON/OFF** ⏻ control for about 3 seconds.

   After turning on, you will hear a beep and all the displays will show " – " or " – – ", indicating that the induction hob has entered standby mode.

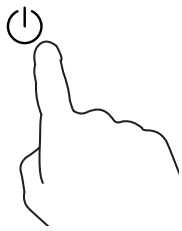

2. Place a suitable pan on the cooking zone that you wish to use.

   Make sure the bottom of the pan and the surface of the cooking zone are clean and dry.

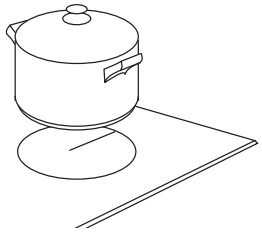

> ⚠ Do not place hot pans over the control panel as this may cause damage.

3. Touch the **cooking zone selection control** of the selected cooking zone that you placed the pan on.

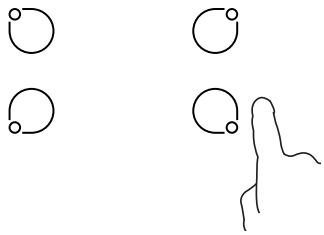

4. Select a heat setting by touching the — or + controls of the selected cooking zone.

   If you don't choose a heat setting within 1 minute, the induction hob will automatically switch off. You will need to start again at step 1.

   You can modify the heat setting at any time during cooking.

If the Display Flashes

This means that:

- you have not placed a pan on the correct cooking zone or,
- the pan you're using is not suitable for induction cooking or,
- the pan is too small or not properly centred on the cooking zone.

The induction hob continually monitors for the presence of a pan.

No heating takes place unless there is a suitable pan on the cooking zone.

The display will automatically turn off after 2 minutes if no suitable pan is placed on it.

GB

When You Have Finished Cooking

1. **Turn the cooking zone off** by touching the **cooking zone selection control** of the cooking zone, then scroll down the corresponding zone to 0 or touch — and + controls together. Make sure the display shows 0.

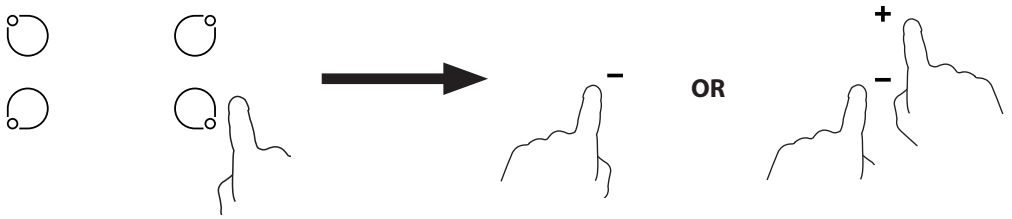

2. **Or, turn the whole induction hob off** by touching the ON/OFF control.

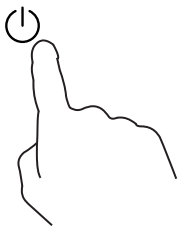

3. **Beware of hot surfaces**

   H will display to show which cooking zone is too hot to the touch. It will disappear when the surface has cooled down to a safe temperature.

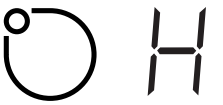

Locking the Controls

- You can lock the controls to prevent unintended use (for example children accidentally turning the cooking zones on).
- When the controls are locked, all the controls except the ON/OFF control are disabled.

To Lock the Controls

Touch the keylock control . The timer indicator will show "Lo".

To Unlock the Controls

1. Make sure the induction hob is turned on.
2. Touch and hold the keylock control for a while.

Do not lock the controls while a cooking zone is in use. In an emergency, you can always turn the induction hob off with the ON/OFF control.

Detection of Small Articles

When an unsuitably-sized or non-magnetic pan (e.g. aluminium), or some other small item (e.g. knife, fork, key) has been left on the hob, the hob automatically goes into standby mode after 1 minute. The fan will continue cooling down the induction hob for a further 1 minute.

Auto Shutdown Protection

Auto shut down is a safety protection function for your induction hob. If you ever forget to turn it off, it will shut down automatically. The default working times for various power levels are shown in the below table.

Power Level	1	2	3	4	5	6	7	8	9
Default Shutdown Timer (Hour)	8	8	8	4	4	4	2	2	2

When the pot is removed, the induction hob will stop heating immediately and automatically switch off after 2 minutes.

People with a heart pacemaker should consult with their doctor before using this unit.

Cooking Guidelines

Take care when frying as oil and fat heat up very quickly. At extremely high temperatures oil and fat will ignite spontaneously and this presents a serious fire risk.

GB

Cooking Tips

- When food comes to the boil, reduce the temperature setting.
- Using a lid will reduce cooking times and save energy by retaining the heat.
- Minimise the amount of liquid or fat to reduce cooking times.
- Start cooking on a high setting and reduce the setting when the food has heated through.

Simmering, Cooking Rice

- Simmering occurs below boiling point, at around 85 ˚C, when bubbles are just rising occasionally to the surface of the cooking liquid. It is the key to delicious soups and tender stews because the flavours develop without overcooking the food. You should also cook egg-based and flour thickened sauces below boiling point.
- Some tasks, including cooking rice by the absorption method, may require a setting higher than the lowest setting to ensure the food is cooked properly in the time recommended.

Searing Steak

To cook juicy flavoursome steaks:

1. Stand the meat at room temperature for about 20 minutes before cooking.
2. Heat up a heavy-based frying pan.
3. Brush both sides of the steak with oil. Drizzle a small amount of oil into the hot pan and then lower the meat onto the hot pan.
4. Turn the steak only once during cooking. The exact cooking time will depend on the thickness of the steak and how cooked you want it. Times may vary from about 2 – 8 minutes per side. Press the steak to gauge how cooked it is – the firmer it feels the more 'well done' it will be.
5. Leave the steak to rest on a warm plate for a few minutes to allow it to relax and become tender before serving.

For stir-frying

1. Choose an induction compatible flat-based wok or a large frying pan.
2. Have all the ingredients and equipment ready. Stir-frying should be quick. If cooking large quantities, cook the food in several smaller batches.
3. Preheat the pan briefly and add two tablespoons of oil.
4. Cook any meat first, put it aside and keep warm.
5. Stir-fry the vegetables. When they are hot but still crisp, turn the cooking zone to a lower setting, return the meat to the pan and add your sauce.
6. Stir the ingredients gently to make sure they are heated through.
7. Serve immediately.

Heat Settings

The settings below are guidelines only. The exact setting will depend on several factors, including your cookware and the amount you are cooking. Experiment with the induction hob to find the settings that best suit you.

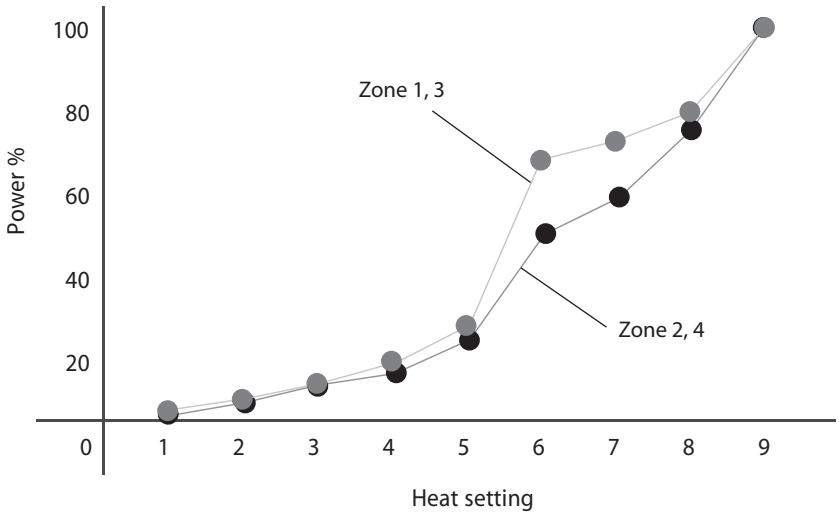

Heat Setting	Suitability
1 - 2	• delicate warming for small amounts of food • melting chocolate, butter, and foods that burn quickly • gentle simmering • slow warming
3 - 4	• reheating • rapid simmering • cooking rice
5 - 6	• cooking pancakes
7 - 8	• sautéing • cooking pasta
9	• stir-frying • searing • bringing soup to the boil • boiling water

Cleaning and Maintenance

What?	How?	Important!
Everyday soiling on glass (fingerprints, marks, stains left by food or non-sugary spillovers on the glass)	1. Switch off the power to the induction hob. 2. Apply an induction hob cleaner while the glass is still warm (but not hot). 3. Rinse and wipe dry with a clean cloth or paper towel.	• When the power to the induction hob is switched off, there will be no 'hot surface' indication but the cooking zone may still be hot! Take extreme care. • Heavy-duty scourers, some nylon scourers and harsh/abrasive cleaning agents may scratch the glass. Always read the label to check if your cleaner or scourer is suitable. • Never leave cleaning residue on the induction hob: the glass may become stained.
Boilovers, melts, and hot sugary spills on the glass	Remove these immediately with a fish slice, palette knife or razor blade scraper suitable for glass induction hobs, but beware of hot cooking zone surfaces: 1. Switch off the power to the induction hob. 2. Hold the blade or utensil at a 30° angle and scrape the soiling or spill to a cool area of the induction hob. 3. Clean the soiling or spill with a dish cloth or paper towel. 4. Follow steps 2 to 3 for 'Everyday soiling on glass' above.	• Remove stains left by melts and sugary food or spillovers as soon as possible. If left to cool on the glass, they may be difficult to remove or even permanently damage the glass surface. • Cut hazard: when the safety cover is retracted, the blade in a scraper is razor-sharp. Use with extreme care and always store safely and out of reach of children.
Spillovers on the touch controls	1. Switch off the power to the induction hob. 2. Soak up the spill. 3. Wipe the touch control area with a clean damp sponge or cloth. 4. Wipe the area completely dry with a paper towel.	• The induction hob may beep or turn itself off, and the touch controls may not function while there is liquid on them. Make sure you wipe the touch control area dry before turning the induction hob back on.

Hints and Tips

Problem	Possible Causes	What to Do
The induction hob cannot be turned on.	No power.	Make sure the induction hob is connected to the mains power supply and that it is switched on. Check whether there is a power outage in your home or area. If you've checked everything and the problem persists, call a qualified technician.
The touch controls are unresponsive.	The controls are locked.	Unlock the controls. See section 'Using your induction hob' for instructions.
The touch controls are difficult to operate.	There may be a slight film of water over the controls or you may be using the tip of your finger when touching the controls.	Make sure the touch control area is dry and use the ball of your finger when touching the controls.
The glass has been scratched.	Rough-edged cookware. Unsuitable, abrasive scourer or cleaning products being used.	Use cookware with flat and smooth bases. See 'Choosing the right cookware'. See 'Cleaning and Maintenance'.
Some pans make crackling or clicking noises.	This may be caused by the construction of your cookware (layers of different metals vibrating differently).	This is normal for induction cookware and does not indicate a fault.
The induction hob makes a low humming noise when used on a high heat setting.	This is caused by the technology of induction cooking.	This is normal, but the noise should quieten down or disappear completely when you decrease the heat setting.
Fan noise coming from the induction hob.	A cooling fan built into your induction hob has come on to prevent the electronics from overheating. It may continue to run even after you've turned the induction hob off.	This is normal and needs no action. Do not switch the power to the induction hob off while the fan is running.
Pans do not become hot and ⌴ appears in the display.	The induction hob cannot detect the pan because it is not suitable for induction cooking. The induction hob cannot detect the pan because it is too small for the cooking zone or not properly centred on it.	Use cookware suitable for induction cooking. See section 'Choosing the right cookware'. Centre the pan and make sure that its base matches the size of the cooking zone.
The induction hob or a cooking zone has turned itself off unexpectedly, a beep will sound and an error code will be displayed (typically alternating with one or two digits in the cooking timer display).	Technical fault.	Please note down the error letters and numbers, switch the power to the induction hob off at the mains socket, and contact a qualified technician.

GB

Failure Display and Inspection

If an operational abnormality occurs, the induction hob will automatically enter the protective state and display a protective code. (see table below)

Protective Code	Possible Causes	What To Do
F3-F9, FA, FC, FD	Temperature sensor failure	Contact a qualified technician.
E1/E2	Abnormal supply voltage	Please inspect whether power supply is normal. Power on after the power supply is normal.
E3/E4	High temperature	Wait for the temperature to return to normal. Touch **ON/OFF** control to restart unit.
E5/E6		

Never attempt to disassemble the unit by yourself.

Specifications

Model	**MINDHOB19E**
Rated Voltage	220 – 240V~
Rated Frequency	50 Hz
Overall Dimension (H x W x D)	60 x 590 x 520 mm
Power Consumption	6400 W

Features and specifications are subject to change without prior notice.

Product Fiche

	Symbol	Value	Unit
Model	-	MINDHOB19E	-
Type of hob	-	Built-in hob	-
Number of cooking zones and/or areas	-	4 zones	-
Heating technology (induction cooking zones and cooking areas, radiant cooking zones, solid plates)	-	Induction cooking zones	-
For circular cooking zones or areas: diameter of useful surface area per electric heated cooking zone, rounded to the nearest 5 mm	Ø	Zone 1: 16.0 Zone 2: 18.0 Zone 3: 16.0 Zone 4: 18.0	cm
For non-circular cooking zones or areas: length and width of useful surface area per electric heated cooking zone or area, rounded to the nearest 5 mm	L W	N/A	cm
Energy consumption per cooking zone or area calculated per kg	ECelectric cooking	Zone 1: 200.3 Zone 2: 173.3 Zone 3: 185.9 Zone 4: 180.0	Wh/kg
Energy consumption for the hob calculated per kg	ECelectric hob	184.9	Wh/kg
Standby/off power	Ps/Po	0.35	W
The values are tested and calculated according to the regulation EU66-2014.			

GB

Installation

Preparing the Worktop

Cut out the work surface following the dimensions shown in the drawing below.

For the purpose of installation and use, a minimum distance of 5 cm space must be left around the cut out.

GB

Be sure the thickness of the work surface is at least 30 mm. Use a heat-resistant work surface material to avoid deformation caused by the heat from the hob. The minimum distance between the hob and the cupboard should be at least 50 cm.

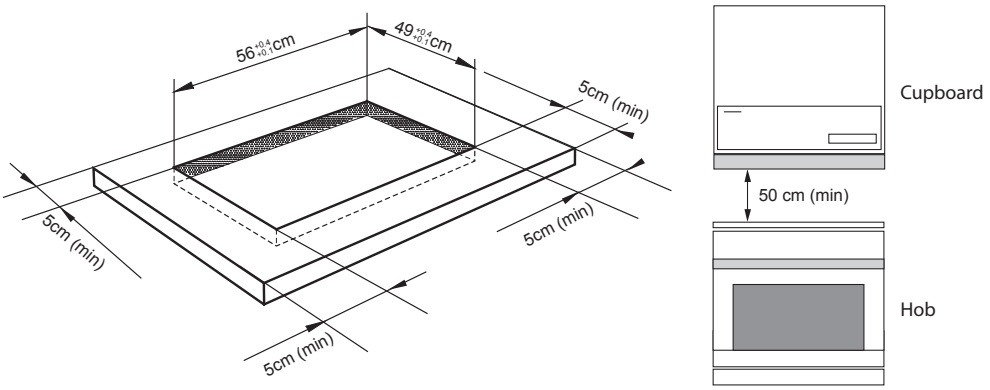

Ensuring Adequate Ventilation

Always make sure the induction cooker hob is well ventilated and that the air inlet and outlet are not blocked. This hob requires an adequate supply of fresh, cool air to fully function. The base of the hob must have direct unrestricted ventilation to the room where the hob is installed. Follow the requirements below.

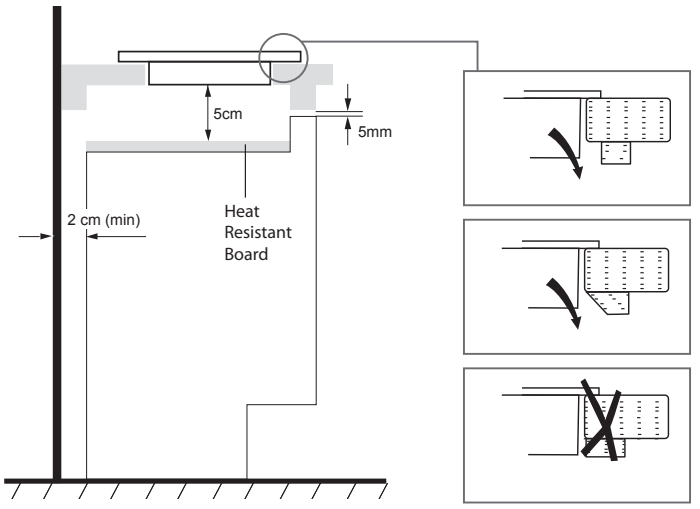

There are ventilation holes around the outside of the hob. **YOU MUST** ensure that these holes are not blocked by the worktop, when you put the hob into position.

Fastening the Fixing Brackets

The unit should be placed on a stable, smooth surface (use the packaging).

1. Turn the hob upside down, place it on a soft surface and fasten the brackets to the appropriate holes. **DO NOT** tighten the screws at this stage.

2. Apply sealing strips around the edge of the hob.

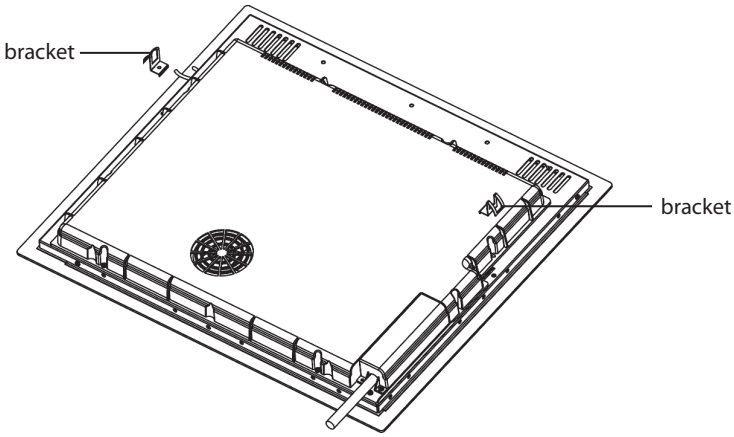

GB

- The hob must be installed by qualified personnel or technicians.
- The hob should not be mounted above cooling equipment, dishwashers and rotary dryers.
- All surfaces around the hob should be able to withstand the heat generated by the hob.
- Never use a steam cleaner to clean the hob.
- Do not use a silicon sealant to seal the appliance against the aperture. This will make it difficult to remove the hob from the aperture, particularly if it needs to be serviced.

3. Insert the hob into the cut out and position it correctly.

4. Tighten the screws to secure the hob to the worktop.

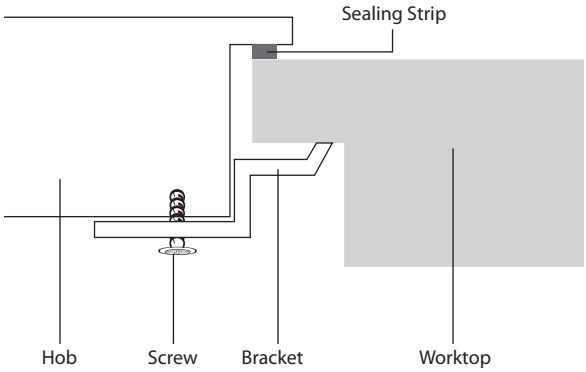

Do not over tighten the hob clamps as distortion of the hob may occur.

Connecting the Induction Hob to the Mains Power Supply

1. Remove the 2 screws A and push the top plate back and then lift it up.

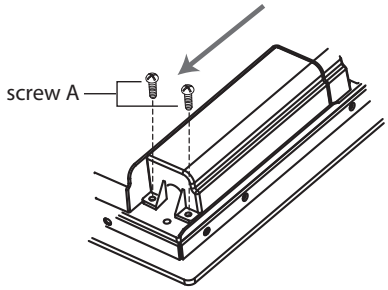

2. Insert the mains cable at the connection.

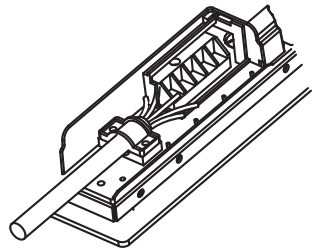

- The induction hob must be connected to the mains power only by a suitably qualified electrician. Check with an electrician whether the domestic wiring system is suitable without alterations.
- Before connecting the hob to the mains power supply, check that:
  1. The domestic wiring system is suitable for the power drawn by the hob.
  2. The voltage corresponds to the value shown on the rating plate.
  3. The mains cable sections can withstand the load specified on the rating plate.
- To connect the induction hob to the mains power supply, do not use adapters, reducers, or branching devices, as they can cause overheating and fire.
- The mains cable must not touch any hot parts and must be positioned so that its temperature will not exceed 75°C at any point.
- Check with an electrician whether your domestic wiring system is suitable without alterations.
- Any alterations must only be made by a qualified electrician.

The socket must be connected according to the relevant standard or connected to a single-pole cut-out. The method of connection is shown below:

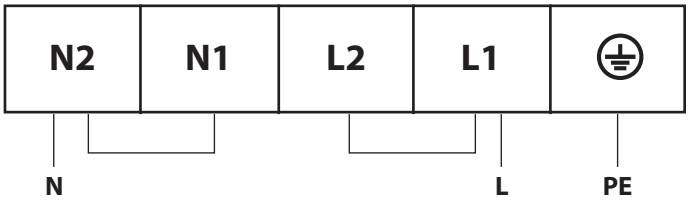

3×6 mm^2 / 3×2.5 mm^2

- This appliance must be earthed.
- For these connections a power lead of wire type HO5V2V2-F should be used.

GB

- If the mains cable is damaged and needs to be replaced, the operation must be carried out by a qualified person.
- If the induction hob is being connected directly to the mains an omnipolar circuit-breaker must be installed with a minimum opening of 3mm between contacts.
- The installer must ensure that the correct electrical connection has been made and that it is compliant with safety regulations.
- The mains cable must not be bent or compressed.
- The mains cable must be checked regularly and only replaced by a qualified person.

3. Fix the top plate.

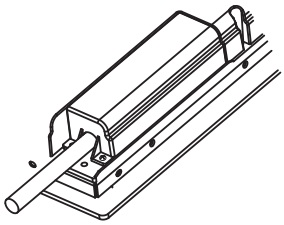

Pakke opp

Fjern all emballasje fra enheten. Ta vare på emballasjen. Ta hensyn til lokale forskrifter om avfallshåndtering hvis du må kaste den.

Følgende elementer er vedlagt:

NO

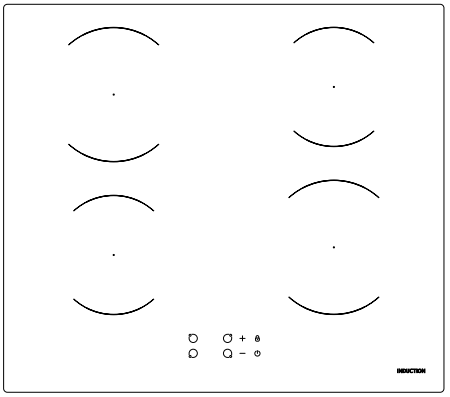

Hovedenhet

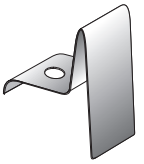

Braketter × 2

GB818/ M4*10-PFH-skrue × 2 for å feste braketten

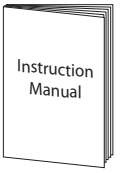

Instruksjonsmanual

* Alle bilder i denne bruksanvisningen er kun for illustrasjon – detaljene kan være annerledes på den enkelte enheten.

Produktoversikt

Sett ovenfra

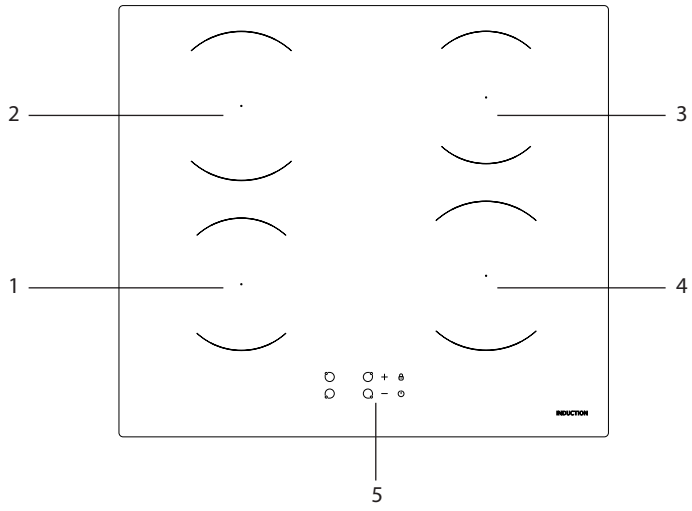

1. Maks. 1400 W sone
2. Maks. 1800 W sone
3. Maks. 1400 W sone
4. Maks. 1800 W sone
5. Kontrollpanel

NO

Kontrollpanel

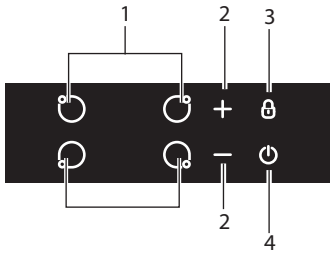

1. Varmesonekontroller
2. Kontroller for å regulere effekten
3. Kontrollås
4. PÅ/AV-kontroll

Noen ord om matlaging med induksjon

Induksjon er en avansert matlagingsteknologi. Den er sikker, effektiv og økonomisk, da den bruker elektromagnetiske vibrasjoner som utvikler varme direkte i kokekaret, i stedet for indirekte gjennom å varme opp en glassflate. Glassflaten blir bare varm fordi kokekaret til slutt varmer den opp.

Denne teknologien har en rekke fordeler fremfor tradisjonelle matlaging ved bruk av strålende energi:

- Det tar mye mindre tid å varme opp.
- Det er mye sikrere, da ingen varme skapes med mindre en egnet gryte plasseres på varmesonen.
- Det sparer energi, da varmen overføres uten tap.

Før du bruker den nye induksjonskoketoppen

- Les denne håndboken om bruk og installasjon, og legg spesielt merke til avsnittet «Sikkerhetsadvarsler».
- Fjern eventuell beskyttende film som fortsatt kan være igjen på induksjonskoketoppen.
- Bruk aldri dette apparatet til å varme opp rommet.

Velge riktige kokekar

- Bruk kun kokekar med en base egnet for induksjonsvarme.
- Se etter induksjonssymbolet på emballasjen eller på bunnen av kokekaret.
- Du kan sjekke om kokekaret er egnet ved å teste med en magnet. Beveg en magnet mot bunnen av kokekaret. Hvis den blir tiltrukket, er kokekaret egnet for induksjon.

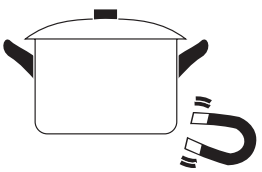

- Hvis du ikke har en magnet:
  1. Ha litt vann i kokekaret du vil teste.
  2. Følg trinnene under «Komme i gang med tilberedning».
  3. Hvis ⊔ ikke blinker på skjermen og vannet blir varmet opp, så fungerer kokekaret.
- Kokekar laget av følgende materialer er ikke egnet: rent rustfritt stål, aluminium eller kobber uten en magnetisk base, glass, tre, porselen, keramikk og steingods.

Ikke bruk kokekar med skarpe kanter eller rund bunn.

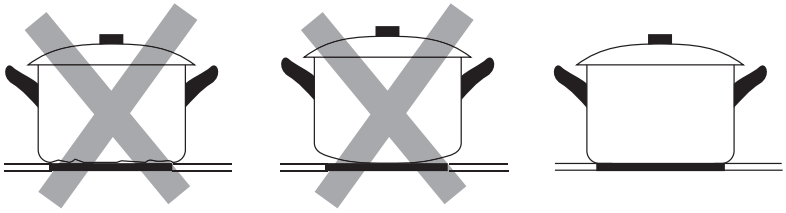

Kontroller at kjelebunnen er jevn, ligger flatt på glasset og har samme størrelse som varmesonen. Sett alltid kjelen midt på varmesonen.

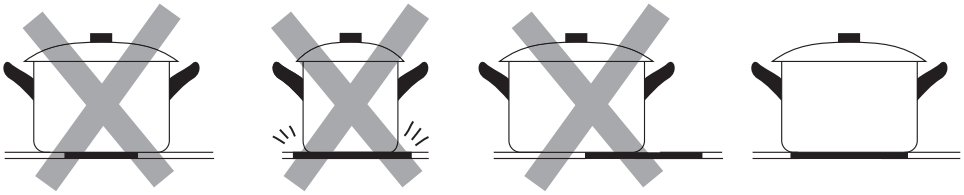

Løft alltid kjelene opp fra den keramiske koketoppen – ikke skyv dem, fordi dette kan ripe glasset.

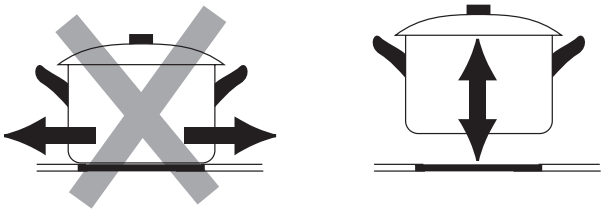

Bruke berøringskontrollene

Kontrollene reagerer på berøring – det er ikke nødvendig å trykke hardt på dem.

- Bruk den myke delen av fingertuppen.
- Du hører en tydelig tone hver gang en berøring registreres.
- Sørg for at kontrollene alltid er rene og tørre og ikke tildekket av en gjenstand (som f.eks. et redskap eller en klut). Selv en tynn vannfilm kan gjøre kontrollene vanskelige å bruke.

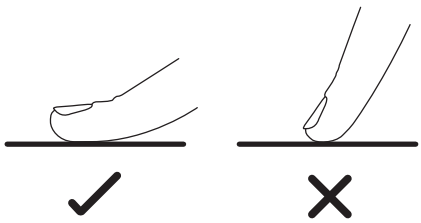

Bruk av induksjonskoketoppen

Komme i gang med tilberedning

1. Hold **PÅ/AV** ⏻-kontrollen inne i ca. 3 sekunder.

   Når du har slått den på, vil du høre et pip, og alle skjermene viser «–» eller «– –», noe som indikerer at induksjonskoketoppen har gått inn i ventemodus.

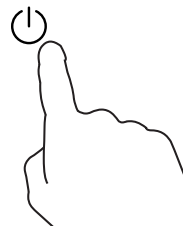

2. Sett en passende kjele på varmesonen du ønsker å bruke.

   Sørg for at kjelebunnen og overflaten av varmesonen er rene og tørre.

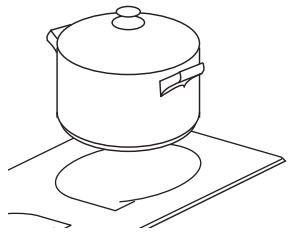

> ⚠ Ikke sett glovarme kjeler over kontrollpanelet, fordi dette kan føre til skade.

3. Trykk **varmesonekontrollen** til den varmesonen du satte pannen på.

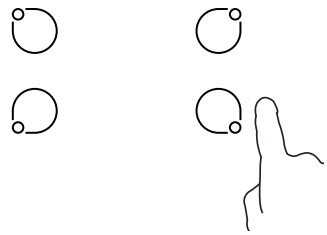

4. Velg en varmeinnstilling ved å trykke — - eller + -kontrollene til den valgte varmesonen.

   Hvis du ikke velger en effektinnstilling i løpet av ett minutt, slår induksjonskoketoppen seg automatisk av. Du må da starte på trinn 1 igjen.

   Du kan justere effektinnstillingen når som helst under tilberedningen.

Hvis skjermen blinker

betyr dette at:

- du ikke har plassert et kokekar på riktig varmesone, eller
- kokekaret du bruker er ikke egnet for induksjon, eller
- kokekaret er for lite eller ikke plassert på midten av varmesonen.

Induksjonskoketoppen kontrollerer til enhver tid om et kokekar er på plass.

Ingen varme produseres med mindre det er et egnet kokekar på kokesonen.

Skjermen slår seg automatisk av etter 2 minutter hvis det ikke står et egnet kokekar på den.

NO

Når tilberedningen er ferdig

1. **Slå av varmesonen** ved å trykke den tilhørende **varmesonekontrollen**, rull deretter ned den tilsvarende sonen til 0, eller berør — og + -kontrollerene sammen. Kontroller at skjermen viser 0.

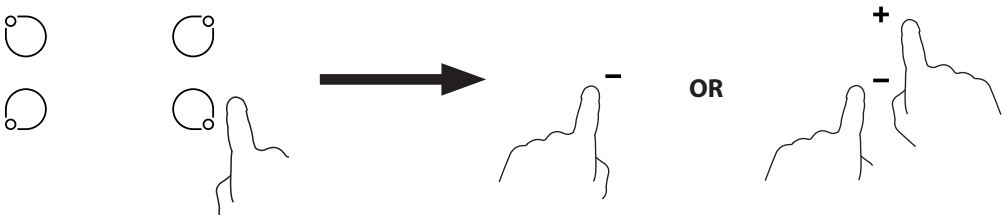

2. **Eller slå av hele induksjonskoketoppen** ved å trykke PÅ/AV ⏻-kontrollen.

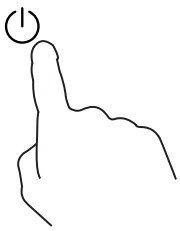

3. **Se opp for glovarme overflater**

   H blinker for å vise hvilken varmesone som er for varm å ta på. Tegnet forsvinner når overflaten er nedkjølt til en sikker temperatur.

Låse kontrollene

- Du kan låse kontrollene for å hindre utilsiktet bruk (f.eks. ved at barn kommer borti kontrollene og slår på varmesonene ved et uhell).
- Når kontrollene låses, deaktiveres alle kontrollene unntatt PÅ/AV ⏻.

Låse kontrollene

Berør 🔒 kontrollåsen. Tidsurindikatoren viser « L□ ».

NO

Låse opp kontrollene

1. Sørg for at den induksjonskoketoppen er slått på.
2. Berør og hold inne 🔒 låsekontrollen en stund.

⚠ Ikke lås kontrollene mens en varmesone er i bruk. I et nødsfall kan du alltid slå av induksjonskoketoppen med PÅ/AV ⏻-kontrollen.

Påvisning av små gjenstander

Når et kokekar som er av upassende størrelse eller ikke er magnetisk (f.eks. aluminium), eller et annet lite element (f.eks. en kniv, gaffel, nøkkel) ligger på koketoppen, går den automatisk i hvilemodus etter ett minutt. Viften vil fortsette å kjøle ned induksjonskoketoppen i ytterligere ett minutt.

Automatisk avslåing

Automatisk avslåing er en sikkerhetsbeskyttelsesfunksjon for induksjonskoketoppen. Hvis du skulle glemme å slå den av, vil den slås av automatisk. Standard virketid for ulike effektnivåer vises i tabellen nedenfor.

Effektnivå	1	2	3	4	5	6	7	8	9
Standardverdi tidsur (timer)	8	8	8	4	4	4	2	2	2

Når kokekaret tas av, stopper induksjonshetten straks oppvarming, og den slås av automatisk etter 2 minutter.

⚠ Personer med pacemaker bør rådføre seg med lege før enheten brukes.

Retningslinjer for tilberedning

Vær forsiktig når du steker, fordi olje og fett varmes hurtig opp. Olje og fett antennes spontant ved ekstremt høye temperaturer, og dette utgjør en alvorlig brannfare.

Tilberedningstips

- Reduser effektinnstillingen når maten nærmer seg kokepunktet.
- Bruk lokk for å redusere tilberedningstiden og spare energi ved å holde på varmen.
- Bruk så lite vann eller fett som mulig for å redusere tilberedningstiden.
- Start tilberedningen med en høy innstilling og reduser effektinnstillingen når maten er gjennomvarm.

Surre, koke ris

- Surringen foregår under kokepunktet, ved ca. 85 ˚C, idet bobler bare av og til stiger til overflaten av væsken som tilberedes. Dette er nøkkelen til velsmakende supper og møre stuinger fordi smaksegenskapene utvikler seg uten at maten blir overkokt. Du bør også koke sauser som er basert på egg og fortykket med mel, under kokepunktet.
- Enkelte oppgaver, bl.a. riskoking med absorpsjon av væske, kan kreve en høyere innstilling enn den laveste for å sikre at maten blir godt gjennomkokt på den anbefalte tiden.

Brune stek

Slik tilberedes saftige og velsmakende steker:

1. La kjøttet stå ved romtemperatur i omtrent 20 minutter før tilberedning.
2. Varm opp en stekepanne med tykk bunn.
3. Pensle kjøttet med olje på begge sider. Sprinkle litt olje i den varme pannen og senk kjøttet ned i den varme pannen.
4. Vend steken kun én gang under tilberedning. Den nøyaktige steketiden avhenger av stekens tykkelse og hvor gjennomstekt du liker den. Tiden kan variere fra ca. 2 til ca. 8 minutter per side. Trykk på steken for å måle hvor godt stekt den er – jo fastere den føles, desto mer «godt stekt» er den.
5. La steken hvile på en varm tallerken noen få minutter for å gjøre den mørere til servering.

Steking med omrøring

1. Velg en induksjonskompatibel wok med flat bunn eller en stor stekepanne.
2. Gjør klar alle ingrediensene og utstyret. Steking med omrøring skal ta kort tid. Hvis du tilbereder større kvanta, er det best å steke i flere omganger.
3. Varm stekepannen på forhånd og tilsett et par spiseskjeer olje.
4. Tilbered kjøttet først, og sett det til side mens det holdes varmt.
5. Stek grønnsakene med omrøring. Når de er varme og fortsatt sprø, justeres varmesonen til en lavere innstilling før kjøttet legges tilbake i stekepannen og sausen settes til.
6. Rør varsomt i ingrediensene til de er gjennomstekt.
7. Server umiddelbart.

Effektinnstillinger

Innstillingene nedenfor er kun retningslinjer. De nøyaktige innstillingene avhenger av en rekke faktorer, inkludert kokekar og mengde som tilberedes. Eksperimenter med induksjonskoketoppen for å finne innstillinger som passer best for deg.

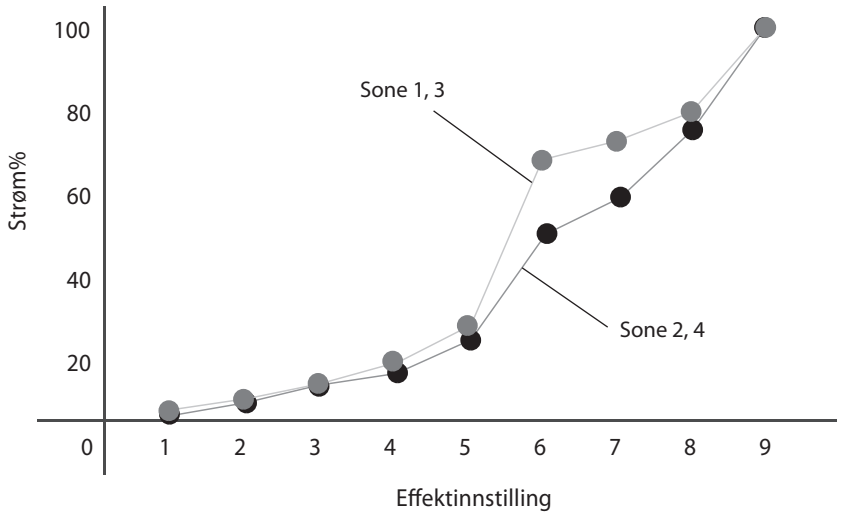

Effektinnstilling	Passer til
1 - 2	• varsom oppvarming av mindre mengder mat • smelte sjokolade, smør og mat som lett brenner seg fast • forsiktig surring • langsom oppvarming
3 - 4	• oppvarming • hurtig surring • koke ris
5 - 6	• pannekaker
7 - 8	• sautering • koke pasta
9	• steking med omrøring • bruning • koke opp suppe • koke vann

Rengjøring og vedlikehold

Hva?	Hvordan?	Viktig!
Daglig smuss på glassplaten (fingeravtrykk, merker og rester etter søl fra matvarer som ikke inneholder sukker)	1. Slå av strømmen til induksjonskoketopp. 2. Bruk et rengjøringsmiddel for induksjonskoketopper mens glasset fortsatt er varmt (men ikke glovarmt!) 3. Gjør glasset rent og tørk det av med en ren klut eller tørkepapir.	• Når strømmen til induksjonskoketoppen er avslått, virker ikke indikatorene for «varm overflate», men varmesonene kan fortsatt være glovarme! Vær ekstremt forsiktig. • Kraftige skuresvamper, enkelte nylonskuresvamper og grove/ skurende rengjøringsmidler kan ripe glasset. Undersøk alltid etiketten for å forsikre deg om at rengjøringsmidlet eller skuresvampen er passende. • Rengjøringsrester må aldri etterlates på den keramiske koketoppen: glasset kan bli skjoldet.
Boilovers, melts, and hot sugary spills on the glass	Slike rester må umiddelbart fjernes med en fiskespade, sparkelkniv eller barberbladskrape som passer for glasskoketopper, men vær forsiktig i nærheten av hete varmesoneoverflater: 1. Slå av strømmen til induksjonskoketopp. 2. Hold bladet eller verktøyet i en 30° vinkel og skrap matrestene eller sølet bort til et kjølig område på den induksjonskoketoppen. 3. Fjern matrestene eller sølet med en oppvaskklut eller et tørkepapir. 4. Gjenta trinn 2 til 3 i «Daglig smuss på glassplaten» ovenfor.	• Fjern flekker etter overkok, drypp og sukkersøl snarest mulig. Hvis slike rester størkner på glasset, kan flekkene bli vanskelig å fjerne, og de kan i verste fall skade glassoverflaten permanent. • Fare for kutt: Når sikkerhetsdekslet er trukket tilbake, er bladet i skrapen skarpt som et barberblad. Verktøyet må brukes ekstremt forsiktig og oppbevares trygt og utilgjengelig for barn.
Matrester på berøringskontrollene	1. Slå av strømmen til induksjonskoketopp. 2. Tørk opp sølet 3. Bruk en fuktig rengjøringssvamp eller -klut til å rengjøre området med berøringskontrollene. 4. Tørk av området fullstendig med et tørkepapir.	• Induksjonskoketoppen kan pipe eller slå seg av, og berøringskontrollene fungerer kanskje ikke så lenge det er væske på dem. Sørg for at området med berøringskontrollene er tørt før du slår på induksjonskoketoppen igjen.

Råd og tips

Problem	Mulige årsaker	Dette kan gjøres
Induksjonskoketoppen kan ikke slås på.	Ingen strøm.	Sørg for at induksjonskoketoppen er koblet til stikkontakten og er påslått. Kontroller om strømmen er borte i området hvor du bor. Hvis du har kontrollert alt, og problemet vedvarer, må du tilkalle en kvalifisert tekniker.
Berøringskontrollene virker ikke.	Kontrollene er låst.	Frigjør kontrollene. Se anvisninger i avsnittet «Bruke induksjonskoketoppen».
Berøringskontrollene er vanskelige å betjene.	Det kan skyldes en tynn vannfilm over kontrollene eller at du bruker bare fingerspissen når du berører kontrollene.	Sørg for at området med berøringskontrollene alltid er tørt, og bruk den myke delen av fingertuppen når du berører kontrollene.
Glasset har fått riper.	Kokekar med skarpe kanter. Det er brukt grove skuresvamper eller andre rengjøringsprodukter som er frarådet.	Bruk kokekar med flat og jevn bunn. Se «Velge riktige kokekar». Se «Rengjøring og vedlikehold».
Noen kokekar lager sprake- eller klikkelyder.	Dette kan være forårsaket av kokekarets utforming (lag av forskjellige metaller som vibrerer annerledes).	Dette er normalt for induksjonskokekar og er ikke tegn på en feil.
Induksjonskoketoppen lager en lav summing når den brukes med høy varme.	Dette er forårsaket av induksjonsteknologien.	Dette er normalt, men støyen bør roe ned eller forsvinne helt når du redusere varmeinnstillingen.
Viftestøy kommer fra induksjonskoketoppen.	En kjølevifte som er innebygd i induksjonskoketoppen har slått seg på for å hindre at elektronikken blir overopphetet. Den kan fortsette å kjøre selv etter at du har slått av induksjonskoketoppen.	Dette er normalt og du trenger ikke gjøre noe. Ikke slå av strømmen til induksjonskoketoppen mens viften er i gang.
Kokekar blir ikke varme, og ⊔ vises på skjermen.	Induksjonskoketoppen kan ikke oppdage kokekaret, da det ikke er egnet for induksjon. Induksjonskoketoppen kan ikke oppdage kokekaret, fordi det er for lite for varmesonenn, eller det ikke er plassert på midten.	Bruk kokekar som er egnet for induksjon. Se delen «Velge riktige kokekar». Sett kokekaret på midten, og sørg for at basen passer til størrelsen på varmesonen.
En induksjonskoketopp eller en varmesone har slått seg av uventet, et pip høres og en feilkode vises (vanligvis som veksler mellom ett eller to sifre i tidtakerskjermen).	Teknisk feil.	Skriv ned bokstavene og tallene til feilen, slå av strømmen til induksjonskoketopp ved stikkontakten, og ta kontakt med en kvalifisert tekniker.

Visning av feil og undersøkelse

Hvis det skjer noe unormalt ved bruk, vil induksjonskoketoppen automatisk gå inn i beskyttende modus og vise en beskyttende kode. (se tabellen nedenfor)

Beskyttende kode	Mulige årsaker	Dette kan gjøres
F3-F9, FA, FC, FD	Temperatursensorfeil	Tilkall en kvalifisert tekniker.
E1/E2	Unormal spenning	Vennligst kontroller om strømforsyningen er normal. Slå på at strømforsyningen er normal.
E3/E4	Høy temperatur	Vent til temperaturen kommer tilbake til normal. Berør **PÅ/AV**-kontrollen for å starte enheten på nytt.
E5/E6		

Forsøk aldri å demontere enheten selv.

NO

Spesifikasjoner

Modell	**MINDHOB19E**
Merkespenning	220 – 240V~
Merkefrekvens	50 Hz
Totale mål (H x B × D)	60 x 590 x 520 mm
Strømforbruk	6400 W

Funksjoner og spesifikasjoner kan endres uten varsel.

Produktetikett

	Symbol	Verdi	Enhet
Modell	-	MINDHOB19E	-
Type komfyr	-	Innebygd koketopp	-
Antall varmesoner og/eller områder	-	4 soner	-
Varmeteknologi (induksjonsvarmesoner og varmeområder, strålende varmesoner, solide plater)	-	Induksjonsvarmesoner	-
For sirkulære varmesoner eller områder: diameter til nyttig flateareal per elektrisk oppvarmet varmesone, avrundet til nærmeste 5 mm	Ø	Sone 1: 16,0 Sone 2: 18,0 Sone 3: 16,0 Sone 4: 18,0	cm
For ikke-sirkulære varmesoner eller områder: lengden og bredden til nyttig flateareal per elektrisk oppvarmet varmesone eller område, avrundet til nærmeste 5 mm	L W	N/A	cm
Energiforbruk per varmesone eller område beregnes per kg	EC elektrisk matlaging	Sone 1: 200,3 Sone 2: 173,3 Sone 3: 185,9 Sone 4: 180,0	Wh/kg
Energiforbruk for komfyren beregnes per kg	EC elektrisk komfyr	184,9	Wh/kg
Ventemodus/avslått	Ps/Po	0,35	W
Verdiene er testet og beregnet i henhold til forskrift EU66–2014.			

Installasjon

Klargjøring av arbeidsflaten

Skjær ut arbeidsflaten i henhold til målene i tegningen nedenfor.

Av hensyn til installasjonen og bruken, må det gjenstå en materialbredde på minst 5 cm rundt utskjæringen.

Påse at materialet i arbeidsflaten er minst 30 mm tykt. Materialet i arbeidsflaten må tåle varmen fra koketoppen uten å bli deformert. Avstanden mellom koketoppen og overskapet må være minst 50 cm.

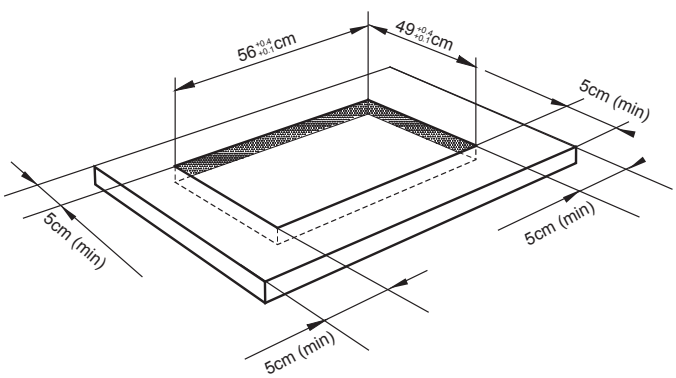

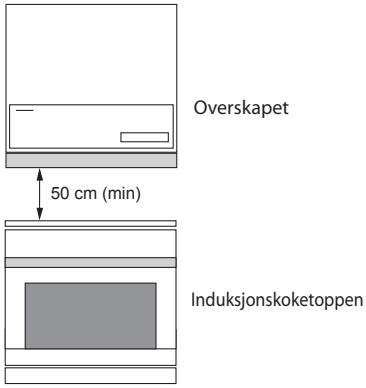

Sørg for god ventilasjon

Påse at den keramiske koketoppen er godt ventilert og at verken luftinntak eller luftutslipp er blokkert. Denne koketoppen krever god ventilasjon med frisk, avkjølt luft for å fungere fullt ut. Undersiden av koketoppen må ha direkte og ubegrenset ventilasjonsforbindelse med rommet den er installert i. Følg kravene nedenfor.

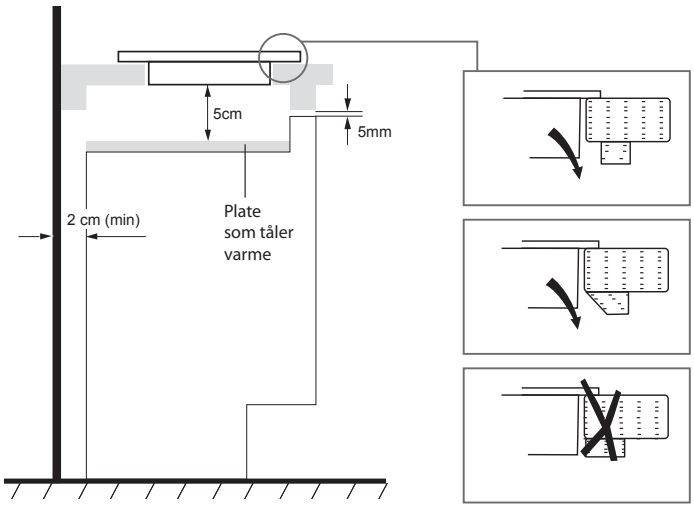

Det er ventilasjonsåpninger langs ytterkanten av koketoppen. **DU MÅ** kontrollere at disse åpningene ikke blokkeres av arbeidsflaten når du setter koketoppen på plass.

Montere festebrakettene

Klargjør et stabilt, jevnt underlag (bruk emballasjen) for enheten.

1. Snu koketoppen opp ned, legg den på et mykt underlag og fest brakettene i hullene som er laget for dem. **IKKE** stram skruene ennå.

2. Bruk forseglingsbånd rundt kanten av koketoppen.

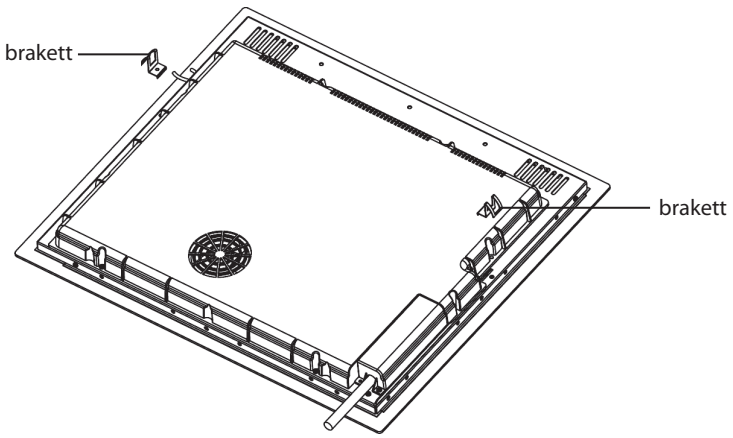

NO

- Koketoppen må installeres av kvalifiserte personer eller teknikere.
- Koketoppen må ikke monteres over kjøleutstyr, oppvaskmaskiner og roterende tørkemaskiner.
- Alle overflater rundt koketoppen må tåle varmen som genereres av koketoppen.
- Koketoppen må aldri rengjøres med damp.
- Ikke bruk et silikonbasert forseglingsmiddel for å tette apparatet mot åpningen. Dette vil gjøre det vanskelig å fjerne koketoppen fra åpningen, f.eks. hvis det blir behov for service.

3. Sett koketoppen inn i utskjæringen, og sett den riktig på plass.

4. Trekk til skruene for å feste koketoppen til benkeplaten.

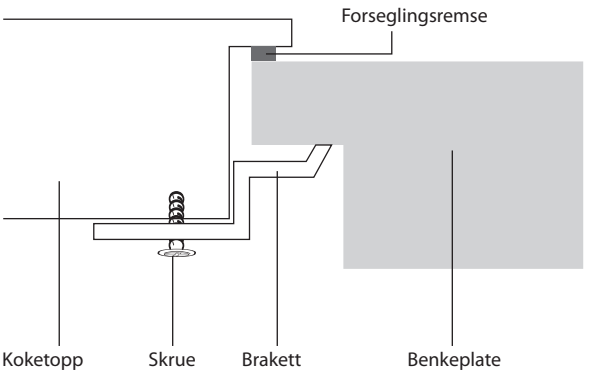

Ikke stram på klemmene på platetoppen for mye, da forvrengning av koketoppen kan forekomme.

Koble induksjonskoketoppen til strømnettet

1. Fjern de 2 skruene A, skyv toppplaten tilbake, og løft den deretter opp.

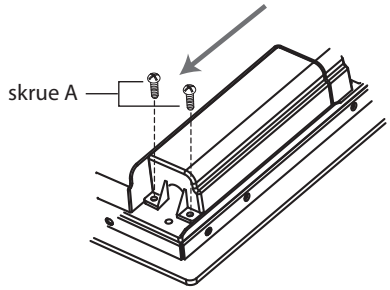

2. Sett strømkabelen inn i kontakten.

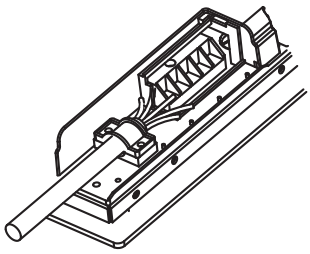

NO

- Induksjonskoketoppen må kun kobles til strømnettet av en kvalifisert elektriker. Forhør deg med en elektriker om husets elektriske installasjon egner seg uten endringer.
- Før du kobler koketoppen til strømnettet, må du kontrollere at:
  1. Husets elektriske installasjon er egnet for strømmen som koketoppen krever.
  2. Spenningen tilsvarer verdien som vises på typeskiltet.
  3. Alle deler av strømkabelen tåler belastningen angitt på typeskiltet.
- Når du kobler induksjonskoketoppen til strømnettet, må du ikke bruke adaptere, reduksjonsstykke, eller forgreningsenheter, da dette kan føre til overoppheting og brann.
- Strømkabelen må ikke berøre varme deler. Den må plasseres slik at temperaturen ikke vil overstige 75 ˚C på noe punkt.
- Forhør deg med en elektriker om husets elektriske installasjon egner seg uten endringer.
- Endringer må kun utføres av en kvalifisert elektriker.

Kontakten må tilkobles i henhold til relevant standard eller kobles til en enpolet sikring.
Metoden for tilkobling vises under:

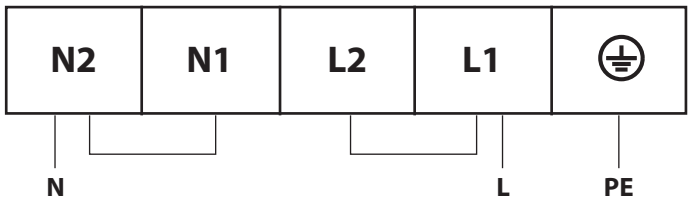

$3 \times 6\ mm^2$ / $3 \times 2.5\ mm^2$

- Dette apparatet må jordes.
- Denne forbindelsen krever en strømledning av typen HO5V2V2-F.

NO

- Hvis strømledningen er skadet og må byttes ut, må dette gjøres av en kvalifisert person.
- Hvis induksjonskoketoppen kobles direkte til strømnettet, må det installeres en sikring som avbryter alle poler og som har et mellomrom på minimum 3mm mellom kontaktene.
- Installatøren må garantere at forbindelsene er riktig utført og at de er i samsvar med sikkerhetsforskriftene.
- Strømledningen må ikke bøyes eller klemmes.
- Strømledningen må kontrolleres regelmessig og kun skiftes ut av en kvalifisert person.

3. Skru på dekkplaten.

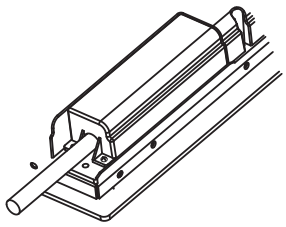

Uppackning

Avlägsna allt förpackningsmaterial. Behåll förpackningen. Om du gör dig av med den, gör så i enlighet med lokala regler.

Följande delar medföljer:

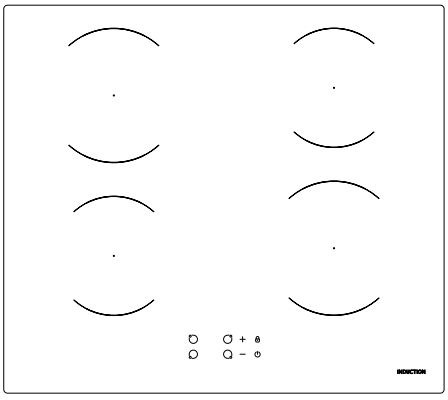

Huvudenhet

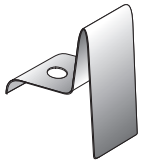

Konsoler × 2

GB818 / M4*10-PFH skruv × 2 för att fästa konsolen.

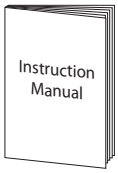

Instruktionsbok

SE

* Alla bilder i användarinstruktionerna är endast till som referens. Se din enhet för de faktiska detaljerna.

Produktöversikt

Vy ovanifrån

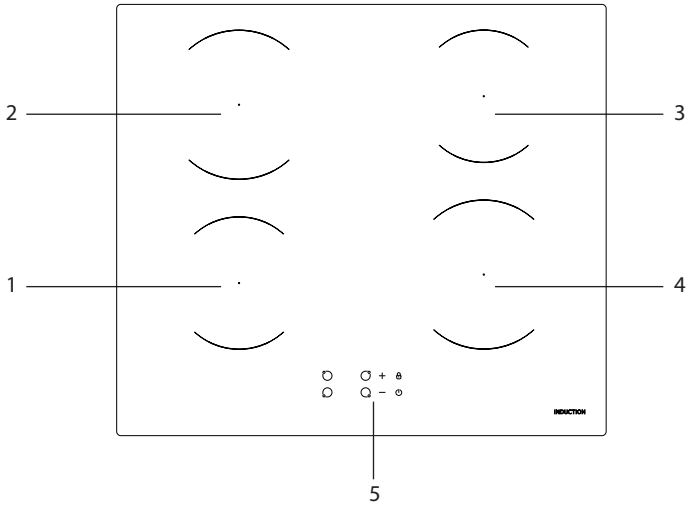

1. Max. 1400 W zon
2. Max. 1800 W zon
3. Max. 1400 W zon
4. Max. 1800 W zon
5. Kontrollpanel

SE

Kontrollpanel

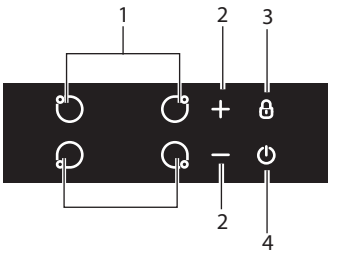

1. Val av kokzonskontroller
2. Effektregleringskontroll
3. Knapplåskontroll
4. PÅ/AV-kontroll

En kommentar angående induktionsmatlagning

Induktionsmatlagning är en avancerad matlagningsteknik. Det är säkert, effektivt och ekonomiskt eftersom det fungerar med elektromagnetiska vibrationer vilket genererar värme direkt i kastrullen, snarare genom indirekt uppvärmning av glasytan. Glaset blir varmt för att kastrullen så småningom värms upp.

Denna teknik har ett antal fördelar jämfört med traditionell strålningsenergi-matlagning:

- Uppvärmningstider är mycket snabbare.
- Säkrare eftersom ingen uppvärmning sker om inte en lämplig kastrull placeras på matlagningszonen.
- Sparar energi, eftersom värmen överförs utan förlust.

Innan den nya induktionshällen används

- Läs igenom denna instruktion/manual och var särskilt uppmärksam på sektionen ”Säkerhetsvarningar”.
- Ta bort eventuell skyddsfilm som fortfarande kan finnas kvar på induktionshällen.
- Använd aldrig apparaten för att värma rummet.

Välja rätt köksredskap

- Använd bara kokkärl med en botten lämpad för induktionsmatlagning.
- Leta efter induktionssymbol på förpackningen eller på undersidan av kokkärlet.
- Du kan kontrollera om din köksutrustning är lämplig genom att utföra ett magnettest. Flytta en magnet mot botten av kokkärlet. Om den är tilldragande är kokkärlet lämpligt för induktion.

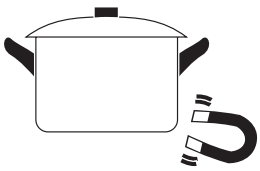

- Om du inte har en magnet:
  1. Häll lite vatten i kokkärlet du vill kontrollera.
  2. Följ anvisningarna under ”Starta matlagning”.
  3. Om ⊔ inte blinkar i displayen och vattnet värms, är kokkärlet lämpligt.
- Grytor gjorda av följande material är inte lämpliga: äkta rostfritt stål, aluminium eller koppar utan en magnetbas, glas, trä, porslin, keramik och lergods.

Använd inte köksredskap med ojämna kanten eller ojämn botten.

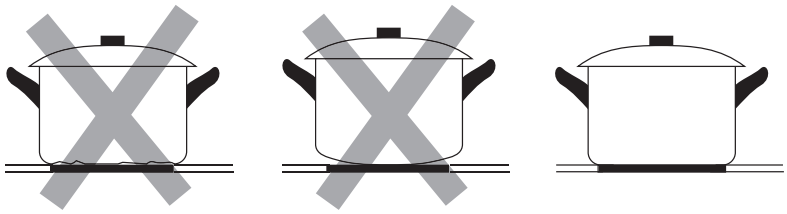

Se till att botten på kokkärlet är jämnt, ligger plant mot glaset och är i samma storlek som tillagningszonen. Centrera alltid kokkärlet på tillagningszonen.

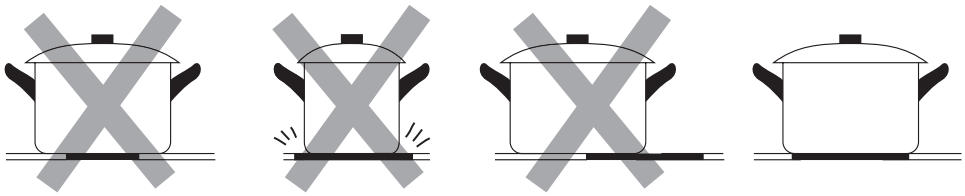

Lyft alltid bort kokkärl från keramikhällen – dra inte eftersom det kan repa glaset.

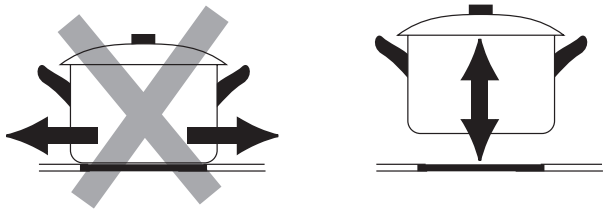

Använda touchkontrollerna

Kontrollerna svarar på beröring, så du behöver inte använda något tryck.

- Använd fingertoppen.
- Du hör en ljudsignal varje gång som en beröring registreras.
- Se till att kontrollerna alltid är rena och torra, och att det inte finns några föremål (t.ex. ett redskap eller en trasa) som täcker dem. Även en tunn film med vatten kan göra att kontrollerna blir svåra att hantera.

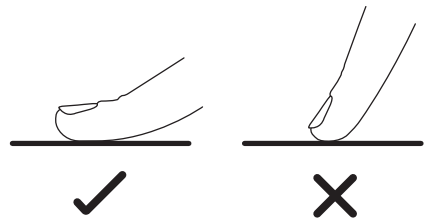

Använda induktionshällen

Börja tillagningen

1. Tryck på kontrollen **PÅ/AV** ⏻ i ca 3 sekunder.

   När du slår på den hörs ett pip och alla displayer visar ″ - ″ eller ″ - - ″, vilket indikerar att induktionshällen är i viloläge.

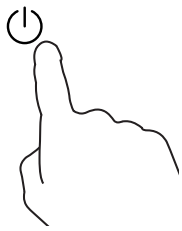

SE

2. Placera ett lämpligt kokkärl på tillagningszonen som du vill använda.

   Se till att botten på kokkärlen och ytan på tillagningszonen är rena och torra.

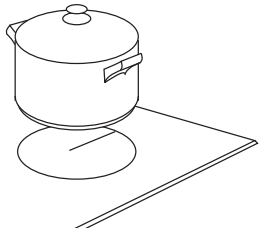

> ⚠ Placera inte heta stekpannor på kontrollpanelen eftersom det kan orsaka skador.

3. Tryck på **val av kokzonskontroll** på den valda kokzon som grytan står på.

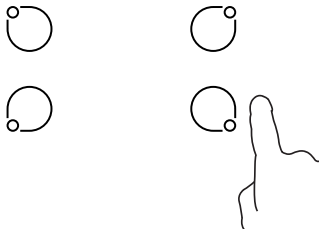

4. Välj värme genom att trycka på — eller + -kontrollerna på vald matlagningszon.

   Om du inte väljer en värmeinställning inom 1 minut kommer induktionshällen automatiskt stängas av. Du måste börja om igen från steg 1.

   Du kan ändra värmeinställningen när som helst under tillagningen.

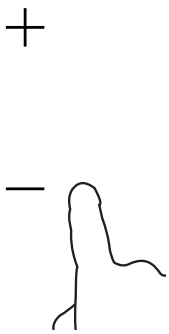

Om displayen blinkar

Detta innebär att:

- du har inte placerat ett kokkärl på rätt matlagningszon eller,
- kokkärlet du använder inte är lämplig tför induktionsmatlagning eller,
- kokkärlet är för litet eller inte centrerat på matlagningszonen.

Induktionshällen kontrollerar kontinuerligt närvaron av ett kokkärl.

Ingen uppvärmning sker om det inte finns ett lämpligt kokkärl på matlagningszonen.

Displayen stängs av automatiskt efter 2 minuter om ingen lämplig gryta placeras på den.

SE

När du avslutat tillagningen

1. **Stäng av kokzonen** genom att trycka på **val av kokzonskontroll** på kokzonen, och bläddra sedan ner till motsvarande zon på 0 eller tryck på kontrollerna — och + samtidigt. Kontrollera att displayen visar 0.

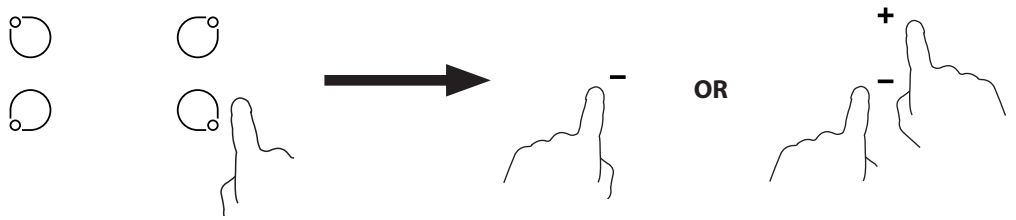

2. **Eller, stäng av hela hällen** genom att vidröra PÅ/AV ⏻-kontrollen.

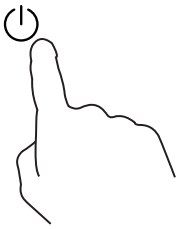

3. **Se upp med heta ytor**

   H kommer att blinka för att visa vilken tillagningszon som är för het för att vidröras. Den försvinner när ytan svalnat till en säker temperatur.

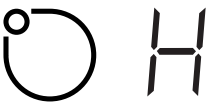

Låsning av kontrollerna

- Du kan låsa kontrollera för att förhindra oavsiktlig användning (exempelvis barn som oavsiktligt slår på tillagningszonerna).
- När kontrollerna är låsta, är alla kontroller förutom PÅ/AV ⏻ avaktiverade.

Låsa kontrollerna

1. Vidrör 🔒 knapplåskontrollen. Timerindikatorn visar "LO".

Låsa upp kontrollerna

1. Kontrollera att induktionshällen är påslagen.
2. Vidrör och håll kvar 🔒 knapplåskontrollen en stund.

⚠ Lås inte kontrollerna när en tillagningszon används. Vid nödfall kan du alltid stänga av induktionshällen med PÅ/AV ⏻-kontrollen.

Detektering av små föremål

När ett olämpligt eller icke-magnetiskt kokkärl (t.ex. aluminium) eller andra små objekt (t.ex. kniv, gaffel, nycklar) finns på hällen, går den automatiskt in i viloläge efter 1 minut. Fläkten kommer fortsätta nedkylning av induktionshällen i ytterligare 1 minut.

Automatiskt avstängningsskydd

Automatisk avstängning är ett säkert skydd för din induktionshäll. Om du glömmer att stänga av den kommer den att stängas av automatiskt. Den normala arbetstiden för olika nivåer visas i tabellen nedan.

Effektnivå	1	2	3	4	5	6	7	8	9
Standardarbetstid (timmar)	8	8	8	4	4	4	2	2	2

När kokkärlet har tagits bort kommer induktionshällen att stoppa uppvärmningen omedelbart och stängs av automatiskt efter 2 minuter.

⚠ Personer med pacemaker bör rådgöra med sin läkare innan användning av enheten.

Riktlinjer för tillagning

Var försiktig vid stekning eftersom olja och fett värms upp snabbt. Vid mycket höga temperaturer kan olja och fett antändas spontant, vilket utgör en allvarlig brandsrisk.

Tillagningstips

- När maten börjar koka, sänk temperaturen.
- Använd ett lock för att minska tillagningstiden och spara energi genom att behålla värmen.
- Minimera mängden vätska eller fett för att minska tillagningstiden.
- Starta tillagningen på en hög inställning och sänk inställningen när maten har blivit tillräckligt uppvärmd.

SE

Sjuda, koka ris

- Sjudning sker under kokpunkten, runt 85 ˚C, när bubblorna börja stiga mot ytan i den kokande vätskan. Detta är nyckeln till smakrika soppor och mjuka stuvningar eftersom smaken utvecklas utan att maten överkokas. Du bör också koka äggbaserade och mjölredda såser under kokpunkten.
- Vissa uppgifter, inklusive kokning av ris med absorbtionsmetoden kan kräva en högre inställning än den lägsta inställningen för att garantera att maten kokas ordentligt på den rekommenderade tiden.

Bryna stekar

Tillagning av saftiga och smakrika stekar:

1. Låt köttet stå i rumstemperatur i ungefär 20 minuter innan tillagning.
2. Hetta upp en stekpanna med kraftig botten.
3. Smörj in båda sidorna på steken med olja. Häll en liten mängd med olja i den heta pannan och sänk sedan ned köttet i den heta pannan.
4. Vänd steken endast en gång under tillagningen. Exakt tillagningstid beror på stekens tjocklek och hur vällagad du vill ha den. Tiden varierar mellan 2-8 minuter per sida Tryck på steken för att avgöra hur tillagad den är - ju fastare den känns desto mer genomstekt är den.
5. Låt steken vila på en varm tallrik i några minuter för att den ska bli mörare innan servering.

För wokning

1. Välj en induktionskompatibel flatbottnad wok eller en stor stekpanna.
2. Ha alla ingredienser och utrustning redo. Fräsning bör ske snabbt. Vid tillagning av stora kvantiteter, tillaga maten i flera mindre omgångar.
3. Värm upp en stekpanna lätt och tillsätt två matskedar olja.
4. Tillaga allt kött först och lägg åt sidan och håll varmt.
5. Fräs grönsakerna. När de är varma men fortfarande krispiga, sänk tillagningszonen till en lägre nivå och återför köttet till stekpannan och lägg till såsen.
6. Rör försiktigt i ingredienserna för att se till att de blir genomvarma.
7. Servera direkt.

Värmeinställningar

Inställningarna nedan är endast riktlinjer. Den exakta inställningen beror på flera olika faktorer, inklusive dina köksredskap och mängden som du tillagar. Experimentera med induktionshällen för att hitta de inställningar som bäst passar dig.

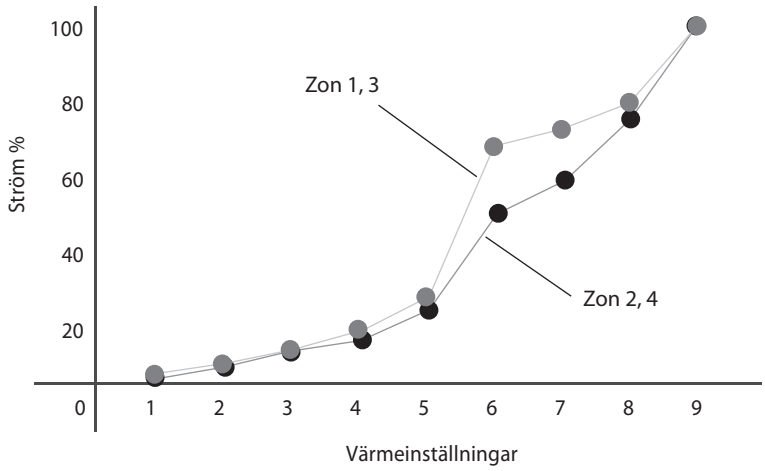

Värmeinställningar	Lämplighet
1 - 2	• försiktig värmning av mindre mängd livsmedel • smälta choklad, smör och livsmedel som bränns lätt • försiktig sjudning • långsam värmning
3 - 4	• återuppvärmning • snabb sjudning • koka ris
5 - 6	• pannkakor
7 - 8	• sautera • koka pasta
9	• fräsning • bryna • koka upp soppa • koka vatten

SE

Rengöring och underhåll

Vad?	Hur?	Viktigt!
Daglig nedsmutsning på glas (fingeravtryck, märken, kvarvarande fläckar av mat eller sockerfritt spill på glaset)	1. Stäng av strömmen till induktionshällen. 2. Tillför rengöringsmedel för induktionshällen medan glaset fortfarande är varmt (inte hett!). 3. Skölj och torka torrt med en ren trasa eller hushållspapper.	• När strömmen till induktionshällen är avstängd, kommer det inte att visas någon indikering för ”het yta” men tillagningszonen kan fortfarande vara het! Var mycket försiktig. • Kraftig svampar, vissa nylon kökssvampar och sträva/ slipande rengöringsmedel kan repa glaset. Läs alltid på etiketten för att kontrollera om rengöringsmedlet eller svampen är lämplig. • Lämna aldrig kvar städrester på en keramiska hällen: glaset kan bli fläckat.
Överkok, smält och hett utspillt socker på glaset	Ta bort dessa omedelbart med en stekspade, palettkniv eller rakbladskrapa som är lämplig för glashällar men var försiktig med tillagningzonernas ytor: 1. Stäng av strömmen till induktionshällen. 2. Håll bladet eller redskapet i 30° vinkel och skrapa smutsen eller spillet till en kall yta på induktionshällen. 3. Ta bort smutsen eller spillet med en disktrasa eller hushållspapper. 4. Följ steg 2 till 3 för ”daglig nedsmutsning på glas” ovan.	• Ta bort fläckar av smälta, sockrade livsmedel eller spill så snart som möjligt. Om det lämnas kvar på glaset kan det bli svårt att ta bort det och även permanent skada glasytan. • Risk för skärsår: med säkerhetsskyddet tillbakadraget, bladet i en skrapa är rakbladsvasst. Använd försiktig och förvara den alltid på en säker plats utom räckhåll för barn.
Spill på touchkontrollerna	1. Stäng av strömmen till induktionshällen. 2. Sug upp spillet 3. Torka av touchkontrollområdet med en ren fuktig svamp eller trasa. 4. Torka området hel torrt med hushållspapper.	• Induktionshällen kan avge en ton eller stänga av sig själv och touchkontrollerna kanske inte fungerar om det kommer vätska på dem. Se till att torka av touchkontrollområdet innan induktionshällen slås på igen.

SE

Tips och råd

Problem	Möjlig orsak	Vad ska göras
Induktionshällen kan inte slås på.	Ingen ström.	Se till att induktionshällen är ansluten till elnätet och att den är påslagen. Kontrollera om det finns ström i uttagen i ditt hem eller i området. Om du har kontrollerat allting och problemet kvarstår, ring en kvalificerad tekniker.
Touckontrollerna reagerar inte.	Kontrollerna är låsta.	Lås upp kontrollerna. Se sektionen ”Använda din induktionshäll” för instruktioner.
Touchkontrollerna är svåra att hantera.	Det kan finnas en tunn film med vatten över kontrollerna, du måste använda fingertoppen när du vidrör kontrollerna.	Se till att touchkontrollområdet är torrt och använd fingertoppen när du vidrör kontrollerna.
Glaset har blivit repat.	Ojämna kanter på redskapen. Olämpliga, slipande kökssvampar eller rengöringsprodukter har använts.	Använd redskap med plan och jämna bottnar. Se "Välja rätt redskap". Se "Rengöring och underhåll".
Vissa kokkärl avger sprakande eller klickande ljud.	Detta kan orsakas av konstruktionen av ditt kokkärl (skikt av olika metaller vibrerar annorlunda).	Detta är normalt för induktionsköksredskap och tyder inte på något fel.
Induktionshällen avger ett lågt surrande ljud när den används inställd på hög värme.	Detta orsakas av tekniken för induktion.	Detta är normalt, men ljudet bör bli svagare eller försvinna helt när du minskar värmeläget.
Fläktljud hörs från induktionshällen.	En kylfläkt inbyggd i din induktionshäll har slagits på för att förhindra att elektroniken överhettas. Det kan fortsätta att vara igång även efter att du har stängt av induktionshällen.	Detta är normalt och kräver ingen åtgärd. Slå inte av strömmen till induktionshällen när fläkten är igång.
Kokkärl blir inte varma och ⌴ visas i displayen.	Induktionshällen kan inte upptäcka kokkärlet eftersom det inte är lämpligt för matlagning med induktion. Induktionshällen kan inte upptäcka pannan eftersom den är för liten för kokzonen eller inte korrekt centrerad på den.	Använd kokkärl lämpliga för induktion. Se "Välja rätt redskap". Centrera kokkärlet och se till att dess bas överensstämmer med storleken på kokzonen.
Induktionshällen eller en kokzon har stängts av oväntat, ett pip hörs och en felkod visas (vanligen omväxlande med en eller två siffror i timerdisplayen).	Tekniskt fel.	Vänligen notera felets bokstäver och siffror, slå av strömmen till hällen vid eluttaget och kontakta en kvalificerad tekniker.

SE

Feldisplay och inspektion

Om något onormalt händer vid drift kommer induktionshällen automatiskt gå in i skyddsläge och visa en skyddskod. (se figur nedan)

Skyddskod	Möjlig orsak	Vad ska göras
F3-F9, FA, FC, FD	Temperaturgivarfel	Kontakta en kvalificerad tekniker.
E1/E2	Onormal spänning	Vänligen kontrollera om strömförsörjningen är normal. Slå på strömmen efter att strömförsörjningen är normal.
E3/E4	Hög temperatur	Vänta tills temperaturen återgår till normal. Tryck på kontrollen **PÅ/AV** för att starta om enheten.
E5/E6		

Försök aldrig ta isär enheten själv.

Specifikationer

Modell	**MINDHOB19E**
Märkspänning	220 – 240V~
Märkfrekvens	50 Hz
Yttermått (H x B x D)	60 x 590 x 520 mm
Strömförbrukning	6400 W

Funktioner och specifikationer är tillbörliga att ändras utan förbehåll.

Produktblad

	Symbol	Värde	Enhet
Modell	-	MINDHOB19E	-
Typ av häll	-	Inbyggd häll	-
Antal kokzoner och/eller fält	-	4 zoner	-
Uppvärmningsteknik (induktionskokzoner och kokfält, strålvärmezoner, fasta plattor)	-	Induktionskokzoner	-
För cirkulära kokzoner eller fält: diameter användbar yta per elektriskt uppvärmd kokzon, avrundad till närmaste 5 mm	Ø	Zon 1: 16,0 Zon 2: 18,0 Zon 3: 16,0 Zon 4: 18,0	cm
För icke-cirkulära kokzoner eller fält: längd och bredd på användbar yta per elektriskt uppvärmd kokzon, avrundad till närmaste 5 mm	L W	N/A	cm
Energiförbrukning per kokzon eller fält per kg	EC elektrisk matlagning	Zon 1: 200,3 Zon 2: 173,3 Zon 3: 185,9 Zon 4: 180,0	Wh/kg
Energiförbrukning för hällen beräknat per kg	EC elektrisk häll	184,9	Wh/kg
Standby/ström av	Ps/Po	0,35	W
Värdena är testade och beräknade enligt förordning EU66-2014.			

SE

Installation

SE

Förbereda arbetsytan

Såga ur bänkskivan enligt följande mått som visas på ritningen nedan.

För installation och användning måste ett avstånd på minst 5 cm lämnas runt utsågningen.

Se till att tjockleken på bänkskivan är minst 30 mm. Använd en värmetålig bänkskiva för att undvika deformation som orsakas av värmen från hällen. Minimiavstånd mellan hällen och skåpet måste vara minst 50 cm.

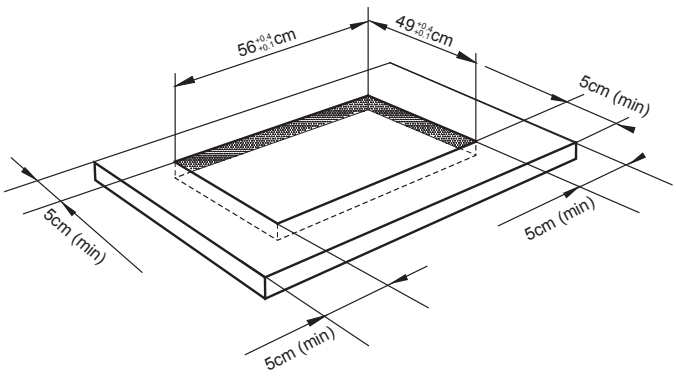

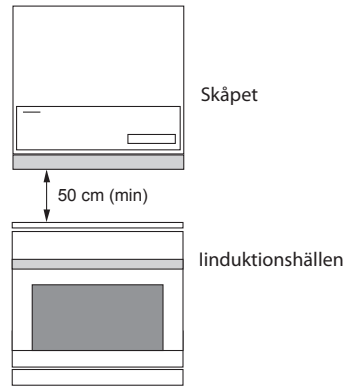

Garantera adekvat ventilation

Se alltid till att den keramiska spishällen är väl ventilerad och att luftintaget och utblåset inte är blockerat. Denna häll kräver en adekvat tillförsel av frisk, kall luft för att fungera fullt ut. Basen på hällen måste ha direkt obegränsad ventilation till rummet där hällen är installerad. Följ kraven nedan:

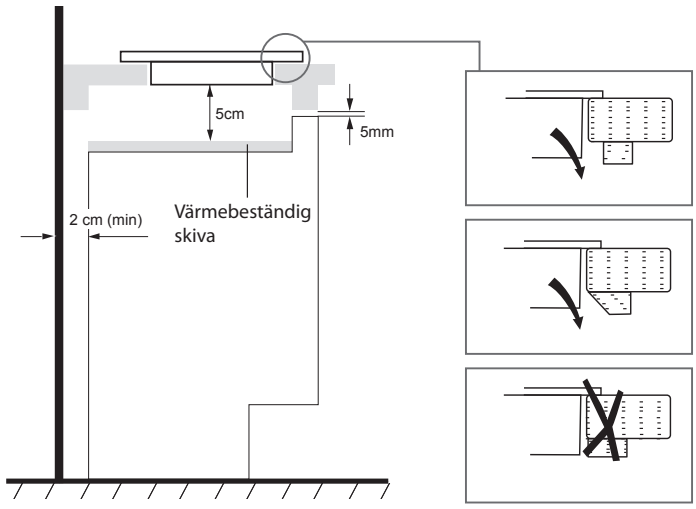

Det finns ventilationshål runt utsidan av hällen. **DU MÅSTE** se till att dessa hål inte blockeras av arbetstoppen när du placerar hällen på plats.

Fästa fästkonsolerna

Enheten bör placeras på en stabil och mjuk yta (använd förpackningen).

1. Vänd hällen ovansida nedåt, placera på en mjuk ytan och fäst konsolera i de avsedda hålen. **Dra INTE** åt skruvarna i detta läge.

2. Fäst förseglingsremsa runt kanten på hällen.

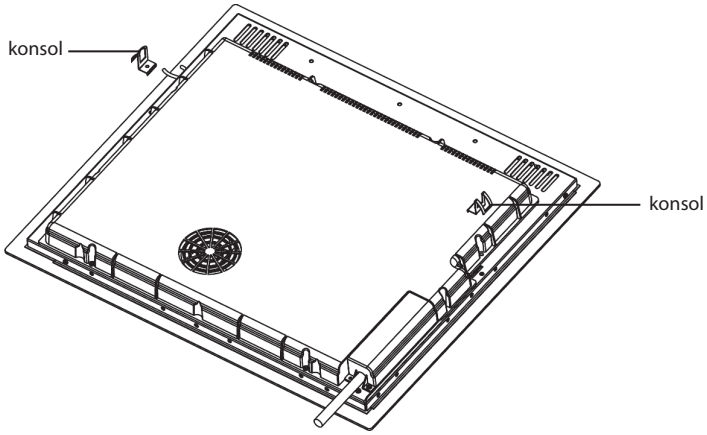

- Hällen måste installeras av en kvalificerad person eller tekniker.
- Hällen får inte monteras ovanför kylutrustning, diskmaskiner och roterande torkanläggningar.
- Alla ytor runt hällen skall kunna stå emot värmen som genereras av hällen.
- Använd aldrig ångrengörare för att rengöra hällen.
- Använd inte silikontätning för att täta apparaten mot öppningen. Detta kommer att göra det svårt att ta bort hällen från hålet, särskilt om den behöver service.

3. Sätt in hällen i facket och placera den på rätt sätt.

4. Dra åt skruvarna som håller fast hällen i bänkskivan.

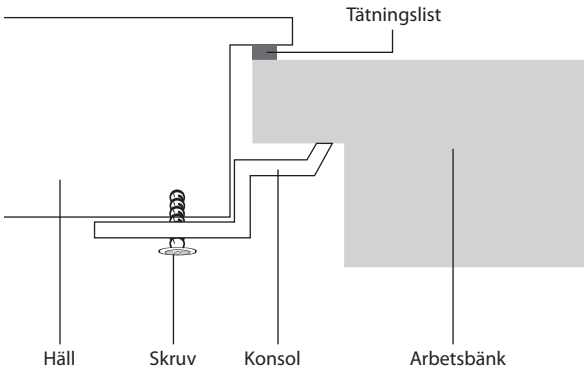

Dra inte åt hällens skruvar eftersom snedvridning av hällen kan uppstå.

Ansluta induktionshällen till elnätet

1. Ta bort de två skruvarna A och skjut den övre plattan uppåt och lyft sedan upp den.

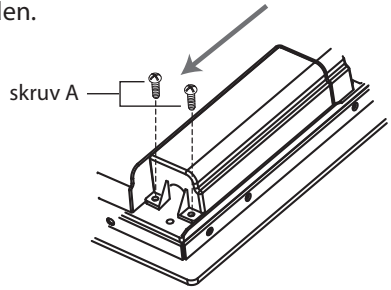

2. Sätt i nätsladden vid anslutningen.

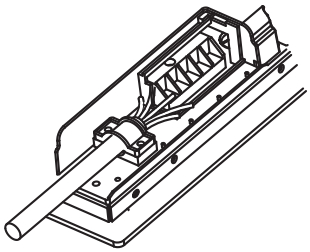

SE

- Induktionshällen får endast anslutas till elnätet av behörig elektriker. Kontrollera med en elektriker om ledningarna är lämpliga utan ändringar.
- Före anslutning av hällen till elnätet, kontrollera att:
  1. Ledningarna är lämpliga för den effekt som hällen förbrukar.
  2. Spänningen motsvarar det värde som anges på märkskylten.
  3. Nätkabeln tål belastningen som anges på märkskylten.
- För att ansluta hällen till elnätet ska du inte använda adaptrar, övergångar eller förgreningar, eftersom de kan orsaka överhettning och brand.
- Nätkabeln får inte vidröra varma delar och ska placeras så att dess temperatur inte överstiger 75 ˚C vid något tillfälle.
- Kontrollera med en elektriker om ledningarna är lämpliga utan ändringar.
- Eventuella ändringar skall endast utföras av en behörig elektriker.

Uttaget måste anslutas enligt gällande standard eller anslutas till en enpolig brytare. Förfarande för anslutning visas nedan:

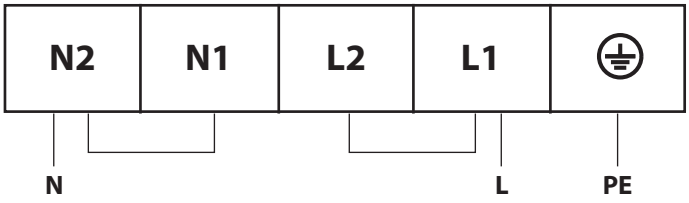

$3 \times 6\ mm^2$ / $3 \times 2{,}5\ mm^2$

- Denna enhet måste jordas.
- För dessa anslutningar skall ledningstypen HO5V2V2-F användas.

- Om nätsladden är skadad och måste bytas ut, måste åtgärden utföras av en kvalificerad person.
- Om induktionshällen ansluts direkt till elnätet måste en om omnipolär kretsbrytare installeras med ett minsta mellanrum på 3mm mellan kontakterna.
- Installatören måste se till att korrekt elektrisk anslutning gjorts och att den uppfyller säkerhetsbestämmelserna.
- Elkabeln får inte böjas eller klämmas.
- Elkabeln måste kontrolleras regelbundet och endast bytas av en kvalificerad person.

SE

3. Fäst topplattan.

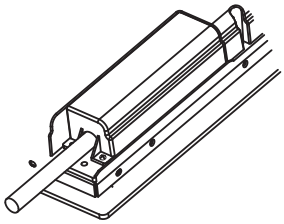

Pakkauksesta purkaminen

Poista kaikki pakkausmateriaali laitteesta. Säilytä pakkaus. Jos hävität pakkauksen, tee se paikallisten säädösten mukaisesti.

Seuraavat nimikkeet kuuluvat toimitukseen:

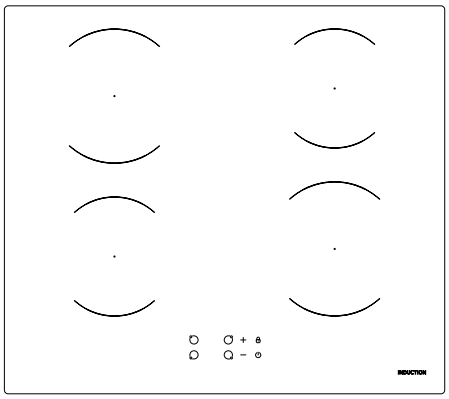

Päälaite

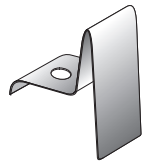

Pidike × 2

GB818/ M4*10-PFH -ruuvi × 2 kiinnikkeen kiinnittämiseen

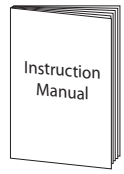

Käyttöopas

* Kaikki tämän käyttöoppaan kuvat ovat vain viitteellisiä; katso todelliset tiedot omasta laitteestasi.

Tuotteen yleiskatsaus

Näkymä päältä

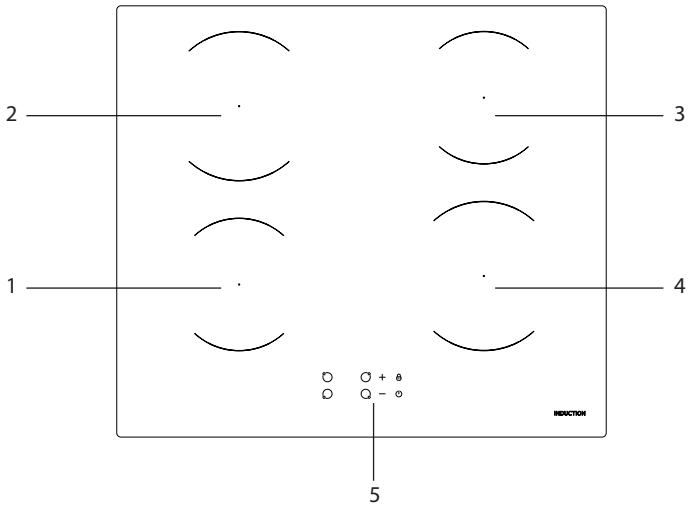

1. Maks. 1 400 W:n alue
2. Maks. 1 800 W:n alue
3. Maks. 1 400 W:n alue
4. Maks. 1 800 W:n alue
5. Ohjauspaneeli

FI

Ohjauspaneeli

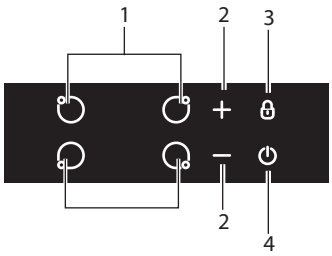

1. Ruoanvalmistusalueen valitsinohjaimet
2. Tehonsäätöohjaimet
3. Näppäinlukon ohjain
4. ON/OFF-ohjain

Huomautuksia induktiokypsentämisestä

Induktiokypsennys on kehittynyt kypsennysteknologia. Se on turvallinen, tehokas ja taloudellinen teknologia, joka perustuu sähkömagneettiseen värähtelyyn, jos tuottaa kuumuuden suoraan pannuun sen sijaan, että kuumuus syntyisi epäsuorasti lasipintaa kuumentamalla. Lasi kuumenee vain, koska pannu sen lopulta kuumentaa.

Tällä teknologialla on lukuisia hyötyjä verrattuna perinteiseen säteilyenergiakypsennykseen:

- Kuumennus tapahtuu paljon nopeammin.
- Turvallisempi, koska kuumennusta ei tapahdu, jollei sopivaa pannua ole asetettu kuumennusalueelle.
- Säästää energiaa, koska kuumuus siirtyy ilman menetystä.

Ennen uuden induktiolieden käyttöä

- Lue tämä ohje/asennusopas kiinnittäen erityistä huomiota ”Turvallisuusvaroitukset”-osaan.
- Poista kaikki induktioliedessä mahdollisesti vielä olevat suojakalvot.
- Älä koskaan käytä laitetta huoneen lämmittimenä.

Oikeiden ruoanvalmistusvälineiden valinta

- Käytä ainoastaan ruoanvalmistusvälineitä, joiden pohja on sopiva induktiokypsennykselle
- Katso onko pannun pakkauksessa tai pohjassa induktiosymboli.
- Voit tarkistaa ruoanvalmistusvälineen sopivuuden suorittamalla magneettitestin. Siirrä magneettia kohti pannun pohjaa. Jos vetovoima on havaittavissa, pannu on sopiva induktioliedelle.

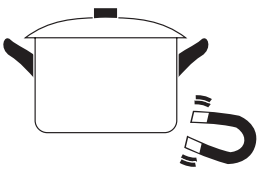

- Jos sinulla ei ole magneettia:
  1. Lisää hieman vettä pannuun, jonka haluat tarkistaa.
  2. Noudata kohdan ”Kypsennyksen aloittaminen”.
  3. Jos ⌴ ei vilku näytössä ja vesi kuumenee, pannu on sopiva.
- Seuraavista materiaaleista valmistetut ruoanvalmistusvälineet eivät ole sopivia: puhdas ruostumaton teräs, alumiini tai kupari ilman magneettista pohjaa, lasi, puu, posliini, keramiikka ja fajanssi.

Älä käytä ruoanvalmistusvälineitä, joissa on rosoiset reunat tai kaareva pohja.

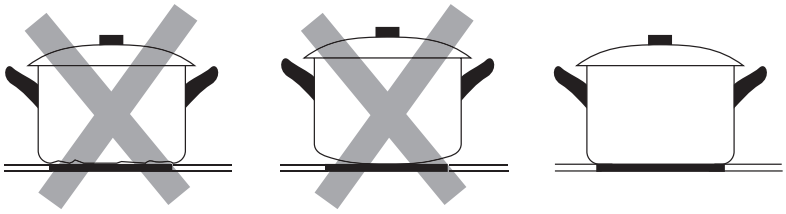

Varmista, että pannun pohja on tasainen, ja että se on tiiviisti kiinni lasipinnassa ja on saman kokoinen kuin ruoanvalmistusalue. Keskitä pannu aina ruoanvalmistusalueella.

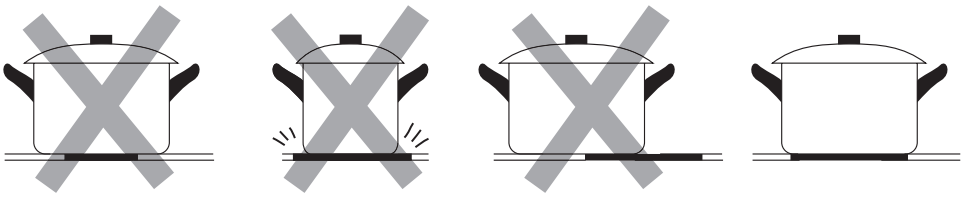

Nosta aina pannut pois keraamiselta liedeltä - älä liu'uta, se voi naarmuttaa lasia.

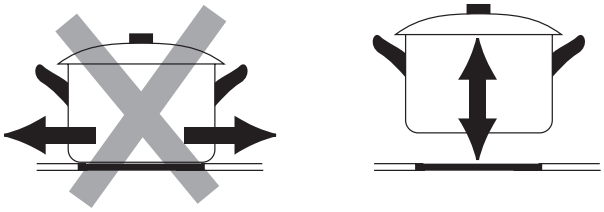

Kosketusohjainten käyttö

Ohjaimet vastaavat kosketukseen, joten niitä ei tarvitse painaa kovaa.

- Käytä koko sormenpäätä.
- Joka kerta, kun kosketus rekisteröidään, kuuluu ääni.
- Varmista, että ohjaimet ovat aina puhtaita ja kuivia, ja etteivät mitkään esteet peitä niitä (esim. keittiövälineet tai liinat). Ohutkin vesikalvo voi tehdä ohjaimien käytöstä vaikeaa.

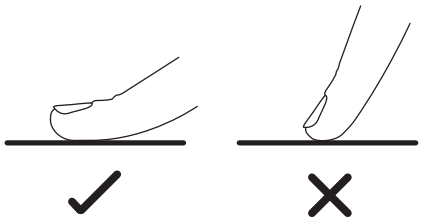

Induktiolieden käyttö

Kypsentämisen aloitus

1. Kosketa **PÄÄLLE/POIS** ⏻-ohjainta noin 3 sekuntia.

   Kun kytket lieden päälle, kuuluu äänimerkki, ja kaikissa näytöissä näkyy ″ – ″ tai ″ – – ″, mikä ilmaisee, että induktioliesi on siirtynyt valmiustilaan.

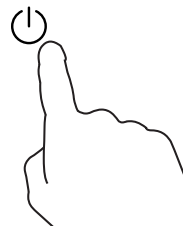

2. Aseta sopivan kokoinen pannu käytettävälle ruoanvalmistusalueelle.

   Varmista, että pannun pohja ja ruoanvalmistusalueen pinta ovat puhtaita ja kuivia.

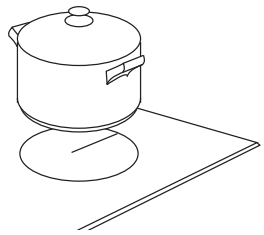

> ⚠ Älä aseta kuumia pannuja ohjauspaneelille, se voi aiheuttaa vahinkoa.

3. Kosketa **sen valitun ruoanvalmistusalueen valintaohjainta**, jolle asetit kattilan.

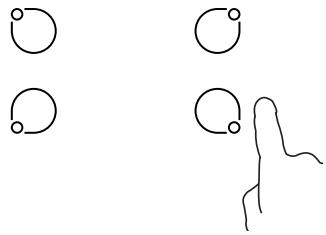

4. Valitse kuumuusasetus koskettamalla halutun ruoanvalmistusalueen — tai + ohjaimia.

   Jos et valitse kuumuusasetusta 1 minuutin aikana, induktioliesi kytkeytyy automaattisesti pois päältä. Sinun on aloitettava alusta vaiheesta 1.

   Voit muuttaa kuumuusasetusta milloin tahansa ruoanlaiton aikana.

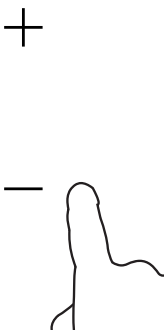

Jos näytössä vilkkuu

Se tarkoittaa, että:

- et ole asettanut pannua oikealle kypsennysalueelle tai
- käyttämäsi pannu ei ole sopiva kypsentämiseen induktioliedellä tai
- pannu on liian pienen tai sitä ei ole keskitetty oikein kypsennysalueelle.

Induktioliesi tarkkaillee jatkuvasti pannun läsnäoloa.

Kuumennusta ei tapahdu, jos kuumennusalueella ei ole sopivaa pannua.

Näyttö kytkeytyy automaattisesti pois päältä 2 minuutin kuluttua, jos sopivaa kattilaa ei ole asetettu sille.

Kun olet lopettanut ruoanlaiton

1. **Kytke ruoanvalmistusalue pois päältä** koskettamalla **ruoanvalmistusalueen valintaohjainta**, vieritä sitten alas vastaavaa aluetta kohtaan 0 tai kosketa — ja + ohjaimia yhdessä. Varmista, että näytössä 0.

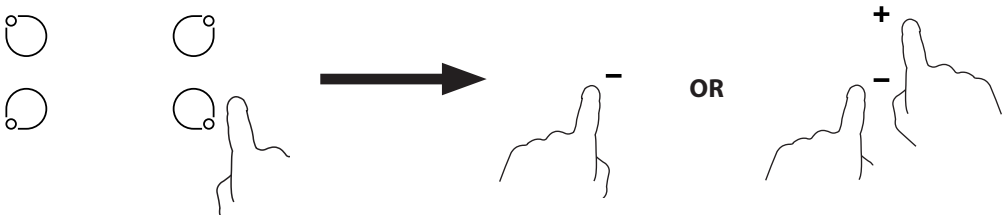

2. **Tai kytke koko liesitaso pois päältä** koskettamalla PÄÄLLE/POIS ⏻ -ohjainta.

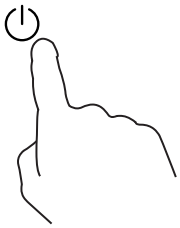

3. **Varo kuumia pintoja**

   H vilkkuu osoittaen, mikä ruoanvalmistusalue on liian kuuma koskettaa. Merkkivalo sammuu, kun pinta on jäähtynyt turvalliseen lämpötilaan.

FI

Ohjaimien lukitseminen

- Voit lukita ohjaimet estääksesi niiden tahattoman käytön (esim. estääksesi lapsia kytkemästä ruoanvalmistusalueita vahingossa päälle).
- Kun ohjaimet on lukittu, kaikki ohjaimet, paitsi POIS/PÄÄLLE ⏻ -ohjain, ovat pois päältä.

Ohjaimien lukitseminen

Kosketa 🔒-näppäinlukko-ohjainta. Ajastimen ilmaisin näyttää "L□".

Ohjaimien lukituksen avaaminen

1. Varmista, että induktioliesi on kytketty päälle.
2. Kosketa ja pidä 🔒-näppäinlukko-ohjainta painettuna hetken.

⚠

Älä lukitse ohjaimia, kun kypsennysalue on käytössä.. Hätätilassa voit aina kytkeä induktiolieden pois päältä PÄÄLLE/POIS ⏻ -ohjaimella.

Pienten kohteiden tunnistaminen

Kun sopimattoman kokoinen tai ei-magneettinen pannu (esim. alumiininen) tai jokin muu pieni esine (esim. veitsi, haarukka, avain) on jätetty liedelle, liesi siirtyy automaattisesti valmiustilaan 1 minuutin kuluttua. Tuuletin jatkaa induktiolieden jäähdyttämistä vielä 1 minuutin ajan.

Automaattinen sammutussuojaus

Automaattinen sammutus kuuluu induktiolieden turvaominaisuuksiin. Jos joskus unohdat sammuttaa lieden, se sammuu automaattisesti. Oletustoiminta-ajat eri tehotasoilla näkyvät seuraavassa taulukossa.

Tehotaso	1	2	3	4	5	6	7	8	9
Oletustyöskentelyajastin (tunti)	8	8	8	4	4	4	2	2	2

Kun kattila on poistettu, induktioliesi lopettaa kuumentamisen heti ja kytkeytyy pois päältä automaattisesti 2 minuutin kuluttua.

⚠

Henkilöiden, joilla on sydämentahdistin, tulee neuvotella lääkärin kanssa ennen tämän laitteen käyttöä.

Ruoanvalmistusohjeita

Ole varovainen sekoittaessasi, sillä öljy ja rasva kuumentuvat hyvin nopeasti. Erittäin korkeissa lämpötiloissa öljy ja rasva syttyvät itsestään, mikä muodostaa vakavan tulipalovaaran.

Ruoanvalmistusvihjeitä

- Kun ruoka alkaa kiehua, pienennä lämpötila-asetusta.
- Kannen käyttö lyhentää kypsennysaikaa ja säästää energiaa säilyttämällä kuumuuden.
- Minimoi nesteen tai rasvan määrää kypsennysajan lyhentämiseksi.
- Aloita kypsennys korkealla asetuksella ja pienennä asetusta, kun ruoka on läpikuuma.

Hiljalleen kiehuttaminen, riisin keittäminen

- Hiljalleen kiehuttaminen tapahtuu kiehumispisteen alapuolella, noin 85˚C-asteessa, kun kuplia kohoaa silloin tällöin keittonesteen pintaan. Se on avain herkullisiin keittoihin ja mureisiin muhennoksiin, koska maut kehittyvät kypsentämättä ruokaa liikaa. Myös munapohjaisia ja jauhoilla suurustettuja kastikkeita kannatta valmistaa kiehumispisteen alapuolella.
- Jotkut tehtävät, kuten riisin keittäminen imeyttämismenetelmällä, voivat vaatia matalinta korkeamman lämpötilan, jotta varmistetaan että ruoka kypsyy kunnolla suositellussa ajassa.

Ruskistettu pihvi

Mehukkaiden, maukkaiden pihvien kypsentäminen:

1. Anna lihan lämmetä huoneenlämmössä noin 20 minuuttia ennen kypsentämistä.
2. Kuumenna raskas paistinpannu.
3. Sivele pihvi molemmin puolin öljyllä. Pirskota pieni määrä öljyä kuumalle paistinpannulle ja laske liha kuumalle pannulle.
4. Käännä pihvi vain kerran kypsentämisen aikana. Tarkka kypsentämisaika riippuu pihvin paksuudesta ja sen kypsennysasteesta. Aika voi vaihdella 2–8 minuuttia per puoli. Paina pihviä kokeillaksesi kuinka kypsä se on - mitä lujemmalta se tuntuu, sen kypsempi pihvi on.
5. Jätä pihvi muutamaksi minuutiksi lämpimään antaaksesi sen asettua ja tulla mureaksi ennen tarjoilua.

Sekoittaen kypsennys

1. Valitse induktiokypsennykseen sopiva tasapohjainen wokki- tai paistinpannu.
2. Kokoa kaikki ainekset ja välineet valmiiksi. Sekoittamalla kypsennys tulee tehdä nopeasti. Kypsennettäessä suuria määriä, ruoka kannattaa kypsentää useina pieninä annoksina.
3. Esikuumenna pannu nopeasti ja lisää kaksi ruokalusikallista öljyä.
4. Kypsennä ensi kaikki liha ja aseta sivuun ja pidä lämpimänä.
5. Kypsennä vihannekset sekoittaen. Kun ne ovat kuumia, mutta vielä rapeita, kierrä kypsennysalue alemmalle asetukselle, lisää liha pannuun ja sen jälkeen kastike.
6. Sekoita aineksia varovasti varmistaaksesi, että ne kypsyvät läpikotaisin.
7. Tarjoile heti.

Kuumuusasetukset

Seuraavat asetukset ovat vain ohjeellisia. Tarkka asetus riippuu useista tekijöistä, mukaan lukien ruoanvalmistusastiasta ja kypsennettävästä määrästä. Kokeile induktioliedellä löytääksesi itsellesi sopivat asetukset.

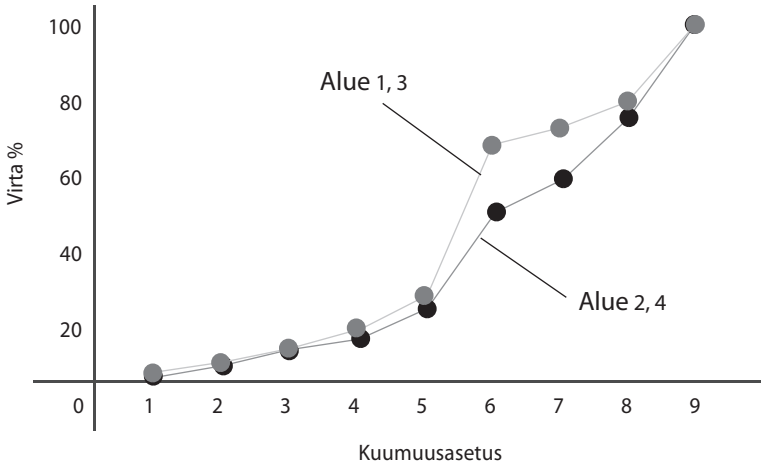

FI

Kuumuusasetus	Sopivuus
1 - 2	• varovainen, pienten ruokamäärien lämmitys • suklaan, voin ja helposti palavien ruokien sulatus nopeasti • hiljalleen kiehuttaminen • hidas lämmitys
3 - 4	• uudelleenlämmitys • nopea kiehuttaminen • riisin keittäminen
5 - 6	• pannukakut
7 - 8	• ruskistaminen • pastan keittäminen
9	• sekoittaen kypsennys • ruskistus • keiton kiehauttaminen • veden kiehuttaminen

Puhdistus ja kunnossapito

Mitä?	Miten?	Tärkeää!
Lasin jokapäiväinen likaantuminen (sormenjäljet, tahrat, ruoantähteet tai muut kuin sokeriroisketahrat lasilla)	1. Kytke induktiolieden virta pois päältä. 2. Levitä induktiolieden puhdistusainetta vielä lämpimälle lasille (mutta ei kuumalle) 3. Huuhtele ja pyyhi kuivaksi puhtaalla liinalla tai paperipyyhkeellä.	• Kun induktiolieden virta on kytketty pois päältä, ”kuuma pinta”-varoitusta ei ole näkyvissä, vaikka ruoanvalmistusalue voi yhä olla kuuma! Ole hyvin varovainen. • Raskaaseen käyttöön tarkoitetut puhdistusvillat, jotkut nailonpuhdistusvillat ja karkeat/hiovat puhdistusaineet voivat naarmuttaa lasia. Tarkista aina tuoteselosteesta onko puhdistusaine tai puhdistusvilla sovelias. • Älä koskaan jätä puhdistusainejäämiä keraamiselle liedelle: lasi voi tahriintua.
Ylikiehumiset, sulamiset, ja kuumat sokeripitoiset vuodot lasilla	Poista nämä välittömästi fileointiveitsellä, palettiveitsellä tai keraamisen induktiolieden lasin keraamiselle lasille sopivalla partateräkaapimella, mutta varoen kuumia ruoanlaittoalueiden pintoja: 1. Kytke induktiolieden virta pois päältä. 2. Pidä terää tai keittiövälinettä 30° kulmassa ja kaavi lika tai roisketahrat induktiolieden viileälle alueelle. 3. Puhdista lika tai ruoantähteet tiskirätillä tai paperipyyhkeellä. 4. Noudata edellä olevan ”Lasin jokapäiväinen likaantuminen”-luvun vaiheita 2–3.	• Poista sulaneiden ja sokeripitoisten ruokien tai roisketahrojen jäämät niin pian kuin mahdollista. Jos ne pääsevät jäähtymään lasille, niiden poistaminen on vaikeaa, ja ne voivat jopa vahingoittaa lasipintaa pysyvästi. • Viiltovaara: kun suojus on vedetty pois, kaapimen terä on partaveitsenterävä. Käytä sitä erittäin varovasti ja säilytä sitä turvallisesti lasten ulottumattomissa.
Roisketahrat kosketusohjaimissa	1. Kytke induktiolieden virta pois päältä. 2. Liota roisketahraa 3. Pyyhi sitten ohjausalue puhtaalla kostealla sienellä tai liinalla. 4. Pyyhi alue täysin kuivaksi paperipyyhkeellä.	• Induktioliedestä voi kuulua merkkiääni tai se voi sammua itsestään, eivätkä kosketusohjaimet ehkä toimi, jos niiden päällä on nestettä. Varmista, että pyyhit kosketusohjausalueen kuivaksi ennen kuin kytket induktiolieden uudelleen päälle.

FI

Vihjeitä ja vinkkejä

Ongelma	Mahdolliset syyt	Mitä tehdä
Induktiolieltä ei voi kytkeä päälle.	Ei virtaa.	Varmista, että induktioliesi on liitetty verkkovirtaan, ja että se on kytketty päälle. Tarkista onko kodissasi tai alueellasi virtakatkos. Jos olet tehnyt kaikki tarkistukset, eikä ongelma ole poistunut, ota yhteys pätevään sähköteknikkoon.
Kosketusohjaimet eivät vastaa.	Ohjaimet on lukittu.	Avaa ohjainten lukitus Katso ohjeet luvusta ”Induktiolieden käyttö”.
Kosketusohjaimia on hankala käyttää.	Ohjaimien päällä saattaa olla ohut vesikalvo tai yrität ehkä käyttää sormen kynttä ohjaimen koskettamiseen.	Varmista, että kosketusohjainalue on kuiva, ja että käytät koko sormenpäätä ohjainten koskettamiseen.
Lasi on naarmuuntunut.	Karkeareunainen ruoanvalmistusväline. On käytetty sopimatonta, hiovaa kaavinta tai puhdistustuotetta.	Käytä vain litteitä ja tasapohjaisia ruoanlaittovälineitä. Katso "Oikeiden ruoanvalmistusvälineiden valinta". Katso "Puhdistus ja kunnossapito".
Joistakin pannuista kuuluu rätinää tai naksahtelua.	Tämä saattaa johtua ruoanvalmistusvälineen rakenteesta (eri metallia olevat kerrokset värähtelevät eri lailla).	Tämä on normaalia induktio-ruoanvalmistusvälineille eikä se ole merkki viasta.
Induktioliedestä kuuluu matalaa huminaa käytettäessä korkealla kuumennusasetuksella.	Tämä aiheutuu induktiokypsennyksen teknologiasta.	Tämä on normaalia, mutta äänen tulisi hiljentyä tai kadota kokonaan, kun pienennät kuumennusasetusta.
Induktioliedestä kuuluu tuulettimen melua.	Induktiolieden sisäinen tuuletin on käynnistynyt estämään elektroniikan ylikuumenemisen. Sen käynti voi jatkua edelleen, kun olet kytkenyt induktiolieden pois päältä.	Tämä on normaalia eikä edellytä toimenpiteitä. Älä kytke induktioliedestä vitaa pois päältä, kun tuuletin on käynnissä.
Pannut eivät kuumene ja ⌴ tulee näkyviin näyttöön.	Induktioliesi ei tunnista pannua, koska se ei ole sopiva induktiokypsennykseen. Induktioliesi ei tunnista pannua, koska se on liian pieni kypsennysalueelle tai sitä ei ole keskitetty alueelle oikein.	Käytä induktiokypsennykseen sopivia ruoanvalmistusvälineitä. Katso "Oikeiden ruoanvalmistusvälineiden valinta"-osa. Keskitä pannu ja varmista, että sen pohja vastaa kypsennysalueen kokoa.
Induktioliesi tai kypsennysalue on odottamatta sammunut, kuuluu äänimerkki ja näkyviin tulee virhekoodi (tyypillisesti vaihdellen yhden tai kahden numeron kanssa kypsennysajastimen näytössä).	Tekninen tuki.	Kirjoita muistiin virhekirjaimet ja -numerot, kytke induktiolieden virta pois pistorasiasta ja ota yhteys pätevään teknikkoon.

FI

Vikanäyttö ja tarkastus

Jos ilmenee epätavallista toimintaa, induktioliesi siirtyy automaattisesti suojattuun tilaan ja näyttää suojauskoodin. (katso seuraava taulukko)

Suojauskoodi	Mahdolliset syyt	Mitä tehdä
F3-F9, FA, FC, FD	Lämpötila-anturivirhe	Ota yhteys pätevään huoltoteknikkoon.
E1/E2	Epänormaali virransyöttöjännite	Tarkista toimiiko virransyöttö normaalisti. Kytke virta päälle, kun virransyöttö toimii normaalisti.
E3/E4	Korkea lämpötila	Odota, kunnes lämpötila palaa normaaliksi. Kosketa **PÄÄLLE/POIS**-ohjainta käynnistääksesi laitteen.
E5/E6		

Älä koskaan yritä purkaa laitetta itse.

FI

Tekniset tiedot

Malli	**MINDHOB19E**
Nimellisjännite	220 – 240V~
Nimellistaajuus	50 Hz
Mitat (k x l x s)	60 x 590 x 520 mm
Virrankulutus	6400 W

Ominaisuudet ja tekniset tiedot voivat muuttua ilman erillistä ilmoitusta.

Tuote Fiche

	Symboli	Arvo	Yksikkö
Malli	-	MINDHOB19E	-
Liesityyppi	-	Sisäinen liesitaso	-
Ruoanlaittovyöhykkeiden ja/tai alueiden määrä	-	4 vyöhykettä	-
Kuumennustekniikka (induktioruoanlaittovyöhykkeet ja -alueet, lämpösäteilyruoanlaittoalueet, kiinteät levyt)	-	Induktioruoanlaittovyöhykkeet	-
Pyöreillä ruoanlaittovyöhykkeillä tai alueilla: käytettävissä olevan pinta-alueen halkaisija sähköllä lämmitettävää ruoanlaittoaluetta kohti, pyöristettynä lähimpään 5 mm:iin	Ø	Vyöhyke 1: 16,0 Vyöhyke 2: 18,0 Vyöhyke 3: 16,0 Vyöhyke 4: 18,0	cm
Muilla kuin pyöreillä ruoanlaittovyöhykkeillä tai alueilla: käytettävissä olevan pinta-alueen halkaisija sähköllä kuumennettavaa ruoanlaittovyöhykettä tai -aluetta kohti, pyöristettynä lähimpään 5 mm:iin	L W	N/A	cm
Energiansäästö ruoanlaittovyöhykettä tai -aluetta kohti laskettuna kilogrammaa kohti	EC sähköinen kypsennys	Vyöhyke 1: 200,3 Vyöhyke 2: 173,3 Vyöhyke 3: 185,9 Vyöhyke 4: 180,0	Wh/kg
Lieden energiankulutus laskettuna kilogrammaa kohti	EC sähköliesi	184,9	Wh/kg
Valmiustila/pois-virta	Ps/Po	0,35	W
Arvot on testattu ja laskettu EU66-2014-säännöksen mukaisesti.			

FI

Asennus

Työtason valmistelu

Leikkaa työtaso alla olevassa piirroksessa esitettyjen mittojen mukaan.

Asennusta ja käyttöä varten on jätettävä vähintään 5 cm tilaa leikatun kohdan ympärille.

Varmista, että työtason paksuus on vähintään 30 mm. Käytä kuumuutta kestävää työtasomateriaalia välttääksesi liesitason kuumuuden aiheuttaman muodonmuutoksen. Lieden ja kaapin välinen minimietäisyys on vähintään 50 cm.

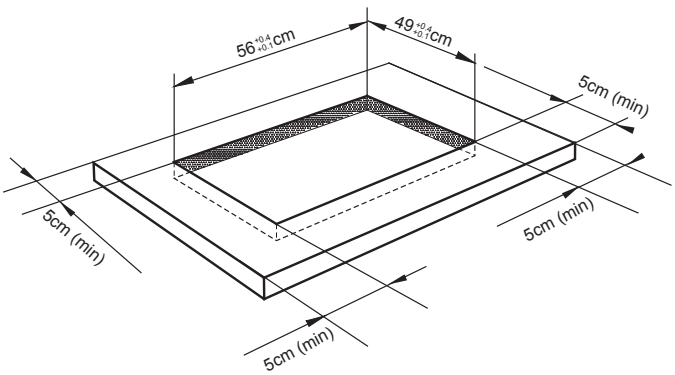

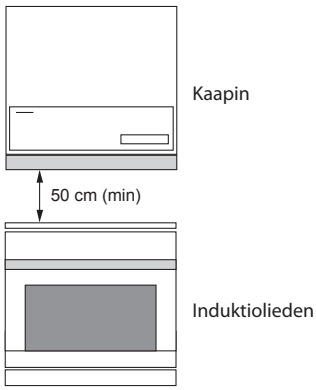

FI

Riittävän tuuletuksen varmistaminen

Varmista, että keraaminen liesi on aina hyvin tuuletettu, ja ettei ilman tulo- ja lähtöaukkoja ole tukittu. Liesi vaatii täysin toimiakseen riittävän raikkaan, viileän ilman saannin. Lieden alustalla on oltava suora, rajoittamaton tuuletus huoneeseen, johon liesi on asennettu. Noudata seuraavia vaatimuksia.

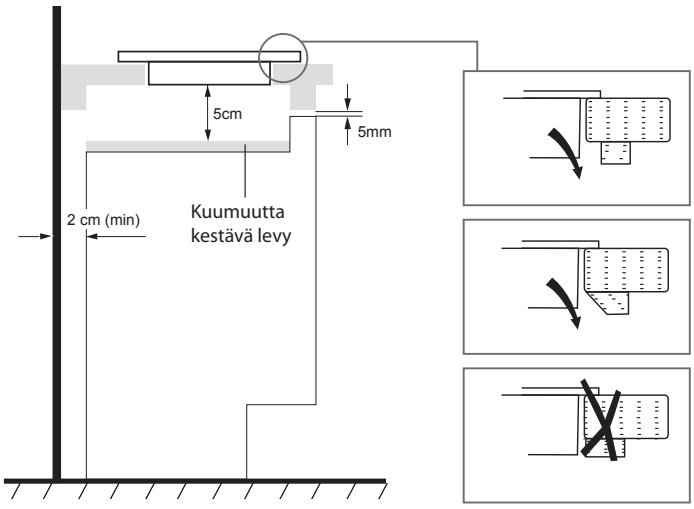

Lieden ulkopuolen ympärillä on tuuletusreikiä. **SINUN ON** varmistettava, ettei työtaso peitä näitä reikiä, kun asetat liesitason paikalleen.

Kiinnityskannattimien kiinnitys

Laite täytyy sijoittaa vakaalle, tasaiselle pinnalle (käytä pakkausta).

1. Käännä liesi ylösalaisin, aseta se pehmeälle pinnalle ja kiinnitä kannattimet asianmukaisiin reikiin. **ÄLÄ** kiristä ruuveja tässä vaiheessa.

2. Kiinnitä tiivistysnauhat lieden reunan ympärille.

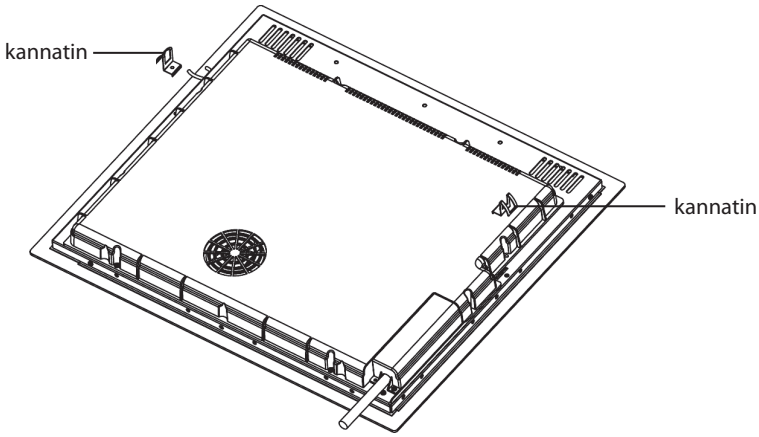

- Lieden saa asentaa vain pätevä henkilöstö tai sähköteknikko.
- Liettä ei saa kiinnittää jäähdytyslaitteen, astianpesukoneen tai kuivausrummun yläpuolelle.
- Kaikkien lieden ympärillä olevien pintojen tulee kestää lieden tuottamaa kuumuutta.
- Älä koskaan käytä höyrypuhdistajaa lieden puhdistamiseen.
- Älä käytä silikonitiivistettä laitteen tiivistämiseen aukkoon. Tämä vaikeuttaa lieden irrottamista aukosta, erityisesti lieden tarvitessa huoltoa.

3. Aseta liesi leikattuun kohtaan ja suuntaa se oikein.

4. Kiristä ruuvit kiinnittääksesi lieden työtasoon.

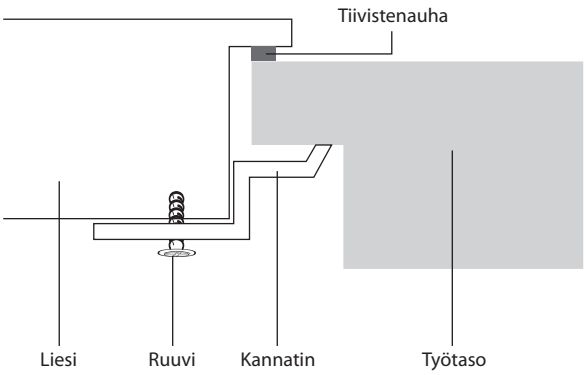

Älä kiristä lieden kiinnikkeitä liikaa, liesi voi vääntyä.

Induktiolieden liittäminen verkkovirtaan

1. Irrota 2 ruuvia A ja työnnä ylälevy takasin ja nosta se sitten pystyyn.

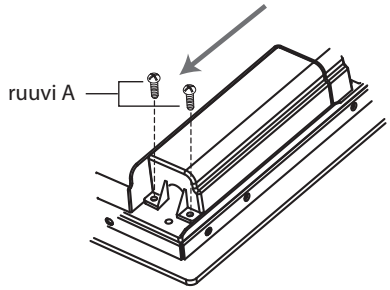

2. Liitä virtakaapeli pistorasiaan.

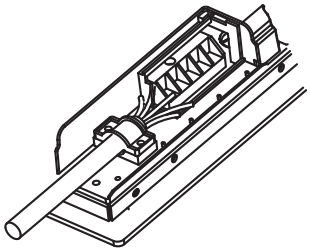

- Vain pätevä sähköteknikko saa liittää induktiolieden verkkovirtaan. Tarkistuta sähköteknikolla, onko kotisi johdotusjärjestelmä sopiva ilman muutoksia.
- Ennen kuin liität lieden verkkovirtaan, varmista, että:
  1. Kotisi johdotusjärjestelmä sopii käytettäväksi lieden kanssa.
  2. Jännite vastaa arvokilpeen merkittyä arvoa.
  3. Virtakaapeliosat kestävät arvokilvessä määritetyn kuorman.
- Liittäessäsi induktiolieden verkkovirtaan, älä käytä sovittimia, vähentäjiä, ja haaroituslaitteita, sillä ne voivat ylikuumentua ja syttyä.
- Virtakaapeli ei saa koskettaa mitään kuumia osia ja se on sijoitettava niin, ettei lämpötila ylitä missään kohtaa 75˚ C -asetetta.
- Tarkistuta sähköteknikolla, onko kotisi johdotusjärjestelmä sopiva ilman muutoksia.
- Vai pätevä sähköteknikko saa tehdä muutoksia.

Pistorasia on liitettävä asianmukaisen standardin mukaisesti tai liitettävä yksinapaisella katkaisijalla. Liitäntämenetelmä on kuvattu alla:

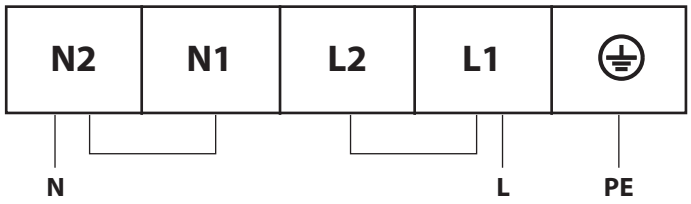

$3 \times 6\ mm^2$ / $3 \times 2{,}5\ mm^2$

- Tämä laite on maadoitettava.
- Näillä liitännöillä on käytettävä HO5V2V2-F-tyyppistä virtajohtoa.

- Jos virtakaapeli on vahingoittunut ja se on vaihdettava, toimenpiteen saa suorittaa vain pätevä henkilö.
- Jos induktioliesi liitetään suoraan verkkovirtaan, on asennettava moninapainen suojalaukaisin, jonka kontaktien välillä on oltava vähintään 3mm:n rako.
- Asentajan on varmistettava, että sähköliitäntä on tehty oikein, ja että se on turvallisuussäädösten mukainen.
- Virtakaapeli ei saa olla taipunut tai puristuksissa.
- Virtakaapeli on tarkistettava säännöllisesti ja sen saa vaihtaa vain pätevä sähköteknikko.

FI

3. Kiinnitä päällyslevy.

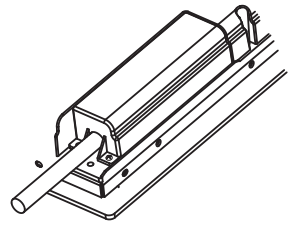

Udpakning

Fjern al emballagen fra apparatet. Gem emballagen. Hvis du ønsker at bortskaffe emballagen, bedes du venligst gøre dette i henhold til den lokale lovgivning.

Følgende dele er inkluderet:

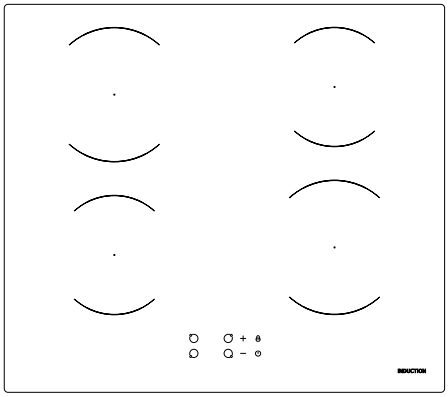

Hovedenhed

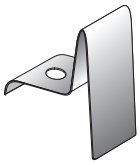

Beslag × 2

GB818/ M4*10-PFH skrue × 2 til fastspænding af beslaget

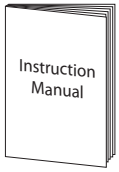

Brugervejledning

DK

* Alle billederne i denne brugervejledning er kun til reference. Se venligst dine egen model, vedrørende den faktiske del.

Produktoversigt

Set oppefra

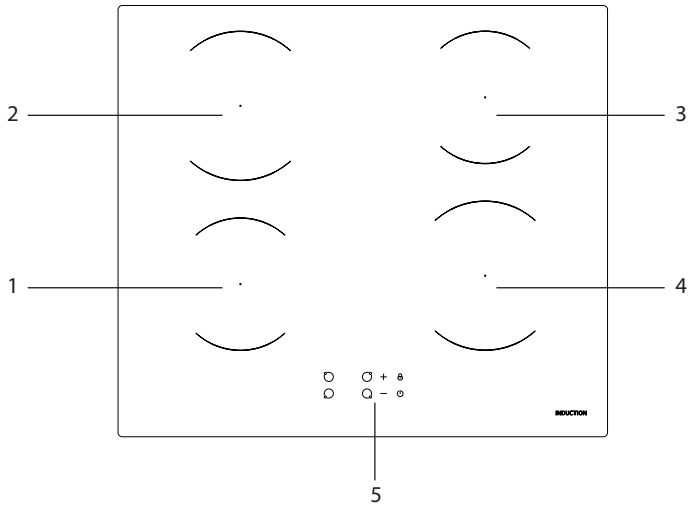

1. Maks. 1400 W zone
2. Maks. 1800 W zone
3. Maks. 1400 W zone
4. Maks. 1800 W zone
5. Kontrolpanelet

DK

Kontrolpanelet

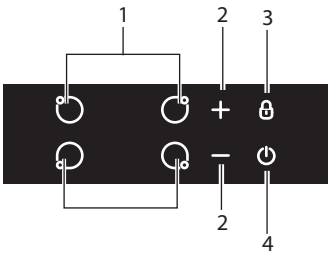

1. Knapper til valg af kogezone
2. Strømregulering
3. Knaplås
4. Tænd/sluk-knap

Lidt om madlavning med induktion

Induktion er en avanceret teknologi inden for køkkenudstyr. Det er en sikker, effektiv og økonomisk teknologi, da den virker ved elektromagnetiske vibrationer, der producerer varme direkte i selve gryden, i stedet for indirekte gennem opvarmning af glasoverfladen. Glasset bliver kun varmt fordi gryden varmer det op.

Denne teknologi har en række fordele frem for traditionelt køkkenudstyr, der bruger strålingsenergi:

- Opvarmningstiden er meget hurtigere.
- Det er mere sikkert, da kogepladerne ikke kan varmes op medmindre en egnet gryde placeres på dem.
- Det er mere energibesparende, fordi varmen overføres uden noget varmetab.

Før du bruger dit nye induktionskomfur

- Læs denne instruktionsbog/installationsvejledning, og vær særlig opmærksom på oplysningerne i afsnittet 'Sikkerhedsadvarsler'.
- Fjern al beskyttelsesfilm, der evt. stadig sidder på dit induktionskomfur.
- Brug aldrig apparatet til opvarmning eller opvarmning af lokalet.

DK

Valg af det rigtige køkkenudstyr

- Brug kun kogeudstyr med en bund der er egnet til induktion.
- Kig efter induktionsymbol på emballagen eller på bunden af gryden.
- Du kan se om din køkkengrej er egnet ved at teste det med en magnet. Hold en magnet mod bunden af gryden. Hvis den tiltrækkes, er gryden er egnet til induktion.
- Hvis du ikke har en magnet:
  1. Hæld lidt vand i gryden, som du ønsker at tjekke.
  2. Følg trinene i afsnittet 'Sådan kommer du i gang med madlavningen'.
  3. Hvis ⍈ ikke blinker på skærmen, og vandet varmes op, er gryden egnet.

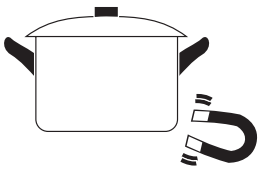

- Gryder, der fremstillet af følgende materialer er ikke egnede: Ren rustfrit stål, aluminium eller kobber uden en magnetisk bund, glas, træ, porcelæn, keramik og fajance.

Undgå at bruge køkkenudstyr med takkede kanter eller med buede bunde.

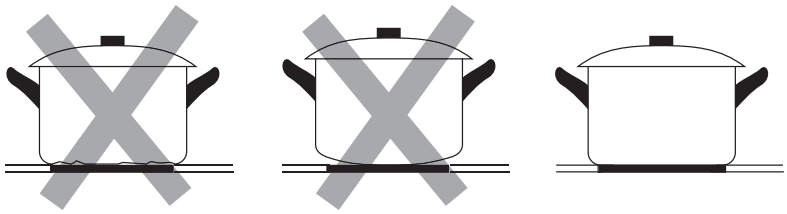

Sørg for at bunden på din gryde er jævn, står fladt på glasoverfladen og er af samme størrelse som kogeområdet. Sørg altid for, at gryden står midt på kogeområdet.

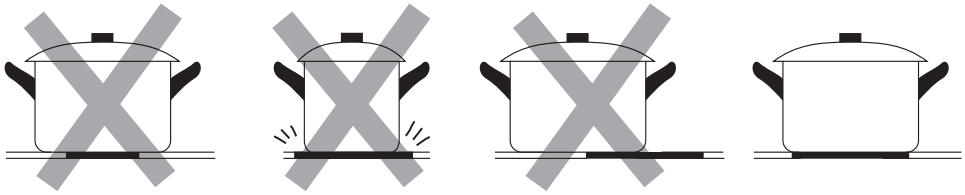

Sørg altid for at løfte gryderne af det keramiske kogeplade - undgå at trække dem over glaspladen, da dette kan ridse den.

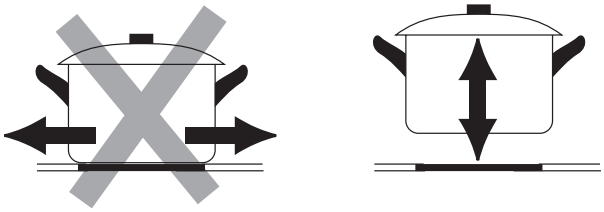

Brug af berøringsknapperne

Berøringsknapperne reagerer ved berøring, så du behøver ikke at trykke med fingeren.

- Du skal blot røre ved knappen.
- Hver gang en berøring registreres, vil du kunne høre en lyd.
- Sørg for at knapperne altid er rene og tørre, og at der ikke er nogen genstande (f.eks. nogen køkkenudstyr eller en klud), som tildækker dem. Selv et lille lag vand kan gøre knapperne svære at betjene.

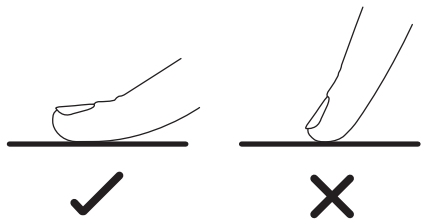

Sådan bruger du dit induktionskomfur

Sådan starter du madlavningen

1. Hold **tænd/sluk** ⏻-knappen i ca. 3 sekunder.

   Når du tænder for komfuret, vil du høre et bip, og alle skærmene viser "-" eller "- -", hvilket betyder at kogepladerne er på standby.

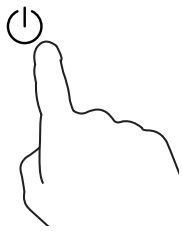

2. Stil en passende gryde på det ønskede kogeområde.

   Sørg for at bunden på gryden og overfladen på kogeområdet er rene og tørre.

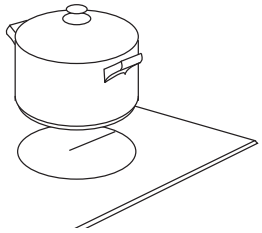

> ⚠ Stil ikke varme pander på betjeningsknapperne, da dette kan beskadige dem.

3. Tryk på knappen til **kogezonen**, som du har sat panden eller gryden på.

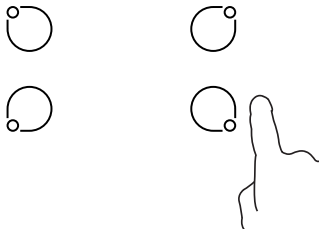

4. Brug knapperne — eller tryk på + for at indstille varmen på den valgte kogezone.

   Hvis du ikke vælger en varmeindstilling inden for 1 minut, vil induktionskogepladen automatisk slukke. Herefter skal du starte igen fra trin 1.

   Du kan altid ændre varmeindstillingen under madlavningen.

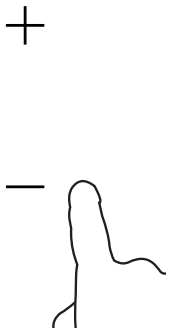

DK

Hvis skærmen blinker

Dette betyder enten at:

- Du ikke har placeret en gryde på den korrekte kogeplade eller,
- Gryden, du bruger, er ikke egnet til induktion, eller,
- Gryden er for lille eller den er ikke stillet på midten af kogepladen.

Kogepladen holder øje med om der er en gryde på en af kogepladerne.

Komfuret begynder ikke at varme, medmindre der er en egnet gryde på kogepladen.

Skærmen slukker automatisk efetr 2 minutter, hvis der ikke sættes en pande eller gryde på kogezonen.

Når du er færdig med madlavningen

1. **Sluk for kogezonen** ved at trykke på **knappen til den pågældende kogezone**, og skru derefter kogezonen ned til 0 eller tryk på — og + controls together. Sørg for, at der står 0 på skærmen.

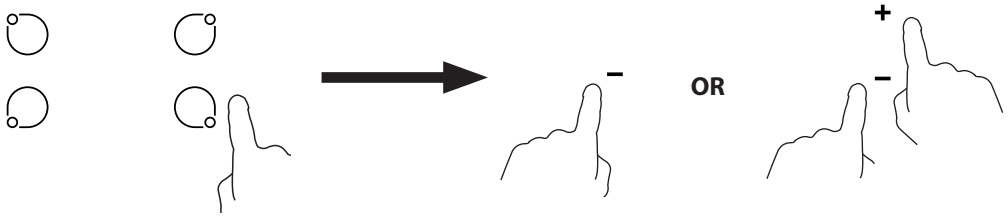

2. **Du kan også slukke for hele kogepladen** ved at trykke på tænd-sluk-knappen ⏻

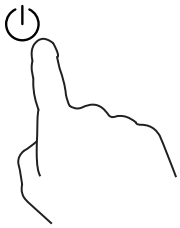

3. **Pas på varme overflader**

   H blinker for at vise, hvilke kogezoner der er for varme at røre ved. Det forsvinder, når overfladen er kølet ned til en sikker temperatur.

Låsning af knapperne

- Du kan låse knapperne, så du undgår utilsigtet brug (f.eks. hvis børn kommer til at tænde for en kogezone).
- Hvis knapperne er låst, er det ikke muligt at bruge nogen af knapperne, undtagen tænd/sluk knappen.

Sådan låser du knapperne

Rør ved knaplåsen. Timeren viser "Lo".

Sådan låser du knapperne op

1. Sørg for at induktionskomfuret er tændt.
2. Hold låseknappen nede i et stykke tid.

Undgå, at låse betjeningsknapperne, mens et kogeområde er i brug. I nødstilfølde skal du altid slukke for induktionskomfuret på tænd/sluk knappen.

DK

Sporing af små artikler

Hvis en for lille gryde eller en ikke-magnetisk gryde (f.eks. en af aluminium), eller en anden lille genstand (f.eks. en kniv, gaffel, nøgle) er blevet efterladt på komfuret, går kogepladen automatisk på standby efter 1 minut. Ventilatoren fortsætter med at nedkøle kogepladen i yderligere 1 minut.

Beskyttelse med automatisk slukning

Den automatisk slukning er en sikkerhedsfunktion på dit induktionskomfur. Hvis du nogensinde glemmer at slukke for komfuret, vil den funktion autoamtisk slukke for det. Standardtiderne for forskellige effektniveauer er vist i tabellen nedenfor.

Effektniveau	1	2	3	4	5	6	7	8	9
Standard drifttid (timer)	8	8	8	4	4	4	2	2	2

Når gryden fjernes, holder kogepladen øjeblikkeligt op med at varme, og den slukker automatisk efter 2 minutter.

Personer med en hjertepacemaker bør rådføre sig med deres læge, før de bruger dette apparat.

Vejledninger til madlavning

Vær forsigtigt, når du steger, da olie og fedt opvarmes meget hurtigt. Ved ekstrem høje temperaturer, kan olie og fedt spontant bryde i brand, og udgør en alvorlig sikkerhedsrisiko.

Tips til madlavning

- Når maden begynder at koge, bedes du skrue ned for temperaturen.
- Ved at bruge et låg reducere du tilberedningstiden og du spare energi ved at holde på varmen.
- Minimer mængden af væsker eller fedt, så du reducere tilberedningstiden.
- Start madlavningen på en høj temperaturindstilling, og reducer herefter temperaturen, når maden er blevet varmet.

Småkogning og kogning af ris

- Småkogning sker under kogepunktet, på ca. 85˚C, når der kun kommer få bobler til overfladen i kogevandet. Det er nøglen til lækre supper og møre gryderetter, fordi smagen kommer frem og maden bliver ikke kogt for meget. Du bør også tilberede æg-baserede og mel-fortykkede saucer under kogepunktet.
- Nogle opgaver, herunder tilberedning af ris ved brug af absorberingsmetoden, kan kræve at du sætter temperaturindstilling ét trin højere end den laveste indstilling, så du sikre at maden tilberedes ordentligt på den anbefalede tid.

DK

Brunet bøf

Sådan tilbereder du en saftig velsmagende bøf:

1. Lad kødet stå i stuetemperatur i ca. 20 minutter før tilberedningen.
2. Varm en tykbundet stegepande op.
3. Pensl begge side af bøffen med olie. Hæld en smule olie på den varme pande, og læg herefter kødet på panden.
4. Vend kun bøffen om én gang under tilberedningen. Den præcise tilberedningstid afhænger af bøffens tykkelse, og hvordan du ønsker at den skal være. Tiden kan variere fra ca. 2 - 8 minutter pr. side. Tryk på bøffen for at se, hvor stegt den er - jo fastere den føles, jo mere gennemstegt er den.
5. Lad bøffen hvile på en varm tallerken i et par minutter, så du giver den mulighed for at slappe af og blive mør inden du servere den.

Sautering

1. Vælg en wok med flad bund eller en stor pande, som er beregnet til induktion.
2. Sørg for at have alle ingredienserne og udstyr klar. Sautering skal gøres hurtigt. Hvis du skal lave mængder, skal du tilberede maden i flere mindre portioner.
3. Forvarm gryden kort, og tilsæt to spiseskefulde olie.
4. Kog kødet først, læg dte til side og hold det varmt.
5. Sautering af grøntsager. Vent til grøntsagerne er varme, men stadig sprøde, stil kogeområdet på en lavere indstilling, put kødet tilbage i gryde og tilsæt din sauce.
6. Rør forsigtigt i ingredienserne, og sørg for at de er kogt ordentligt.
7. Server maden med det samme.

Varmeindstillingerne

Indstillingerne nedenfor er udelukkende til reference. De nøjagtige indstillinger afhænger af flere faktorer, bl.a. dit køkkenudstyr og mængden af mad, som du skal tilberede. Prøv dig frem med dit induktionskomfur, og find de indstillinger der passer bedst til dig.

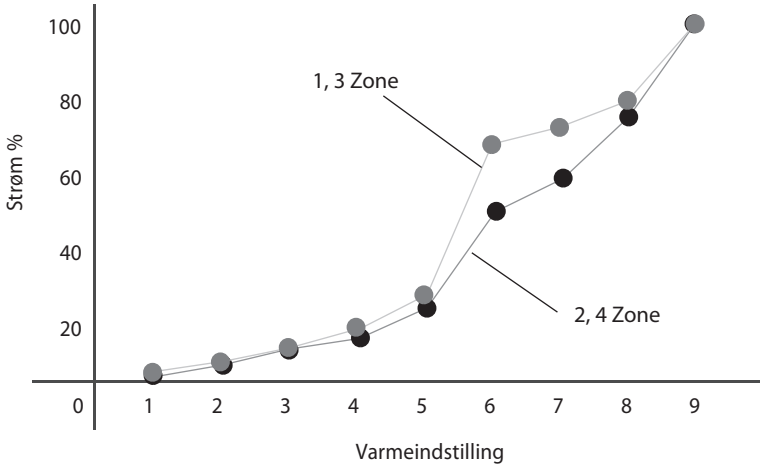

DK

Varmeindstilling	Egnet til
1 - 2	• Forsigtig opvarmning af små mængder mad • Smeltning af chokolade, smør og mad, som opvarmes hurtigt • Mild småkogning • Langsom opvarmning
3 - 4	• Genopvarmning • Hurtig småkogning • Kogning af ris
5 - 6	• Pandekager
7 - 8	• Sautering • Kogning af pasta
9	• Sautering • Bruning • Kogning af suppe • Kogning af vand

Rengøring og vedligeholdelse

Hvad?	Hvordan?	Vigtigt!
Daglig tilsmudsning af glasoverfladen (fingeraftryk, mærker, madpletter eller ikke-sukkerholdige spild på glasset)	1. Sluk for strømmen til induktionskomfuret. 2. Brug et rengøringsmiddel, som er beregnet til et induktionskomfur, og påfør det mens glasset stadig er varmt (men ikke brandvarmt!) 3. Skyl og tør efter med en ren klud eller et stykke køkkenrulle.	• Når du slukker for strømmen til dit induktionskomfur , vises der ikke længere en "varm overflade" indikation, men kogepladen kan stadig være varm! Vær meget forsigtig. • Kraftige grydesvampe, visse nylon grydesvampe og barske/ slibende rengøringsmidler kan ridse glasset. Læs altid etiketten og tjek, om rengøringsmidlet eller svampen er egnet til kogepladen. • Efterlad aldrig rengøringsrester på den keramiske kogeplade: glasoverfladen kan blive misfarvet.
Rester fra overkogning, smeltet madvare og varme sukkerholdige madrester på glasset	Fjern straks disse pletter og madrester enten med en fiskekniv, paletkniv eller et barberblad, som er egnet til induktionskogeplader, men pas på varme kogeområder: 1. Sluk for strømmen til induktionskomfuret. 2. Hold bladet eller redskabet på en 30 graders vinkel, og skrab tilsmudsningen eller pletterne hen på et ikke-varmt sted på induktionskomfuret. 3. Tør snavset eller spildet op med en vaskeklud eller et stykke køkkenpapir. 4. Følg trin 2 til 3 i afsnittet 'Daglig tilsmudsning af glasoverfladen' ovenfor.	• Fjern pletter af smeltet mad og sukkerholdigt mad eller overkogninger så hurtigt som muligt. Hvis de får lov til at køle ned på glasoverfladen, kan de være svære at fjerne eller endda skade glasoverfladen permanent. • Fare for at skære sig: Når sikkerhedsbeslaget er trukket ind, er bladet i skraberen knivskarp. Sørg for at bruge dem med ekstrem omhu og opbevar dem altid udenfor børns rækkevidde.
Spild fra overkogninger på berøringsknapperne	1. Sluk for strømmen til induktionskomfuret. 2. Tør spildet op 3. Tør berøringsknapperne med en ren og fugtig klud eller svamp. 4. Tør området helt af med et tørt stykke køkkenpapir.	• Induktionskomfuret siger muligvis en biplyd eller slukker for sig selv, og berøringsknapperne vil muligvis ikke virke ordentligt når der er væsker på dem. Sørg for at tørre berøringsknapperne af før du tænder for induktionskogepladen igen.

DK

Gode råd og tip

Problem	Mulige årsager	Hvad skal jeg gøre?
Induktionskogepladen kan ikke tændes.	Ingen strøm.	Sørg for at induktionskomfuret er sluttet til stikkontakten, og at stikkontakten er tændt. Tjek, om der skulle være strømsvigt i dit hjem eller i dit område. Hvis du har kontrolleret alt, og problemet stadig er der, skal du kontakte en kvalificeret tekniker.
Berøringsknapperne reagere ikke.	Knapperne er låst.	Lås knapperne op. Se venligst afsnittet 'Sådan bruger du dit induktionskomfur'.
Berøringsknapperne er besværlige at betjene.	Der er muligvis et tyndt lag vand på betjeningsknapperne, eller du bruger muligvis kun dine fingerspidser, når du røre ved knapperne.	Sørg for, at berøringsknapperne er tørre, og tryk fladt med din finger, når du røre ved knapperne.
Glasoverfladen er blevet ridset.	Køkkenudstyr med grove kanter. Der er blevet brug uegnede, slibende skuresvampe eller rengøringsmidler.	Sørg for, at bruge køkkenudstyr med flade og bløde bunde. Se venligst afsnittet 'Valg af det rigtige køkkenudstyr'. Se venligst 'Rengøring og vedligeholdelse'.
Nogle pander siger knasende lyde eller kliklyde.	Dette kan have noget at gøre med hvordan dit køkkenudstyr er lavet (lag af forskellige metaller vibrerende anderledes).	Dette er normalt på induktionskøkkenudstyr og er ikke en fejl.
Induktionskomfuret siger en lav summende lyd, når det bruges på en høj varmeindstilling.	Dette er forårsaget af induktionsteknologien.	Dette er normalt, men lyden bør blive svagere eller forsvinder helt, når du skruer ned for varmen.
Der kommer en ventilatorlignende støj inde i induktionskomfuret.	Den indbyggede ventilator er gået i gang for at forhindre elektronikken i at blive for varm. Den kan godt fortsætte med at køre, selv efter du har slukke for induktionskomfuret.	Dette er normalt og kræver ingen handling. Undgå, at slukke for strømmen til dit induktionskomfur, mens ventilatoren kører.
Gryderne bliver ikke varme og der står ⊔ på skærmen.	Induktionskomfuret kan ikke registrere gryden, fordi den ikke er egnet til induktion. Induktionskomfuret kan ikke registrere gryden, fordi den enten er for lille til kogepladen eller den står ikke midt på kogepladen.	Sørg for at bruge køkkenudstyr, der er beregnet til induktion. Se venligst afsnittet 'Valg af det rigtige køkkenudstyr'. Stil gryden midt på kogepladen og sørg for, at bunden passer til kogepladens størrelse.
Induktionskomfuret eller kogepladen har uventet slukket sig selv, der lyder en biplyd eller en fejlkode vises på skærmen (typisk med et eller to cifre på minuturet).	Teknisk fejl.	Skriv venligst bogstaverne og tallene i fejlkoden, sluk for strømmen til induktionskomfuret på stikkontakten og kontakt en kvalificeret tekniker.

DK

Fejlkoder og eftersyn

Hvis der opstår noget unormalt under brug af induktionskomfuret, går det automatisk i en beskyttende tilstand og viser en beskyttelseskode. (se nedenstående tabel)

Beskyttelseskode	Mulige årsager	Hvad skal jeg gøre?
F3-F9, FA, FC, FD	Fejl på temperaturføleren	Kontakt en kvalificeret tekniker.
E1/E2	Unormal strømforsyning	Se venligst efter om strømforsyningen er normal. Tænd igen, hvis strømforsyningen er normal.
E3/E4	Høj temperatur	Vend indtil temperaturen er normal igen. Tryk på **tænd/sluk**-knappen for at starte enheden igen.
E5/E6		

Du må aldrig selv forsøge at skille apparatet ad.

DK

Specifikationer

Model	MINDHOB19E
Nominel spænding	220 – 240V~
Nominel frekvens	50 Hz
Samlet mål (H x B x D)	60 x 590 x 520 mm
Strømforbrug	6400 W

Funktioner og specifikationer kan ændres uden varsel.

Produktkort

	Symbol	Værdi	Enhed
Model	-	MINDHOB19E	-
Kogepladetype	-	Indbygget kogeplade	-
Antal kogezoner og/eller områder	-	4 zoner	-
Varmeteknik (induktionskogezoner og kogeområder, strålevarmekogezoner, massive plader)	-	Induktionskogezoner	-
Runde kogezoner eller områder: Diameteren på nyttige overfladeareal pr. elektrisk opvarmet kogezone er afrundet til nærmeste 5 mm	Ø	Zone 1: 16,0 Zone 2: 18,0 Zone 3: 16,0 Zone 4: 18,0	cm
På kogeplader eller områder, der ikke er runde: Længde og bredde af nyttige overflade for hver el-kogeplade eller område, afrundet til nærmeste 5 mm	L W	N/A	cm
Energiforbruget pr. kogezone eller område beregnes pr. kg	EC elektrisk madlavning	Zone 1: 200,3 Zone 2: 173,3 Zone 3: 185,9 Zone 4: 180,0	Wh/kg
Kogepladens energiforbrug beregnet pr. kg	EC elektrisk kogeplade	184,9	Wh/kg
Standby/sluk	Ps/Po	0,35	W
Værdierne er testet og beregnet i henhold til forordningen EU66-2014.			

DK

Installation

Forberedelse af bordpladen

Skær hullet i bordpladen i henhold til målene, som er vist på tegningen nedenfor.

Af hensyn til installationen og brugen af enheden, bedes du have en fri afstand på 5cm omkring det udskårede hul.

Sørg for, at tykkelsen på bordpladen er mindst 30mm. Sørg for, at bruge en varmebestandig bordplade, så den ikke bliver misformet på grund af varmen fra kogepladen.
Minimumsafstanden mellem kogepladen og køkkenskabene skal være mindst 50 cm.

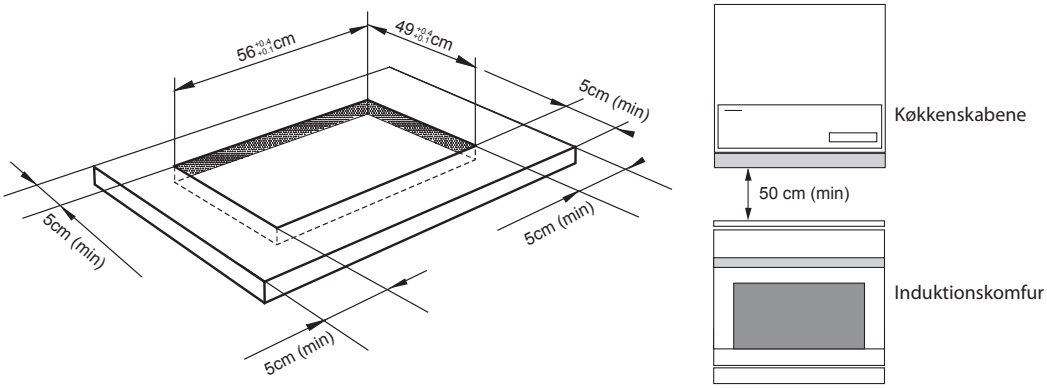

DK

Sikring af tilstrækkelig ventilation

Sørg altid for, at den keramiske kogeplade er ordentligt ventileret, og at luftind- og udtaget ikke blokeres. Denne kogeplade kræver tilstrækkelig forsyning af frisk, kølig luft for at kunne fungere ordentligt. Bunden af kogepladen skal have en direkte, ubegrænset ventilationsgang til rummet, hvor kogepladen er installeret. Følg venligst nedenstående krav.

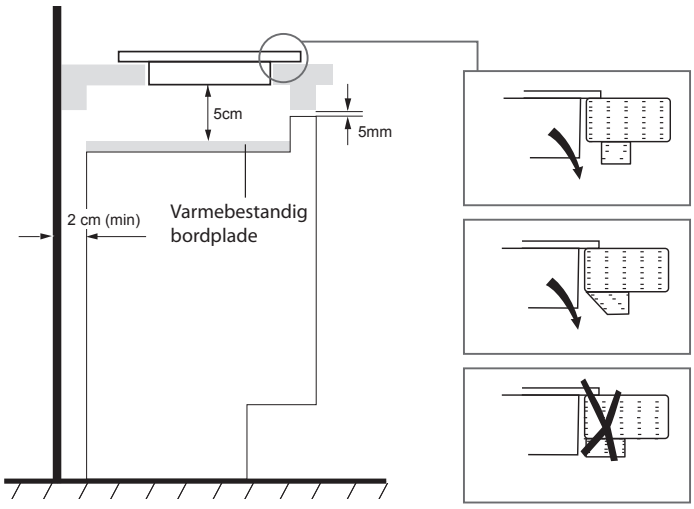

Kogepladen har ventilationshuller på den yderside. **DU SKAL** sikre at disse huller ikke bliver tildækket, når du monterer bordpladen.

Fastgørelse af beslagene

Enheden skal ligges på en stabil og blød overflade (brug eventuelt emballagen).

1. Læg enheden med kogepladerne nedad, på en blød overflade og fastspænd beslagene til hullerne. **UNDGÅ** at fastspænde skruerne på dette tidspunkt.

2. Brug tætningslister rundt om kanten af kogepladen.

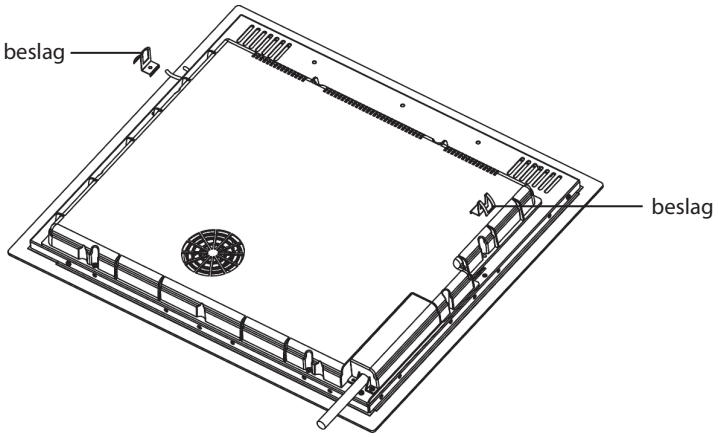

DK

- Kogepladen skal installeres af en kvalificeret medarbejder eller tekniker.
- Kogepladen må ikke monteres over et køleanlæg, opvaskemaskiner eller drejende tørreanlæg.
- Alle overfladerne omkring kogepladen skal være i stand til at modstå varmen fra kogepladen.
- Brug aldrig en damprenser til at rengøre kogepladen med.
- Brug ikke en silikonefuge til at forsegle åbningen omkring apparatet. Dette vil gøre det besværligt at fjerne kogepladen fra åbningen, hvis den eventuelt skal til eftersyn.

3. Sæt kogepladen i udskæringen og sørg for at den sidder rigtigt.

4. Stram skruerne for at fastgøre kogepladen til bordpladen.

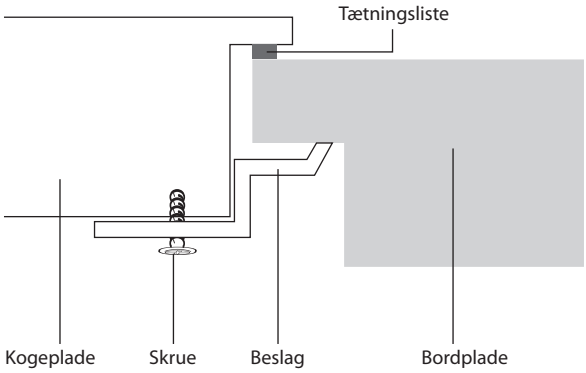

Undgå at spænde klemmerne til komfuret for meget, da dette kan forvride kogepladen.

Sådan sluttes induktionskomfuret til strømforsyningen

1. Fjern de 2 skruerne A og tryk toppladen tilbage og løft den derefter op.

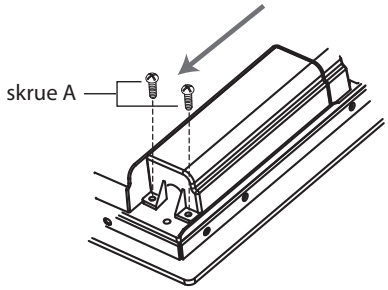

2. Slut stikket til stikkontakten.

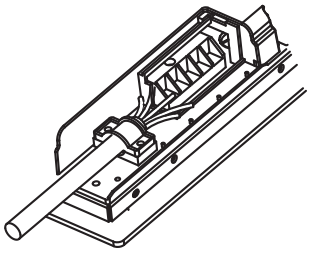

- Induktionskomfuret må kun strømforsynes af en kvalificeret elektriker. Spørg en elektriker, om strømforsyningen i dit hjem kan bruges uden ændringer.
- Før komfuret forbindes til strømforsyningen, skal du kontrollere, at:
  1. Strømforsyningen i dit hjem er egnet til brug med komfuret.
  2. Spændingen svarer til værdien, der står på mærkepladen.
  3. Strømforsyningen i dit hjem kan modstå belastningen, der er angivet på mærkepladen.
- Når komfuret skal strømforsynes, må der ikke bruges adaptere, reduktionsgear eller forgrenede enheder, da disse kan forårsage overophedning og brand.
- Strømkablet må ikke røre nogen varme dele, og skal anbringes, så dets temperatur ikke kommer til at overstige 75˚ C på noget tidspunkt.
- Spørg en elektriker, om strømforsyningen i dit hjem kan bruges uden ændringer.
- Alle ændringer må kun udføres af en kvalificeret elektriker.

DK

Stikket skal forbindes i henhold til den relevante standard eller det skal forbindes til en enpolet udskæring. Tilslutningsmetoden er vist nedenfor:

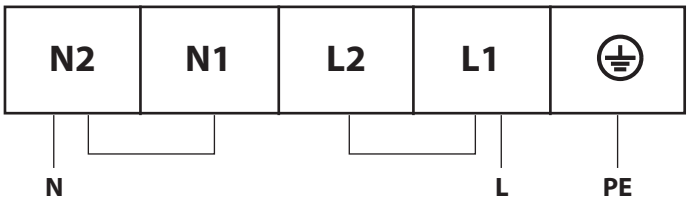

$3 \times 6\ mm^2/3 \times 2{,}5\ mm^2$

- Dette apparat skal jordforbindes.
- Til disse forbindelser, skal du bruge en ledning af typen HO5V2V2-F.

- Hvis ledningen beskadiges og skal skiftes, skal dette gøres af en kvalificeret person.
- Hvis induktionskomfuret forbindes direkte til strømforsyningen i dit hjem, skal der installeres en flerpolet afbryder med en minimumsafstand på 3mm mellem kontakterne.
- Installatøren skal sørge for, at de elektriske forbindelser er korrekte, og at de er udført i overensstemmelse med sikkerhedsbestemmelserne.
- El-ledningen må ikke bøjes eller klemmes.
- El-ledningen skal kontrolleres regelmæssigt, og må kun blive udskiftet af en kvalificeret tekniker.

DK

3. Fastspænd toppladen.

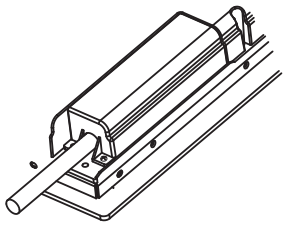

GB

The symbol on the product or its packaging indicates that this product must not be disposed of with your other household waste. Instead, it is your responsibility to dispose of your waste equipment by handing it over to a designated collection point for the recycling of waste electrical and electronic equipment. The separate collection and recycling of your waste equipment at the time of disposal will help conserve natural resources and ensure that it is recycled in a manner that protects human health and the environment.

For more information about where you can drop off your waste for recycling, please contact your local authority, or where you purchased your product.

NO

Symbolet på produktet eller emballasjen indikerer at produktet ikke må kastes sammen med annet husholdningsavfall. I stedet er det ditt ansvar å avhende utstyret ved å levere det til et egnet innsamlingssted for resirkulering av elektrisk og elektronisk utstyr. Separat innsamling og gjenvinning av kassert utstyr på tidspunktet for deponering vil bidra til å bevare naturressurser og sikre at det resirkuleres på en måte som beskytter helse og miljø.

For mer informasjon om hvor du kan levere avfall til gjenvinning, kan du kontakte lokale myndigheter, eller der du kjøpte produktet.

SE

Symbolen på produkten eller dess förpackning indikerar att denna produkt inte får kastas bort tillsammans med ditt vanliga hushållsavfall. Istället är det ditt ansvar att slänga bort utrustningen genom att lämna över den till en ansvarig insamlingsstation för återanvändning av elektriska eller elektroniska apparater. Den separata återvinningscentralen för din bortkastade utrustning kommer att ta tillvara på återanvändbara produkter och konservera naturella tillgångar och intyga att utrustningen återanvänds på ett sätt som skyddar mänsklig hälsa och miljön.

För ytterligare information om var du kan slänga bort ditt avfall för återanvändning, vänligen kontakta din lokala myndighet eller där du inhandlade produkten.

FI

Tuotteessa tai sen pakkauksessa oleva merkintä osoittaa, että tätä tuotetta ei saa hävittää muun kotitalousjätteen mukana. Sen sijaan vastuullasi on hävittää kyseinen laite viemällä se määrättyyn käytettyjen sähkö- ja elektroniikkatuotteiden keräyspisteeseen kierrätystä varten. Erilliset käytettyjen laitteiden keräys- ja kierrätystoimet auttavat säästämään luonnonvaroja ja varmistamaan, että laitteet kierrätetään ihmisten terveyttä ja ympäristöä suojelevalla tavalla.

Saat lisätietoja jätteen keräys- ja kierrätyspisteistä ottamalla yhteyttä paikallisiin viranomaisiin tai jälleenmyyjääsi.

DK

Symbolet på produktet eller dets emballage angiver, at dette produkt ikke må bortskaffes sammen med andet husholdningsaffald. Det er i stedet dit ansvar at bortskaffe dette affald ved at aflevere det til et designeret modtagersted for genbrug af elektrisk og elektronisk udstyr. Sortering og genbrug af dit affald når du bortskaffer det vil hjælpe med at præservere naturressourcer og sikre, at det genbruges på en måde, som beskytter menneskelig sundhed og miljøet.

For mere information om, hvor du kan aflevere dit affald til genbrug, bør du kontakte de lokale myndigheder eller der, hvor du købte produktet.

ENSTO

ECO16BT

(FIN) Asennus- ja käyttöohje..... 8
(SWE) Installations- och bruksanvisningar.....15
(ENG) Installation and Operating Instructions..... 22
(DEU) Insllations- und Bedienungsanleitung..... 29
(EST) Paigaldus- ja kasutusjuhend.....37
(FRA) Instructions d'installation et de fonctionnement.....44
(LAV) Uzstādīšanas un lietošanas instrukcijas.....52
(LIT) Montavimo ir naudojimo instrukcija.....59
(POL) Instrukcja instalacji i obsługi.....66
(RUS) Инструкция по монтажу и эксплуатации..... 74

Bluetooth®

IP30

RAK121
2022-06-27
© 2021 Ensto Building Systems

1

Kytkentäkaavio
Connection diagram

453

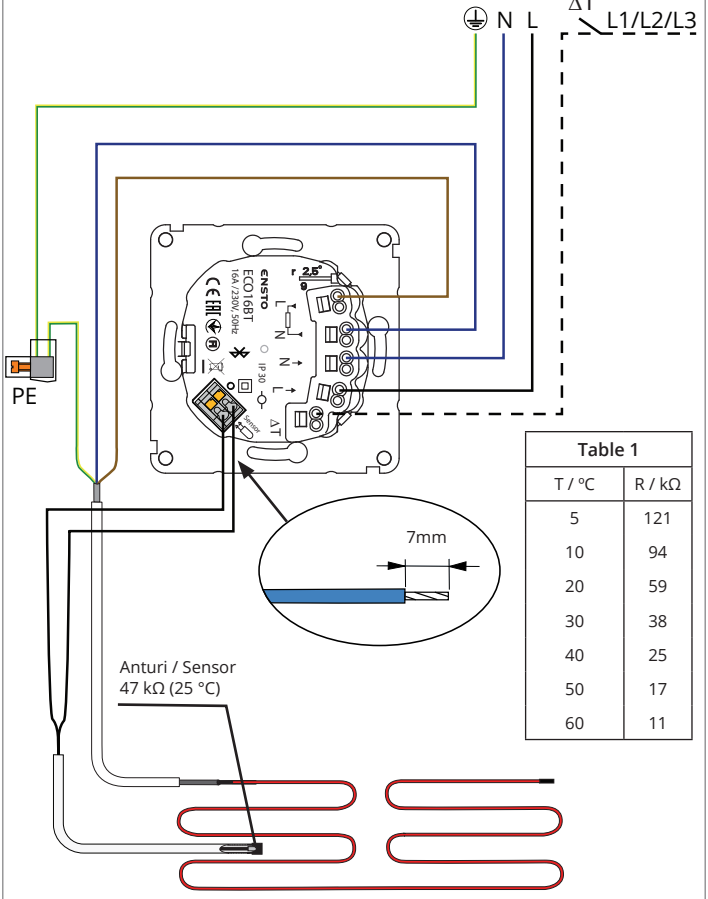

Table 1	
T / °C	R / kΩ
5	121
10	94
20	59
30	38
40	25
50	17
60	11

2

Johtimien liitäntä termostaattiin
Connecting wires to the thermostat

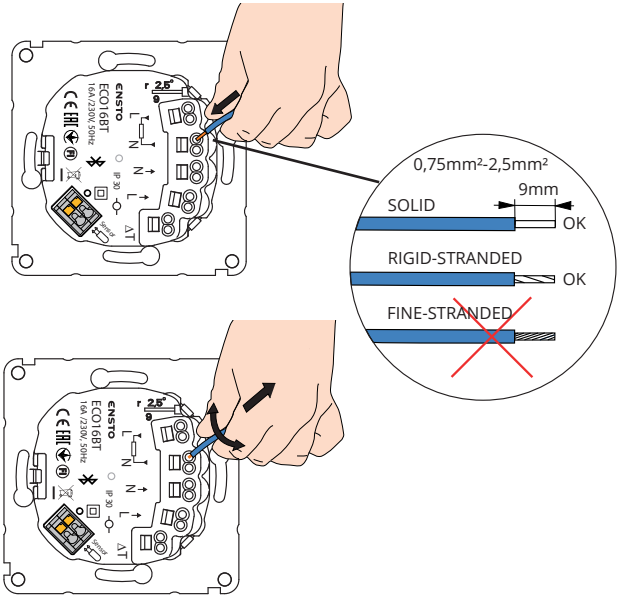

3

Asentaminen ja irrottaminen
Assembling and disassembling

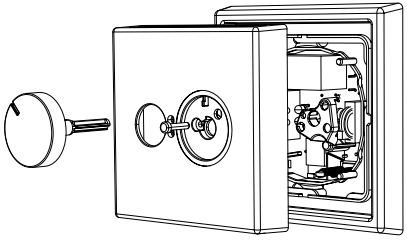

4 Käyttöliittymä
User interface

455

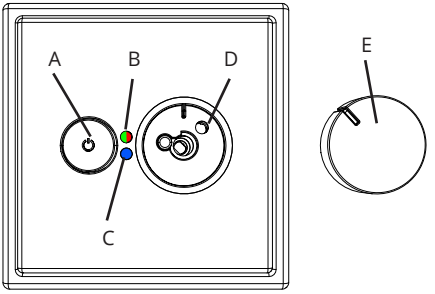

5 Säätöalueen rajoitus
Limitation of adjustment range

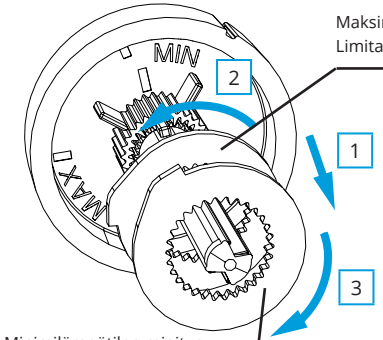

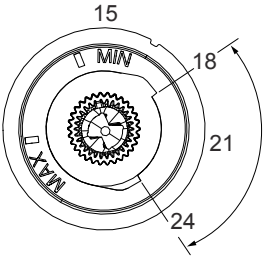

ECO16BT
min 18˚C, max 24˚C

Säätöpyörän kalibrointi
Calibrating the adjustment knob

456

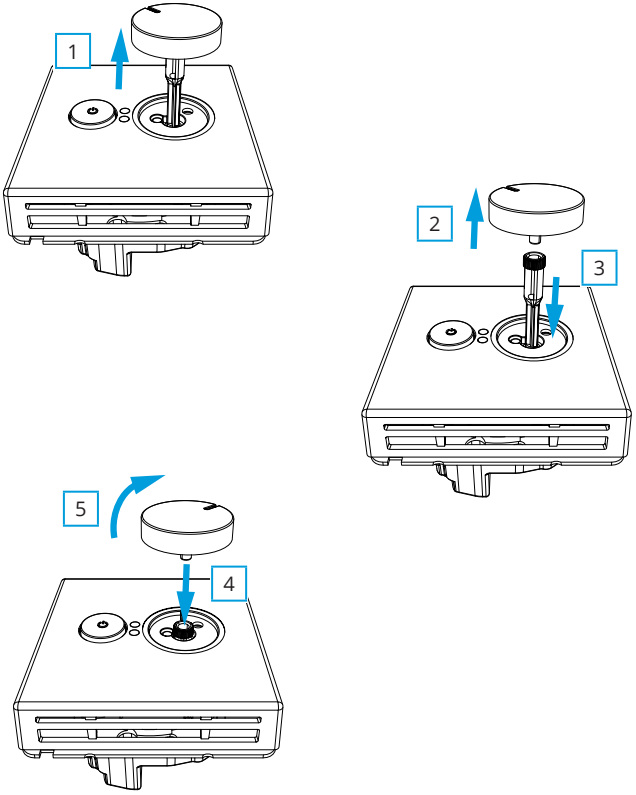

7

Ensto Heat Control sovelluksen käyttöönotto
Commissioning the Ensto Heat Control application

Available on the App Store

GET IT ON Google play

Ensto Heat Control

Android version 4.3 and above
iOS version 8.0 and above

8

Termostaatin ja mobiililaitteen paritus
Pairing the thermostat with your mobile device

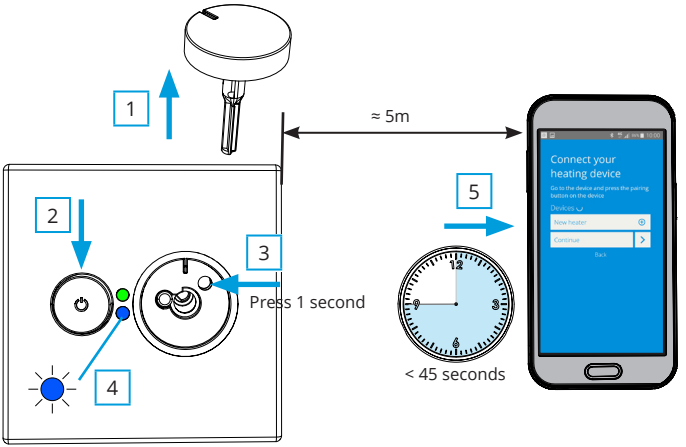

9

Ensto Heat Control kotinäkymä
Ensto Heat Control Home display

10

Tehdasasetusten palautus
Resetting the factory settings

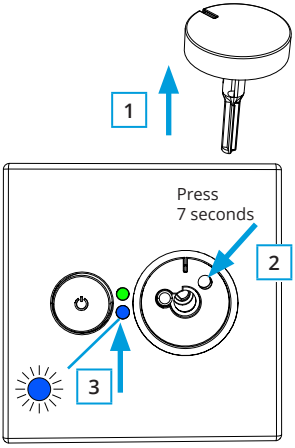

11

Pariston vaihto
Replacing the battery

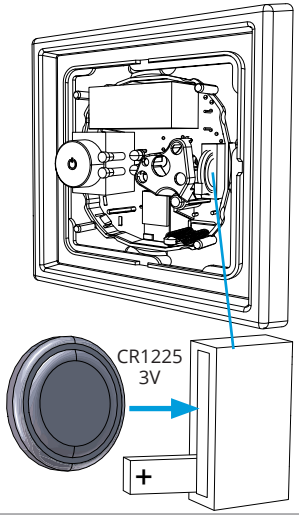

FIN **ECO16BT yhdistelmätermostaatti**

Asennus- ja käyttöohje

ECO16BT on tarkoitettu huonekohtaiseen sähköisen lattia- ja kattolämmityksen ohjaukseen.

1. Turvallisuusohjeet

Sähköalan ammattihenkilö

- **Asennuksen saa suorittaa vain sähköalan ammattihenkilö, jolla on siihen riittävä pätevyys.**
- **Lue tämä ohje huolellisesti ennen asennustyön aloittamista.**
- **Noudata tätä ohjetta ja varmista, että asennus on kansallisten turvallisuusmääräysten, asennustapojen ja rajoitusten mukainen.**
- **Tässä ohjeessa olevat tiedot eivät vapauta asentajaa tai käyttäjää vastuusta noudattaa kaikkia sovellettavia määräyksiä ja turvallisuusstandardeja.**
- **Tämä ohje on osa tuotetta ja se on säilytettävä turvallisessa paikassa, jotta se on käytettävissä tulevaa asennusta ja huoltoa varten.**

VAROITUS

Sähköiskun vaara! Palovaara!

- ***Katkaise virransyöttö ennen termostaatin ja siihen liittyvien komponenttien asennustyön tai huoltotoimenpiteiden aloittamista.***
- ***Älä kytke termostaattia verkkojännitteeseen ennen kuin asennustyö on valmis.***
- ***Virheellinen asennus voi aiheuttaa henkilö- ja omaisuusvahinkoja.***
- ***Älä käytä viallista termostaattia.***

2. Ennen asennusta

2.1. Tarkista, että kaikki asennuksessa tarvittavat osat ja työkalut ovat saatavilla.

2.2. Tarkista, että lämmityskuorma ei ylitä termostaatin suurinta tehonkestoa.

2.3. Mittaa termostaatin ohjaaman lämmityskuorman eristysresistanssi ja piirivastus.

3. Asennus

3.1. Asenna termostaatti yksi- tai useampiosaiseen kojerasiaan.

3.2. Kun termostaattia käytetään lattialämmityksen ohjauksessa, asenna anturikaapeli kuivaan suojaputkeen lämmityskaapeleiden väliin. ***Huom! Varmista, ettei suojaputkessa ole vettä.***

3.3. Kytke termostaatti kuvien 1 ja 2 mukaisesti.

- Liitä suojajohtimet (PE) erilliseen liittimeen.
- Termostaatissa on ruuvittomat liittimet. Syöttöjohtimien kuorintapituus on 9 mm ja anturin johtimien 7mm. Tarvittaessa johtimet voidaan irrottaa jousiliittimistä pyörittämällä ja vetämällä.
- Kytke ulkoinen lämpötilan ohjaus ΔT merkittyyn liittimeen. Ohjausjännitteenä voidaan käyttää mitä tahansa lämmitysryhmään kuuluvaa vaihetta.

- Asennuksessa on käytettävä 30 mA vikavirtasuojaa.

3.4. Asenna termostaatti kojerasiaan käyttämällä kojerasiaruuveja.

3.5. Kiinnitä termostaatin peitelevy ja kansi paikoilleen (kuva 3). Suojaa termostaatti mahdolliselta rakennusaikaiselta lialta.

4. Käyttöönotto ja käyttö

4.1. Kytke termostaatti päälle virtakytkimestä A (kuva 4).

- Termostaatti on "***Lattia***" -asetuksessa. Voit vaihtaa toimintatapaa Ensto Heat Control -sovelluksen avulla.
- LED merkkivalo B palaa vihreänä, kun termostaatti on päällä ja lämmitys on pois päältä.
- LED merkkivalo B palaa punaisena, kun lämmitys on kytkettynä.
- Sininen LED-merkkivalo C palaa, kun lämpötilan muutos tai ulkoinen ohjaus on aktiivinen. Lämpötilan oletusarvo ulkoiselle ohjaukselle on 10°C.

4.2. Voit rajoittaa termostaatin säätöaluetta säätöpyörän minimi- ja maksimirajoittimilla (kuva 5).

4.3. Tarkista lämpötila noin vuorokauden kuluttua. Jos lämpötila ei vastaa säädettyä, kalibroi termostaatti (kuva 6).

- Irrota ensin säätöpyörä akseleineen muuttamatta termostaatin asetusta (1).
- Vedä säätöpyörä pois akselin hammastukselta (2).
- Laita akseli termostaattiin entiselle kohdalle (3).
- Aseta säätöpyörä akselin hammastukseen siten, että osoitin näyttää oikeaa lämpötilaa (4).
- Säädä säätöpyörästä haluttu lämpötila (5).

4.4. Kun termostaatti toimii normaalisti, kytkentä- ja katkaisuhetkellä kuuluu vaimea naksahdus.

4.5. Termostaatti käyttää oletuksena 47kOhm NTC lattia-anturia. Jos termostaattiin on kytketty jokin muu anturityyppi, muuta Ensto Heat Control -sovelluksella "***Asetukset / Anturi tyyppi***" vastaavasti.

4.6. Kun käytät termostaattia "***Yhdistelmä***" tai "***Lattia***" -asetuksessa, anturivahti havaitsee lattia-anturissa olevat viat tai lattia-anturin puuttumisen. LED merkkivalo B vilkkuu punaisena ja LED merkkivalo C sinisenä vuorotellen merkiksi vikatilanteesta. Vilkkuminen loppuu, kun vikatilanne on korjattu.

5. Ensto Heat Control sovelluksen käyttöohjeet

Sovelluksella voit ohjelmoida ja muuttaa termostaattisi asetuksia. Langattomassa yhteydessä käytetään Bluetooth tekniikkaa. Voit olla yhteydessä yhteen laitteeseen kerrallaan. Kuuluvuus vapaassa tilassa on noin 5m.

Sovelluksen käyttöönotto

5.1. Lataa Ensto Heat Control sovellus Apple Storesta tai Google Playsta (kuva 7).

Huom! Parita mobiililaite ja termostaatti ainoastaan Ensto Heat Control sovelluksen kautta. ÄLÄ parita termostaattia mobiililaitteen oman Bluetooth valikon kautta. Jos olet parittanut termostaatin mobiililaitteen omasta Bluetooth valikosta, sovellus ei pysty ottamaan yhteyttä termostaattiin. Tilanteen korjaamiseksi poista termostaatti

mobiililaitteen omasta Bluetooth valikosta sekä sovelluksen "***Laitteet"*** listalta. Parita se tämän jälkeen sovelluksella. Sovelluksella paritettuna yhteys toimii. Termostaatti tulee näkyviin myös mobiililaitteen omaan Bluetooth valikkoon.

Kun muodostat pariliitosta, anna Ensto Heat Control sovellukselle lupa käyttää paikannuspalvelua, jos sovellus sitä kysyy. Riippuu mobiililaitteesta pitääkö sovelluksen saada lupa paikannuspalvelun käytöstä itse mobiililaitteelta, jotta sovellus saa käyttää mobiililaitteessa olevaa Bluetooth low energy radiota. Jos lupaa ei anna, sovellus ei voi käyttää Bluetooth low energy radiota eikä sovellus saa yhteyttä termostaattiin. Ensto Heat Control ei kerää käyttäjien paikannustietoa eikä tarvitse itse paikannusta, mutta sovellus tarvitsee Bluetooth low energy radiota langattomaan tiedonsiirtoon sovelluksen ja termostaatin välillä.

5.2. Avaa sovellus. "***DEMO***" tilassa voit harjoitella sovelluksen käyttöä. Opastusvideo esittelee sovelluksen toimintoja ja opastaa asetusten teossa. Voit milloin tahansa palata takaisin opastusvideoon "***Tuki***" valikon kautta.

5.3. Opastusvideon jälkeen parita mobiililaite ja termostaatti (kuva 8):

- Irrota termostaatin säätöpyörä E (1).
- Kytke termostaatti päälle virtakytkimestä A (2).
- Paina termostaatin Bluetooth painiketta D 1 sekuntia (3). Termostaatin LED merkkivalo C vilkkuu sinisenä (4).
- Kun sovellus on löytänyt termostaattisi, mobiililaitteesi näytöllä näkyy sovelluksen oletuksena termostaatille antama nimi "***Uusi termostaatti***".
- Paina "***Uusi termostaatti***" painiketta 45 sekunnin kuluessa (5).
- Termostaatin sininen LED merkkivalo C sammuu, kun yhteys on muodostettu tai 45 sekuntia on ylittynyt.
- Termostaatti löytyy nyt kohdasta "***Laitteet / Omat laitteet***".
- Asenna termostaatin säätöpyörä E paikalleen.

Toimintatavat

5.4. Lämmityksen ohjaustapaa voit muuttaa valikossa "***Asetukset / Toimintatapa***".

- "***Lattia***" -asennossa termostaatti säätää lämmitystä lattian lämpötilan mukaan. Valitse lattian asetuslämpötila termostaatin säätöpyörällä E.
- "***Huone***" -asennossa termostaatti säätää lämmitystä huoneen lämpötilan mukaan, jolloin lattia-anturia ei tarvita. Valitse huoneen asetuslämpötila termostaatin säätöpyörällä E. Huonelämpötilaa mitattaessa termostaatti sopeutuu vallitseviin olosuhteisiin muutamassa tunnissa, jonka jälkeen tarkka toiminta alkaa.
- "***Yhdistelmä***" -asennossa termostaatti säätää lämmitystä huoneen lämpötilan mukaan sekä valikossa "***Asetukset / Lattian lämpötilarajat***" määriteltyjen lattian minimi- ja maksimilämpötilojen mukaan.

  Jos lattian lämpötila nousee lämmitettäessä asetettua suuremmaksi, sininen LED merkkivalo C välähtää neljä kertaa minuutissa varoitukseksi ja kuorma kytkeytyy pois päältä kunnes lattian lämpötila on laskenut riittävästi. Tämä säätötapa on tarkoitettu suojaamaan arkoja lattiapintamateriaaleja kuten parketteja. Useimmat parkettivalmistajat suosittelevat lattiapintamateriaalien maksimilämpötilaksi noin 27°C.

  HUOM! Lattia-anturilla mitataan vain lattian betonin lämpötilaa. Lattiapintamateriaalien lämpötilat ovat yleensä noin 5°C betonin lämpötiloja matalammat, joten rajoituslämpötilaksi voidaan asettaa noin +32°C. Rajoitus suositellaan asetettavaksi

mahdollisimman alas, josta sitä voidaan tarvittaessa nostaa huoneen lämpötilan jäädessä liian matalaksi. Jokainen lattiamateriaali on kuitenkin yksilöllinen, joten haluttaessa tarkka rajoituslämpötila, on lattiapinnan lämpötila tarkistettava erillisellä lämpömittarilla.

462

- "***Teho***" -asennossa termostaatti säätää lämmitystä ilman antureita tehon mukaan. Valitse tehojakson pituus kohdassa "***Asetukset / Jaksoaika***". Valitse haluamasi lämmitysteho 0 - 100% termostaatin säätöpyörällä E. Lämmitys tapahtuu valitsemasi jaksoajan pituisissa sykleissä. Valitsemasi lämmitysteho (%) määrittelee kuinka kauan lämmitys on päällä ja pois päältä yhden syklin aikana. Jos esimerkiksi valitset jaksoajaksi 60 minuuttia ja lämmitystehoksi 60%, lämmitys on päällä 36 minuuttia ja pois päältä 24 minuuttia.

Lämpötilan muuttaminen kalenterin, tehostuksen ja lomatoiminnon avulla

5.5. Sovelluksella voit muuttaa termostaatin säätöpyörällä E tekemääsi asetuslämpötilaa.

- Muutos voi olla joko lämpötilan korotus tai pudotus.
- Sininen LED merkkivalo C palaa muutoksen ollessa kytkettynä.

5.6. Voit toteuttaa lämpötilan muutokset eri tavoilla riippuen siitä millainen muutostarve on.

- "***Kalenteri***" on tarkoitettu viikottain toistuviin tapahtumiin. Voit esimerkiksi arkipäivisin pudottaa lämpötiloja yön ja poissa olon ajaksi sekä viikonloppuisin yön ajaksi. Huomaa asetuksia tehdessäsi vuorokauden vaihtuminen eli yöjakso on tehtävä kahdessa osassa.
- "***Tehostus***" on tarkoitettu tilapäiseen lämpötilan muutokseen. Voit esimerkiksi suihkun jälkeen nostaa kylpyhuoneen lämpötilaa, jotta lattia kuivuisi nopeammin.
- "***Loma***" on tarkoitettu pitkäaikaiseen lämpötilan muutokseen, esim. viikonloppumatkan tai vuosiloman ajaksi.

5.7. Kotinäkymän "***Kalenteri***", "***Teho***" ja "***Loma***" painikkeet ovat "Päälle / Pois" painikkeita. Kun lämpötilan muutos on aktiivinen, "***Kalenteri***" ja "***Loma***" painikkeet ovat vihreitä, "***Teho***" painike on oranssi.

5.8. Kotinäkymän painikkeilla pääset muokkaamaan kalenterin, tehostuksen ja loman asetuksia.

5.9. Kun "***Mukautuva ajastus***" -toiminto on päällä, termostaatti aikaistaa lämmitystä siten että haluttu lämpötila on jo saavutettu ajastettuna ajankohtana. Oletuksena toiminto on päällä.

Ulkoinen lämpötilan ohjaus

5.10. Voit käyttää ulkoista lämpötilan ohjausta, jos ulkoinen jännite on kytketty lämmittimeen.

- Ota pois käytöstä / Ota käyttöön toiminto "***Asetukset / Ulkoinen ohjaus***".
- Valikosta "***Lämpötila***" voit asettaa halutun lämpötila-arvon. Lämpötilan oletusarvo ulkoiselle ohjaukselle on 10ºC.
- "***Lämpötilan muutos***" voi olla joko lämpötilan korotus tai pudotus.
- Sininen LED-merkkivalo C palaa, kun ulkoinen lämpötilan ohjaus on käytössä.
- Jos ulkoinen ohjaus on käytössä, et voi asettaa lämpötilaa säätöpyörällä.

Kotinäyttö, kuva 9

463

F	Aktiivinen laite
G	Asetettu lämpötila
H	Todellinen lämpötila
K	Päälle / Pois painike
L	Mene muokkaustilaan

Tehdasasetusten palautus

5.11. Palauta termostaatin tehdasasetukset, kuva 10:

- Irrota termostaatin säätöpyörä E (1).
- Paina termostaatin Bluetooth painiketta D 7 sekuntia (2). Termostaatin LED merkkivalo C vilkkuu nopeasti sinisenä (3).
- Paritetut laitteet, kulutustiedot ja kalenterin asetukset on poistettu. Termostaatti toimii "***Lattia***" -asetuksessa.

6. Paristo

6.1. Pariston tarkoitus on ylläpitää kellonaikaa virtakatkojen aikana. Jos kello ei pysy ajassa, paristo on vaihdettava. Pariston vaihtoväli on useita vuosia ja riippuu käytöstä.

Pariston saa vaihtaa vain sähköalan ammattihenkilö tai opastettu henkilö.
Katkaise virransyöttö ennen pariston vaihtoa.

6.2. Vaihda termostaatin paristo, kuva 11.

- Irrota termostaatin säätöpyörä E ja kansi.
- Vaihda paristo saman tyyppiseen kuin alkuperäinen CR1225.
- Kiinnitä termostaatin kansi ja säätöpyörä E paikalleen.
- Hävitä tyhjä paristo paikallisten kierrätysohjeiden mukaisesti.

7. LED merkkivalojen toiminta

464

LED merkki-valo B		Vihreä palaa: Termostaatti päällä ja lämmitys pois päältä
		Punainen palaa: Lämmitys päällä
LED merkki-valo C		Sininen vilkkuu: Paritus käynnissä
		Sininen vilkkuu nopeasti: Tehdasasetukset palautuvat
		Sininen palaa: Lämpötilan muutos kytkettynä
		Sininen vilkkuu 4 krt/min: Lattian lämpötila on noussut suuremmaksi kuin asetettu lämpötilaraja
LED merkkivalo B ja C	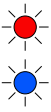	Punainen ja sininen vilkkuu vuorotellen: Lattia-anturivika tai lattialämpötilan minimi ja maksimi asetusarvot ovat liian lähekkäin

8. Kuvat

1. Kytkentäkaavio
2. Johtimien liitäntä termostaattiin
3. Asentaminen ja irrottaminen
4. Käyttöliittymä
5. Säätöalueen rajoitus
6. Säätöpyörän kalibrointi
7. Ensto Heat Control sovelluksen käyttöönotto
8. Termostaatin ja mobiililaitteen paritus
9. Ensto Heat Control kotinäkymä
10. Tehdasasetusten palautus
11. Pariston vaihto

9. Takuu

Ensto ECO –termostaattien takuuaika on 2 vuotta myyntipäivästä, kuitenkin enintään 3 vuotta valmistuspäivästä. Takuuehdot, katso www.ensto.com/building-systems

10. Materiaalien kierrätys ja lajittelu

Älä hävitä sähkölaitteita, elektroniikkalaitteita ja niiden lisävarusteita talousjätteen mukana.

- Tuotteen pahvipakkaus soveltuu laitettavaksi sellaisenaan pahvikeräykseen.
- Lämmitysjärjestelmän elinkaaren lopussa kaapelit, suojaputket ja elektroniikkakomponentit on hävitettävä asianmukaisesti paikallisia kierrätysohjeita noudattaen.

11. Vaatimustenmukaisuusvakuutus

Ensto Building Systems Finland Oy vakuuttaa, että radiolaite ECO16BT on direktiivin 2014/53/EU mukainen. EU-vaatimustenmukaisuusvakuutuksen täysimittainen teksti on saatavilla seuraavassa internetosoitteessa: www.ensto.com/building-systems

12. Tekniset tiedot

Käyttöjännite	230 V -15%, +10%, 50 Hz
Kytkin	2-napainen
Nimellisvirta	16 A
Maksimi teho	3600 W
Käyttölämpötila-alue	-20 ... +30 °C
Säätöalue	5 ... 35 °C huone 5 ... 50 °C lattia
Lattian max. lämpötilarajoitus	+25 ... +50 °C
Lattian min. lämpötilarajoitus	+5 ... +40 °C
Lattia-anturi	NTC, 47 kΩ/25°C, kaapeli 4 m (jatkettavissa 50 m / Cu 1,5 mm²)
Lattia-anturin resistanssiarvot	Taulukko 1, s.2 (anturi ei ole kytkettynä termostaattiin)
Ryhmäsulake	Max. 16 A
Kotelointiluokka	IP30
Likaantumisaste	2
Nimellissyöksyjännite	4 kV
Energian kulutus valmiustilassa	< 0,5 W
Radion taajuusalue	2,4 ... 2,483 GHz
Radion max. teho	+3 dBm

Termostaatti soveltuu kontaktoriohjaukseen.

(SWE) **ECO16BT kombinationstermostat**

Installations- och bruksanvisningar 466

ECO16BT är avsedd för rumsspecifik styrning av elektrisk golv- och takvärme.

1. Säkerhetsinstruktioner

Fackkunnig person

- **Installationen får utföras endast av en elinstallatör med tillräcklig kompetens.**
- **Läs denna handbok noggrant innan du påbörjar installationsarbetet.**
- **Följ instruktionerna i denna handbok och se till att installationen uppfyller nationella säkerhetsföreskrifter, installationsmetoder och begränsningar.**
- **Informationen i denna handbok frigör inte installatören eller användaren från ansvar att följa all tillämplig lagstiftning och säkerhetsföreskrifter.**
- **Denna handbok är en del av produkten och måste förvaras på en säker plats så att den är tillgänglig för framtida installation och underhåll.**

VARNING

Fara för elektrisk stöt! Brandrisk!

- ***Koppla alltid från innan du utför installations- eller underhållsarbeten på termostaten och samhörande komponenter.***
- ***Slå inte på strömförsörjning innan installationen är klar.***
- ***Felaktig installation kan leda till personskada eller materiella skador.***
- ***Använd inte en defekt termostat.***

2. Före installation

2.1. Kontrollera, att alla delar och verktyg som behövs under installationen finns till hands.

2.2. Kontrollera att värmebelastningen inte överstiger termostatens maximala kapacitet.

2.3. Kontrollera isoleringsresistansen och kretsmotståndet för den belastning som termostaten skall styra.

3. Installation

3.1. Montera termostaten i en enkel apparatdosa eller som en del av större grupp apparatdosor.

3.2. Om termostaten används för golvvärmeinstallationer, montera givarkabeln i ett torrt skyddsrör mellan värmeslingorna. ***OBS! Se till att det inte finns vatten i skyddsröret.***

3.3. Anslut termostaten enligt bilderna 1 och 2.

- Anslut jordledningarna (PE) till den separata anslutningsdon.
- Termostaten har skruvlösa förbindningar. Skala matarledarna 9 mm och sensorledarna 7 mm. Vid behov kan ledarna lösgöras från kopplingsklämmorna genom att samtidigt vrida och dra.
- Anslut extern temperaturkontroll till kopplingsklämman märkt med ΔT. Styrningen kan tas från en valfri fas i värmegruppen.

- En jordfelsbrytare med nominell strömstyrka på 30 mA måste användas i installationer.

3.4. Montera termostaten i apparatdosan med dosskruvarna.

3.5. Fäst termostatens täcklock och lock på plats (bild 3). Skydda termostaten mot eventuell smuts under byggnadstiden.

4. Idrifttagning och drift

4.1. Slå på termostaten från strömbrytaren A (bild 4).

- Termostaten är i "***Golv***"-läget. Du kan ändra driftläget genom att använda Ensto Heat Control applikation.
- LED indikator B lyser grönt, då termostaten är på och värmen är avstängd.
- LED indikator B lyser rött, då värmen är på.
- Blåa LED indikatorn C lyser, när temperaturförändringen eller externa temperaturförändringen är aktiv. Standard temperaturinställning för extern kontroll är 10°C.

4.2. Du kan justera termostatens minimum- och maximimumvärden med begränsarna, som finns på inställningsratten (bild 5).

4.3. Kontrollera termperaturen efter ca 24 timmar. Om temperaturen inte stämmer överens med inställt värde, kalibrera termostaten (bild 6).

- Dra ut inställningsratten utan att ändra termostatens inställning (1).
- Dra ut ratten från axelns kugghjul (2).
- Sätt axeln på originala position (3).
- Placera ratten på axelns kugghjul så, att pekaren på ratten visar rätt temperatur (4).
- Ställ in önskad temperatur med inställningsratten (5).

4.4. När termostaten fungerar normalt, hörs ett svagt klick när lasten slås på och av.

4.5. Termostaten använder som standard en 47kOhm NTC-golvgivare. Om en annan typ av givare är ansluten till termostaten, ändra givarens typ till motsvarande med Ensto Heat Control-applikationen "***Inställningar / Givarens typ***".

4.6. När du använder termosteten i läget "***Kombination***" eller "***Golv***" upptäcker den inbyggda feldetektorn om golvgivaren är defekt eller saknas. Termostaten indikerar felet genom att alternativt blinka den röda LED indikatorn B och den blåa LED indikatorn C. Blinkandet slutar när felet har åtgärdats.

5. Bruksanvisningar för Ensto Heat Control applikation

Med denna applikation kan du programmera och ändra inställningarna för din termostat. Den trådlösa anslutningen använder Bluetooth teknik. Du kan ansluta till en apparat i taget. Räckvidd i ledigt utrymme är ca 5m.

Idrifttagning av applikationen

5.1. Ladda ner Ensto Heat Control applikationen från Apple Store eller Google Play (bild 7).

Notera! Parkoppla din mobilenhet och termostat endast via applikationen Ensto Heat Control. Parkoppla INTE termostaten med mobilenhetens egen Bluetooth meny. Om du har parkopplat termostaten från mobilenhetens egen Bluetooth meny kan applikationen inte kontakta termostaten. För att korrigera situationen ta först bort termostaten från mobilenhetens egen Bluetooth meny och parkoppla sedan den via

applikationen. När apparaterna är parkopplade via applikationen fungerar anslutningen. Termostaten visas också i mobilenhetens egen Bluetooth meny.

Tillåt Ensto Heat Control applikationen använda platstjänsten vid parkoppling om applikationen begär det. Det beror på din mobilenhet om applikationen behöver tillstånd att använda platstjänsten från själva mobilenheten för att kunna använda Bluetooth lågenergiradion på mobilenheten. Om du inte ger tillstånd kan programmet inte använda Bluetooth lågenergioradion och applikationen kan inte kontakta termostaten. Ensto Heat Control samlar inte in användarens platsinformation och behöver inte själva platstjänsten, men applikationen kräver Bluetooth lågenergiradio för trådlös dataöverföring mellan applikationen och termostaten.

5.2. Öppna applikationen. I "***DEMO***" läget kan du öva med att använda applikationen. Handledning videon visar applikationens funktioner och guidar dig genom idrifttagning. Du kan när som helst gå tillbaka till videon via "***Stöd***" menyn.

5.3. Efter Handledning videon, parkoppla din mobilenhet med termostaten (bild 8):

- Ta bort inställningsratten E (1).
- Slå på termostaten med strömbrytaren A (2).
- Tryck på Bluetooth knappen D på termostaten i 1 sekund (3). Blåa LED indikator C blinkar (4).
- När applikationen har hittat din termostat, visar din mobilenhet namnet "***Ny termostat***" angett av applikationen.
- Tryck på "***Ny termostat***" knapp inom 45 sekunder (5).
- Blåa LED indikator C slocknar, när parkopplingen är klar eller 45 sekunder överskrids.
- Nu kan du hitta din termostat i "***Apparater / Mina apparater***".
- Sätt inställningsratten E på plats.

Driftlägen

5.4. Ändra driftläget från menyn "***Inställningar / Driftsläge***".

- I läget "***Golv***" styr termostaten uppvärmning enligt golvtemperaturen. Välj golvtemperatur med inställningsratten E.
- I läget "***Rum***" styr termostaten uppvärmning enligt rumstemperaturen, i vilket fall ingen golvgivare behövs. Välj rumstemperatur med inställningsratten E. Vid mätning av rumstemperatur anpassar termostaten till rådande förhållanden inom några timmar, varefter exakt drift börjar.
- I läget "***Kombination***" styr termostaten uppvärmning enligt rumstemperatur samt minimum och maximum golvtemperaturer. Definiera för golvmaterialet lämpliga minimum och maximum temperaturer från "***Inställningar / Golvtemperaturgränser***".

  Om golvtemperaturen stiger högre än den inställda temperaturen, blinkar blåa LED indikator C fyra gånger per minut som en varning och lasten stängs av tills golvtemperaturen har sjunkit tillräckligt. Denna metod är avsedd att skydda känsliga golvmaterial som parkett. De flesta tillverkare av parkett rekommenderar maximala temperatur ca 27°C för golvbeläggning.

  OBS! Golvgivaren mäter endast betongens temperatur. Golvbeläggningsmaterialets temperaturer är ofta 5°C lägre än betongens temperatur, i vilket fall maximala begränsningstemperatur kan ställas in vid +32°C. Det rekommenderas att sätta

begränsningen så låg som möjligt och höja värdet efteråt, om det behövs. Varje golvmaterial har dock individuella egenskaper så om en exakt temperaturgräns behövs, måste golvtemperaturen kontrolleras med hjälp av en separat termometer.

469

- I läget "***Effekt***" styr termostaten uppvärmning enligt ström, utan givare. Välj periodens längd från "***Inställningar / Tidcykel***". Välj önskad värmeeffekt 0 - 100% med inställningsratten E. Uppvärmningen fungerar i cykler under den valda tidsperioden. Uppvärmningseffekten (%) du väljer bestämmer hur länge värmen är på och av under en cykel. Om du till exempel väljer 60 minuter för cykeltiden och 60% för uppvärmningseffekten är uppvärmningen på i 36 minuter och av i 24 minuter.

Temperaturförändring med Kalender, Effektivering och Semester

5.5. Du Kan ändra inställningstemperaturen, som är justerad med termostatens inställningsratt E.

- Förändringen kan antingen vara en höjning eller sänkning av temperatur.
- Blåa LED signallampa C lyser, när temperaturförändring är påslagen.

5.6. Du kan utföra temperaturförändringen på olika sätt beroende på vilken typ av förändring som behövs.

- "***Kalender***" är avsedd för varje vecka återkommande händelser. Till exempel, på vardagar kan du sänka temperaturen över natten och medan du är borta, på veckosluten kanske du vill sänka temperaturen över natten. OBS! När du gör inställningar för över natten, måste natten ställas in i två sektioner.
- "***Effektivering***" är avsedd för en temporär temperaturförändring. Till exempel, efter duschen kan du höja temperaturen i badrummet, så att golvet torkar snabbare.
- "**Semester**" är avsedd för en långvarig temperaturförändring, t.ex. en resa under veckoslutet eller årlig semester.

5.7. "***Kalender***", "***Effektivering***" och "**Semester**" knappar är på / av knappar. När temperaturförändringen är aktiverad, "***Kalender***" och "**Semester**" knapparna är gröna, "***Effektivering***" knappen är orange.

5.8. Tryck på knappen på hemskärmen för att gå till redigeringsläget.

5.9. När "***Adaptiva temperaturförändring***" är aktiv, förutser termostaten uppvärmningsbehovet så, att önskad temperatur är nådd vid den schemalagda tiden. Som standard är funktionen på.

Extern temperaturkontroll

5.10. Du kan använda extern temperaturkontroll, om extern spänning är ansluten till termostaten.

- Inaktivera / Aktivera funktionen från "***Inställningar / Extern kontroll***".
- Från "***Temperatur***" kan du ställa in önskat temperaturvärde. Standard temperaturinställning för extern kontroll är 10 °C.
- "***Temperaturförändring***" kan antingen vara en höjning eller sänkning av temperatur.
- Blåa LED signallampa C lyser, när extern termperaturkontroll är i användning.
- Om extern temperaturkontroll används, kan du inte använda inställningsratten för att ställa in temperatur.

Hemskärm, bild 9

470

F	Aktiva apparat
G	Inställda temperatur
H	Verkliga temperatur
K	På / Av knapp
L	Gå till redigeringsläge

Återställa fabriksinställningar

5.11. Återställ fabriksinställningar, bild 10:

- Ta bort inställningsratten E.
- Tryck på termostatens Bluetooth knapp D.
- Efter 7 sekunder, blåa LED indikator C börjar blinka snabbt.
- Parkopplade apparater, förbrukningsinformation och kalenderinställningar förloras. Termostaten är i "***Golv***" -läget.

6. Batteriet

6.1. Syftet med batteriet är att behålla tiden vid strömavbott. Om klockan inte håller rätt tid, måste batteriet bytas ut. Batteribyteintervallet är flera år och är beroende av användningen.

Batteriet får endast bytas ut av en fackkunnig eller instruerad person.
Koppla från strömförsörjningen innan du byter batteriet.

6.2. Byt ut batteriet på termostaten, bild 11.

- Ta bort inställningsratten E och locket.
- Byt ut batteriet med samma typ av batteri som originalet, CR1225.
- Sätt locket och inställningsratten E på plats.
- Kassera det tomma batteriet i enlighet med lokala riktlinjer för återvinning.

7. LED indikatorer

471

LED indikator B		Grön: Termostaten är på, värmen är avstängd
		Röd: Värmen är påkopplad
LED indikator C		Blå blinkar: Parkoppling pågår
		Blå blinkar snabbt: Fabriksinställningarna återställs
		Blå: Temperaturförändring
		Blå blinkar 4 gånger per minut: Golvtemperaturen har stigit högre än den inställda temperaturgränsen
LED indikator B och C	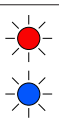	Blå och röd blinkar alternerande: Felaktig givare eller golvets minimum och maximum begränsningsvärden är för nära varandra

8. Bilder

1. Kopplingsschema
2. Ansluta ledarna till termostaten
3. Montera och demontera
4. Användargränssnitt
5. Begränsa reglerområdet
6. Kalibrera inställningsratten
7. Idrifttagning av Ensto Heat Control applikation
8. Parkoppla termostat med din mobilenhet
9. Ensto Heat Control hemskärm
10. Återställa fabriksinställningar
11. Byta ut batteriet

9. Garanti

Garantitiden för Ensto ECO termostat är 2 år räknad från inköpsdagen, dock inte längre än 3 år från tillverkningsdagen. Garantivillkoren, se www.ensto.com/building-systems

10. Avfallshantering

Kassera inte elektriska och elektroniska enheter inklusive deras tillbehör med hushållsavfallet.

- Produktens pappemballage är lämplig för återvinning.
- När värmesystemet är i slutet av livscykeln måste kablar, skyddsrör och elektroniska komponenter kasseras enligt lokala riktlinjer för återvinning.

11. Försäkran om överensstämmelse

Härmed försäkrar Ensto Building Systems Finland Oy att radioutrustning ECO16BT överensstämmer med direktiv 2014/53/EU. Den fullständiga texten till EU-försäkran om överensstämmelse finns på följande webbadress: www.ensto.com/building-systems

12. Teknisk information

Märkspänning	230 V -15%, +10%, 50 Hz
Strömbrytare	2-polig
Märkström	16 A
Maximal last	3600 W
Användningstemperatur	-20 ... +30 °C
Termostatens regleromräde	5 ... 35 °C rum 5 ... 50 °C golv
Begränsning av golvets max. temperatur	+25 ... +50 °C
Begränsning av golvets min. temperatur	+5 ... +40 °C
Golvgivare	NTC, 47 kΩ/25°C, kabel 4 m (förlängning till 50 m / Cu 1,5 mm²)
Golvgivarens resistansvärden	Tabell 1, på sidan 2 (givaren är inte ansluten till termostaten)
Gruppsäkring	Max. 16 A
Kapslingsklass	IP 30
Föroreningsgrad	2
Stötspänning	4 kV
Energiförbrukning i standby-läge	< 0,5 W
Radiofrekvensområde	2,4 ... 2,483 GHz
Radio max. effekt	+3 dBm

Termostaten lämpar sig för kontaktorstyrning.

ENG **ECO16BT Combination Thermostat**

Installation and Operating Instructions 473

The ECO16BT is for room-specific control of electric floor and ceiling heating.

1. Safety Instructions

Electrically skilled person

- **The installation must only be done by an electrician with the appropriate qualifications.**
- **Read this manual carefully before starting the installation work.**
- **Follow the instructions in this manual, and make sure that the installation complies with national safety regulations, installation methods and restrictions.**
- **The information provided in this manual in no way exempts the installer or user from responsibility to follow all applicable safety regulations.**
- **This manual is a part of the product and must be stored in a safe location so that it is available for future installation and service.**

WARNING

Danger of electric shock! Risk of fire!

- ***Disconnect the power supply before carrying out any installation or maintenance work on this thermostat and associated components.***
- ***Do not switch on the power supply before the installation work is completed.***
- ***Improper installation can cause personal injury and property damage.***
- ***Do not operate a defect thermostat.***

2. Before Installation

2.1. Make sure that all the parts and tools needed for the installation are available.

2.2. Ensure that the heating load is equivalent to the thermostat power rating.

2.3. Measure the insulation resistance and the circuit resistance of the heating load controlled by the thermostat.

3. Installation

3.1. Mount the thermostat as the cover of a 1-component mounting box or as a part of a multiple-component instrument panel.

3.2. When the thermostat is used for underfloor heating solutions, put the sensor cable in a dry protective tube between heating cables. ***Note! Make sure, that there is not water in the protective tube.***

3.3. Connect the thermostat in accordance with figures 1 and 2.

- Connect the earthing wires (PE) to the separate connector.
- The thermostat has spring connectors. The stripping length for supply conductors is 9 mm and for sensor conductors 7 mm. The conductors can be disconnected from the spring connectors by simultaneously twisting and pulling.

- Connect external temperature control to the connector marked with ΔT. Any phase can be used for the external temperature control.
- A fault current switch with a nominal operating current of max. 30 mA must be used.

3.4. Mount the thermostat into the mounting box with screws.

3.5. Mount the thermostat frame and cover (figure 3). Protect the thermostat against potential dust during construction.

4. Commissioning and Operation

4.1. Turn on the thermostat with the power switch A (figure 4).

- The thermostat is in "***Floor***" mode. You can change the operation mode by using the Ensto Heat Control application.
- The LED indicator B is green, when the thermostat is on and the heating is off.
- The LED indicator B is red, when the heating is on.
- The blue LED indicator C is on when the temperature change or external control is active. The default temperature setting for external control is 10 °C.

4.2. You can adjust the thermostat limitation range with the minimum and maximum limiters on the adjustment wheel (figure 5).

4.3. Check the temperature after approximately 24 hours. If the temperature does not match the set value, calibrate the thermostat (figure 6).

- Remove the adjustment knob and shaft without changing the thermostat setting (1).
- Pull the knob out from the shaft toothing (2).
- Put the shaft to the original position (3).
- Put the knob on the toothing in such a manner, that the knob indicates the actual temperature (4).
- Set the desired temperature with the adjustment knob (5).

4.4. When the thermostat is working normally, a faint click can be heard when the load is switched on and off.

4.5. The thermostat uses a 47kOhm NTC floor sensor by default. If another type of sensor is connected to the thermostat, change the sensor type accordingly with the Ensto Heat Control application "***Settings / Sensor type***".

4.6. When you use the thermostat in "***Combination***" or "***Floor***" mode, the inbuilt fault detector detects if the floor sensor is defect or missing. The thermostat indicates the fault by blinking the red LED indicator B and blue LED indicator C alternatively. The blinking stops when the fault has been repaired.

5. User Instructions for Ensto Heat Control Application

With this application you can program and change the settings of your thermostat. Bluetooth technology is used for the wireless connection. You can connect to one device at a time. The range in free space is approximately 5m.

Commissioning the application

5.1. Download the Ensto Heat Control application from Apple Store or Google Play (figure 7).

Note! Pair your mobile device and thermostat only via the Ensto Heat Control application. DO NOT pair the thermostat using the device's own Bluetooth menu. If you

have paired the thermostat from the mobile device's own Bluetooth menu, the application is not able to contact the thermostat. To correct the situation first remove the thermostat from the mobile device's own Bluetooth menu and then pair it via the application. When paired via application the connection works. The thermostat also appears in the mobile device's own Bluetooth menu.

475

When pairing allow the Ensto Heat Control application to use the location service, if the application requests it. It depends on the mobile device, if the application needs permission to use the location service from the mobile device itself in order to use the Bluetooth low energy radio on the mobile device. If you do not give the permission, the application is not able to use the Bluetooth low energy radio and the application is not able to connect to the thermostat. The Ensto Heat Control does not collect user's location information and does not need the location service itself, but the application requires the Bluetooth low energy radio for wireless data transfer between the application and the thermostat.

5.2. Open the application. In the "***DEMO***" mode you can practice using the application. The Tutorial video shows application's features and guides you through the commissioning. At any time, you can go back to the Tutorial through the "***Support***" menu.

5.3. After the Tutorial, pair your mobile device with your thermostat (figure 8):

- Remove the adjustment knob E (1).
- Switch on the thermostat with the power switch A (2).
- Press the Bluetooth button D on the thermostat for 1 second (3). The blue LED indicator C blinks (4).
- When the application has found your thermostat, your mobile device displays the default name "***New thermostat***" .
- Press the "***New thermostat***" button within 45 seconds (5).
- The blue LED indicator C turns off, when the pairing is completed or 45 seconds is exceeded.
- Now you can find your thermostat in "***Devices / My devices***".
- Put the adjustment knob E in place.

Operation Modes

5.4. Change the operation mode from the menu "***Settings / Mode***".

- In "***Floor***" mode the thermostat adjusts the heating according to the floor temperature. Select the floor setting temperature with the adjustment knob E.
- In "***Room***" mode the thermostat adjusts the heating according to the room temperature, in which case no floor sensor is needed. Select the room setting temperature with the adjustment knob E. When measuring room temperature, the thermostat adjusts to the prevailing conditions in a few hours, after which the precise operation starts.
- In "***Combination***" mode the thermostat adjusts the heating according to the room temperature as well as according to the minimum and maximum floor temperatures. Define for the floor material appropiate minimum and maximum temperatures from "***Settings / Floor temperature limits***".

  If the floor temperature rises higher than the set temperature, the blue LED indicator C blinks four times per minute as a warning and the load switches off until the floor

temperature has dropped sufficiently. This operation method is intended to protect sensitive floor materials such as parquet. Most parquet manufacturers recommend the maximum temperature of floor covering approximately 27°C.

Note! The floor sensor only measures the concrete temperature. The floor covering material temperatures are usually about 5°C lower than the concrete temperature, in which case the maximum limitation temperature can be set at about +32°C. Please set the limitation as low as possible and raise the value afterwards if needed. However, each flooring material is unique, so when an accurate temperature limit is needed, the floor temperature must be checked with a separate thermometer.

- In "***Power***" mode the thermostat adjusts the heating without sensors according to power. Select the length of the power cycle from "***Settings / Power mode cycle time***". Select the desired heating power 0 - 100% with the adjustment knob E. The heating operates in cycles of the selected period of time. The heating power (%) you select determines how long the heating is on and off during one cycle. For example, if you select 60 minutes for the cycle time and 60% for the heating power, the heating is on for 36 minutes and off for 24 minutes.

Temperature Change with Calendar, Boost and Vacation Functions

5.5. You can change the setting temperature adjusted with the adjustment knob E on the thermostat.

- The change may be either a rise or a drop in temperature.
- The blue LED indicator C is on when the temperature change is connected.

5.6. You can carry out temperature changes in different ways depending on what kind of a change is needed.

- "***Calendar***" is intended for weekly reoccuring events. For example, on weekdays you can drop the temperature overnight and while you are away, during weekends you may want to drop the temperature overnight. Note! When making settings for overnight, the night must be in two sections.
- "***Boost***" is intended for a temporary temperature change. For example, after a shower you can raise the temperature in the bathroom, so that the floor will dry faster.
- "**Vacation**" is intended for long-term changes in temperature, e.g for a weekend break or an annual holiday.

5.7. The "***Calendar***", "***Boost***" and "***Vacation***" buttons are on / off buttons. When the temperature change is activated, the "***Calendar***" and "***Vacation***" buttons are green, the "***Boost***" button is orange.

5.8. Press the button on home display to enter the editing mode.

5.9. When the function "***Adaptive temperature change***" is active, the thermostat will advance the heating, so that the desired temperature has been reached at the scheduled time. By default, the function is on.

External Temperature Control

5.10. You can use external temperature control, if external voltage is connected to the thermostat.

- Disable / Enable the function from "***Settings / External control***".
- From "***Temperature***" you can set the desired temperature value. The default temperature setting for external control is 10 °C.
- "***Temperature change***" can be either a rise or a drop in the set point temperature.
- The blue LED indicator C is on when the external control is in use.
- If the external control is enabled you cannot use the adjustment knob for setting temperature.

Home Screen, figure 9

F	Active device
G	Set point temperature
H	Actual temperature
K	On / Off button
L	Enter editing mode

Resetting the Factory Settings

5.11. Reset the factory settings, figure 10:

- Remove the adjustment knob E.
- Press the Bluetooth button D on the thermostat.
- After 7 seconds, the blue LED indicator C starts to blink quickly.
- Paired devices, consumption information and calendar settings are removed. The thermostat is in "***Floor***" mode.

6. Battery

6.1. The purpose of the battery is to maintain the time during power cuts. If the clock does not keep correct time, the battery must be replaced. The battery change interval is several years and is usage dependent.

The battery may only be replaced by a skilled or instructed person.
Disconnect the power supply before replacing the battery.

6.2. Replace the thermostat battery, figure 11.

- Remove the adjustment knob E and the cover.
- Replace the battery with the same type of battery as the original, CR1225.
- Put the cover and the adjustment knob E in place.
- Dispose of the empty battery according to local recycling guidelines.

7. LED Indicators

478

LED indicator B		Green: Thermostat is on, heating is off
		Red: Heating is on
LED indicator C		Blue blinking: Pairing is ongoing
		Blue blinking quickly: Factory defaults are resetting
		Blue: Temperature change
		Blue is blinking 4 times per minute: Floor temperature has risen higher than the set temperature limit
LED indicators B and C	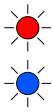	Blue and red blinking alternately: Faulty sensor or floor temperature minimum and maximum set values are too close to each other

8. Figures

1. Connection diagram
2. Connecting wires to the thermostat
3. Assembling and disassembling
4. User interface
5. Limitation of adjustment range
6. Calibrating the adjustment knob
7. Commissioning the Ensto Heat Control application
8. Pairing the thermostat with your mobile device
9. Ensto Heat Control Home display
10. Resetting the factory settings
11. Replacing the battery

9. Warranty

The warranty period for Ensto ECO thermostats is 2 years from the date of purchase but no longer than 3 years from the date of manufacture.

Warranty conditions, see www.ensto.com/building-systems

10. Disposal

479

Do not dispose of electrical and electronic devices including their accessories with the household waste.

- The product's cardboard packing is suitable for recycling.
- When a heating system is at the end of the life cycle the cables, conduits and electronic components must be disposed of properly according to local recycling guidelines.

11. Declaration of Conformity

Hereby, Ensto Building Systems Finland Oy declares that the radio equipment ECO16BT is in compliance with Directive 2014/53/EU. The full text of the EU declaration of conformity is available at the following internet address: www.ensto.com/building-systems

12. Technical Data

Supply voltage	230 V -15%, +10%, 50 Hz
Switch	2-pole
Rated current	16 A
Maximum load	3600 W
Operating temperature range	-20 ... +30 °C
Thermostat adjustment range	5 ... 35 °C room 5 ... 50 °C floor
Floor max. limitation range	+25 ... +50 °C
Floor min. limitation range	+5 ... +40 °C
Floor sensor	NTC, 47 kΩ/25°C, cable 4 m (extendable to 50 m / Cu 1,5 mm²)
Floor sensor resistance values	Table 1, on page 2 (sensor not connected)
Fuse	Max. 16 A
Ingress Protection	IP30
Pollution degree rating	2
Rated impulse voltage	4 kV
Power in standby	< 0,5 W
Radio frequency range	2,4 ... 2,483 GHz
Radio max. power	+3 dBm

Thermostat can control an external relay.

1373-7205-00(KF10_KF20_KF10R_KF20R)_FI_V2.qxd:_ 2015.6.15 3:15

Käyttöohje

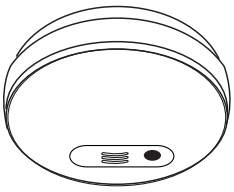

KF10
KF10LL
KF10R
Ionisoiva

EN14604:2005
LUPANRO. KM 524754

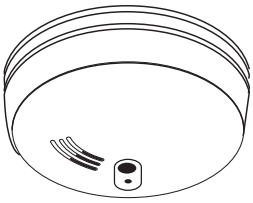

KF20
KF20LL
KF20R
Optinen

0086-CPD-535595
15
EN 14604:2005

LUE JA SÄILYTÄ
ASENTAJA: Anna tämä käyttöohje tuotteen mukana.

PALOVAROITTIMEN KUVAUS

Malli KF10, KF10LL	Ionisoiva 230V AC -palovaroitin 9 V paristovarmennuksella ja vaiennuspainikkeella
Malli KF10R	Ionisoiva 230V AC -palovaroitin ladattavalla paristovarmennuksella ja vaiennuspainikkeella
Malli KF20,KF20LL	Optinen 230V tasavirralla toimiva palovaroitin 9 V paristovarmennuksella ja vaiennuspainikkeella
Malli KF20R	Optinen 230V tasavirralla toimiva palovaroitin ladattavalla paristovarmennuksella ja vaiennuspainikkeella

PALOVAROITTIMEN OMINAISUUDET

- Voidaan liittää enintään 23 muuhun malliin, KF1, KF1R, KF2, KF2R, KF3, KF3R, KF10, KF10LL, KF10R, KF20, KF20LL, KF20R, KF30, KF30LL, KF30R, 4870, 4881, 4973, 4985, 4892, 4899, 1SFW, 1SFWR, 2SFW, 2SFWR, 3SFW, 3SFWR, ja 4MCO ja 4MDCO verkkovirtakäyttöisiin häkävaroittimiin. Erityinen virtapistoke estää liittämisen yhteensopimattomiin palovaroittimiin tai turvajärjestelmiin.
- Kajoamissuojattu asennuslevy kiinnittyy nopeasti paikalleen ja estää varoittimen asiattoman käsittelyn.
- Vihreä ja punainen monitoiminen merkkivalo osoittaa, että palovaroitin saa tasavirtaa, toimii normaalisti, on hälytystilassa tai vaiennuspainiketta on painettu.
- Äänekäs hälytys (85 dB 3 metrin etäisyydellä) kuuluu hätätilanteessa.
- Testauspainike varoittimen toiminnan testaamiseksi.
- Kaikki mallit ovat varustettu vaiennuspainikkeella, joka aktivoituna estää aiheettomat hälytykset enintään 9 minuutin ajaksi.
- Mallit KF10, KF10LL, KF20 ja KF20LL eivät kiinnity asennuslevyyn, mikäli paristo ei ole paristokotelossa. Nämä mallit myös piippaavat lyhyesti kerran minuutissa, jos paristo on heikko tai väärin liitetty.
- Mallit KF10R, KF20R, KF10LL ja KF20LL ovat varustettu pitkäkestoisella litiumparistolla, joka kestää koko varoittimen käyttöiän ja valinnaisella kajoamissuojaustoiminnolla mukana toimitettua ruuvia käyttämällä.
- Mallit KF10R ja KF20R ovat varustettu ladattavilla litiumparistoilla.
- Käyttölämpötila: 0-40 °C
- Toimii enintään 93 % ilmankosteudessa (Ei kondensoiva)

TÄRKEITÄ TURVALLISUUSTIETOJA, LUE JA SÄILYTÄ NÄMÄ OHJEET

V A R O I T U S

- **ÄLÄ maalaa palovaroitinta tai peitä sitä teipillä.**
- **Älä anna palovaroitinta lasten käsiin.**
- **Verkkovirtaa käyttävät palovaroittimet vaativat jatkuvan 230V AC-/50Hz-virran toimiakseen moitteettomasti.** Verkkovirtaa käyttävät palovaroittimet EIVÄT toimi, jos AC -virransyöttöä ei ole kytketty päälle tai sen syöttö on jostain syystä katkennut. Mallit KF10, KF10LL ja KF20, KF20LL vaativat toimivan 9 V pariston toimiakseen moitteettomasti sähkökatkoksen aikana. Mallit KF10R ja KF20R on kytkettävä verkkovirtaan vähintään 2 vuorokaudeksi, jotta paristot latautuvat täydellisesti. ÄLÄ käytä muuta kuin tässä käyttöohjeessa mainittua paristoa. ÄLÄ liitä tätä palovaroitinta muihin kuin tässä käyttöohjeessa luetteloituihin palovaroittimiin tai lisälaitteisiin.
- **ÄLÄ poista tai kytke irti paristoa tai katkaise AC -virransyöttöä aiheettomien hälytysten vaimentamiseksi.** Näin toimimalla varoitin ei enää suojaa sinua. Vaimenna hälytys avaamalla ikkuna tai viuhtomalla ilmaa palovaroittimen ympärillä. Palovaroitinmallit KF10, KF10LL, KF10R, KF20, KF20LL ja KF20R ovat varustettu vaiennuspainikkeella, joka aktivoituna estää aiheettomat hälytykset enintään 9 minuutin ajaksi.

- **Testauspainike testaa luotettavasti kaikki palovaroittimen toiminnot.** ÄLÄ käytä muuta testaustapaa. **Testaa palovaroittimen moitteeton toiminta viikoittain.**
- **Vain pätevä sähköasentaja saa asentaa tämän palovaroittimen.**
- **Tämä palovaroitin on tarkoitettu ainoastaan yhden kotitalouden käyttöön.** Jos rakennuksessa on useampia asuntoja, jokaisessa asunnossa on oltava omat palovaroittimet. Älä asenna tätä palovaroitinta muihin kuin asuinrakennuksiin eikä paikkoihin, joissa oleskelee useita ihmisiä, kuten hotellit, motellit, asuntolat, sairaalat, hoitokodit tai ryhmäkodit. Tämä palovaroitin ei korvaa täydellistä hälytysjärjestelmää.
- **Asenna palovaroitin kodin jokaiseen huoneeseen ja kerrokseen.** Savu ei mahdollisesti kulkeudu palovaroittimeen monista syistä. Jos esimerkiksi tulipalo saa alkunsa kodin syrjäisessä osassa, toisessa kerroksessa, hormissa, seinässä, katossa tai suljetun oven toisella puolella, savu ei välttämättä ennätä saavuttaa palovaroitinta ajoissa asukkaiden hälyttämiseksi. Palovaroitin ei tunnista välittömästi tulipaloa PAITSI alueella tai huoneessa, jonne se on asennettu.
- **Yhteenliitetyt palovaroittimet, jotka on asennettu kodin jokaiseen huoneeseen ja kerrokseen tarjoavat maksimaalisen suojan.** Suosittelemme liittämään palovaroittimet yhteen siten, että kun yksi palovaroitin tunnistaa savun ja antaa hälytyksen, myös kaikki muut varoittimet hälyttävät. Älä liitä yhteen palovaroittimia yhdestä asunnosta toiseen. Älä liitä tätä palovaroitinta muihin hälytys- tai lisälaitteisiin.
- **Palovaroittimet eivät välttämättä aina hälytä jokaista perheenjäsentä.** Hälytysääni on voimakas henkilöiden varoittamiseksi mahdollisesta vaarasta. Tietyissä tilanteissa asukas ei kuitenkaan ehkä kuule hälytystä (esim. melu ulkona tai sisällä, äänieristeet, lääkkeiden/päihteiden tai alkoholin käyttö, kuulovamma, jne.). Jos epäilet, että kaikki perheenjäsenet eivät kuule tätä palovaroitinta, asenna erityistoiminnoilla varustetut palovaroittimet. Perheenjäsenten pitää kuulla varoittimen hälytysääni ja reagoida siihen nopeasti tulipalosta johtuvan loukkaantumisen, vammautumisen ja kuoleman riskin alentamiseksi. Jos jollakin perheenjäsenellä on kuulovamma, asenna erityiset, valoilla tai värinätoiminnolla varustetut palovaroittimet asukkaiden hälyttämiseksi.
- **Palovaroitin hälyttää vain, kun se tunnistaa savun.** Palovaroittimet tunnistavat ilmassa olevat palamishiukkaset. Ne eivät tunnista kuumuutta, liekkejä tai kaasua. Tämä palovaroitin on suunniteltu antamaan kuuluvan hälytyksen kehittymässä olevasta tulipalosta. Kuitenkin useimmat tulipalot ovat nopeasti palavia, räjähtäviä tai tahallisia. Joidenkin tulipalojen syynä on huolimattomuus tai turvallisuusriskit. Savu ei välttämättä kulkeudu palovaroittimeen TARPEEKSI NOPEASTI turvallisen pelastautumisen varmistamiseksi.
- **Palovaroitin ei takaa rajatonta suojaa.** Tämä palovaroitin ei ole vikaturvallinen, eikä hengen tai omaisuuden suojaamiseksi tulipalolta anneta takuuta. Palovaroittimet eivät korvaa vakuutusta. Asunnon omistajilla ja vuokralaisilla tulee olla henki- ja omaisuusvakuutus. Lisäksi palovaroittimen toimintahäiriö on aina mahdollinen. **Tästä syystä palovaroitin on testattava viikoittain ja vaihdettava 10 vuoden välein.**

PALOVAROITTIMEN SIJOITTAMINEN

Maksimaalisen suojan varmistamiseksi suosittelemme asentamaan palovaroittimen kodin jokaiseen huoneeseen.

Palovaroittimet tulee asentaa ainakin kaikkien makuuhuoneiden sisä- tai ulkopuolelle ja kodin jokaiseen lisäkerrokseen, mukaan lukien kellaritilat ja asumiskäytössä olevat ullakkotilat. Jokaisessa asunnossa on oltava vähintään kaksi palovaroitinta.

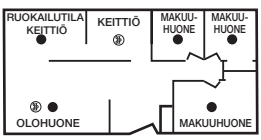

Tyypillinen yksikerroksinen koti

- Asenna palovaroitin kaikkien makuuhuoneiden kattoon tai seinälle sekä käytävälle jokaisen erillisen makuutilan ulkopuolelle. Jos makuuhuoneeseen johtava käytävä on yli 9 m pitkä, asenna palovaroitin sen molempiin päihin.

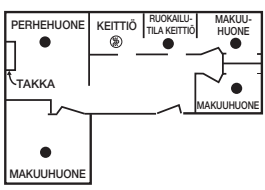

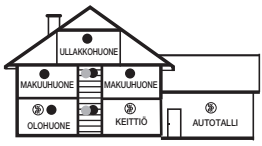

Tyypillinen kaksikerroksinen koti

- Asenna palovaroitin kaikkien makuuhuoneiden kattoon sekä käytävälle jokaisen erillisen makuutilan ulkopuolelle.

  Jos makuuhuoneeseen johtava käytävä on yli 9 m pitkä, asenna palovaroitin sen molempiin päihin.

- Asenna palovaroitin ensimmäisestä toiseen kerrokseen vievän portaikon ylä- ja alapäähän.

Merkinnät

- **Ionisoiva varoitin**
- **Optiset varoittimet**
- **Lämpövaroitin**

TÄRKEITÄ TIETOJA PALOVAROITTIMEN SIJOITTAMISESTA JA VÄLTETTÄVISTÄ SIJOITUSPAIKOISTA

- Asenna palovaroitin mahdollisimman keskelle kattoa. Jos se ei ole käytännöllistä, asenna varoitin vähintään 30 cm:n etäisyydelle seinästä tai nurkasta. Voit myös paikallisten määräysten salliessa asentaa palovaroittimet seinille 30 cm:n etäisyydelle katon/seinän leikkauspisteistä.
- Asenna vähintään kaksi palovaroitinta jokaiseen kotiin riippumatta siitä, kuinka pieni asunto on. Jokaisessa asunnossa on sen koosta riippumatta oltava vähintään kaksi palovaroitinta.
- Asenna palovaroitin jokaiseen huoneeseen, joka on jaettu osaseinällä (joko katosta tai lattiasta vähintään 20 cm).
- Asenna palovaroittimet terävähuippuisiin kattoihin, harjakattoihin tai aumakattoihin 1 metrin etäisyydelle korkeimmasta kohdasta (vaakasuoraan mitattuna).
- Asenna palovaroitin asumiskäytössä olevalle ullakolle tai ullakolle, jossa säilytetään sähkölaitteita, kuten lämmityskattiloita, ilmastointilaitteita tai lämmittimiä.

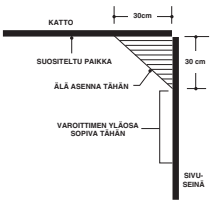

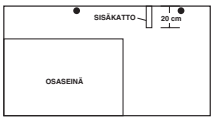

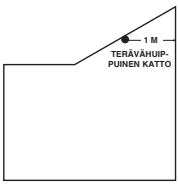

Vältettävät sijoituspaikat (palovaroittimet)

- Älä asenna varoitinta alle 3 metrin etäisyydelle höyrylähteestä esim. keittiöstä/kylpyhuoneesta tai autotallista.
- Älä asenna varoitinta alle 1 metrin etäisyydelle himmentimellä ohjatuista valoista tai niiden kaapeloinnista.
- Älä asenna varoitinta minkään lämmönlähteen viereen.
- Älä asenna varoitinta alle 30 cm etäisyydelle valaisimista ja alle 30 cm etäisyydelle seinistä.
- Älä asenna varoitinta loistevalaisimien lähelle: sähkökohina voi aiheuttaa virhehälytyksiä.
- Tilat, joissa lämpötila voi olla alle 0 °C tai yli 40 °C.
- Tilaan, missä on enintään 93 % suhteellinen kosteus (RH), (ei kondensoiva).
- Erittäin pölyiset/likaiset/hyönteisiä sisältävät tilat.
- Tilat, joissa savun vapaa kulku varoittimeen voi estyä (esim. oven/tuulettimen/lämmittimen/ilmastointilaitteen vieressä tai yläpuolella).
- Tilat, joissa säännöllinen kunnossapito tai vaiennus-/testauspainikkeen käyttö on vaikeaa (esim. portaikon yläpuolella).
- Asennus tulee suorittaa käyttöpaikalla voimassa olevien rakennus- ja sähköasennusmääräysten (ja/tai brittiläisen standardin BS5839 Pt6/voimassa olevien IEE-määräysten) mukaisesti.

⚠ **HUOMIO: Varoitinta ei saa altistaa tippu- tai roiskevedelle.**

PALOVAROITTIMEN ASENNUSOHJEET

⚠ **VAARA:** **SÄHKÖISKUN VAARA. Katkaise virta sulakekaapista tai pääkytkimestä poistamalla sulake tai kääntämällä pääkytkin OFF-asentoon ja lukitsemalla se.**

⚠ **VAROITUS:** **Verkkovirtakäyttöiset palovaroittimet on asennettava vain pätevän sähköasentajan toimesta sähköalan ammattiliiton julkaisemia sähköasennusmääräyksiä (BS) noudattamalla. Palovaroittimen virheellinen asennus voi johtaa sähköiskun tai tulipalon vaaraan.**

⚠ **VAROITUS:** **Palovaroitin ja siihen liittyvät syötöt ja yhteenliittyvät johdotukset on asennettava sähköalan ammattiliiton julkaisemia sähköasennusmääräyksiä BS 7671 noudattamalla.**

⚠ **VAROITUS:** **Jos Firex -ladattava varoitin vaihdetaan aikaisemmin lataamattomaan malliin, on käytettävä uutta, 4-johtimista johtonippua. Jos vanhaa 3-johtimista sarjaa käytetään, uusi ladattava varoitin ei voi ladata paristoja.**

- Asenna palovaroitin kattoon, vakiotyypin asennusrasiaan tai pinta-asennuspohjaan.

1. Kohdista asennuslevy vakiotyypin asennusrasian tai pinta-asennuspohjan kiinnitysreikiin. Käytä kattoasennuksessa asennuslevyä mallina reikien merkitsemiseksi. Poraa reiät ja naputtele mukana toimitetut ruuvitulpat reikiin. Kattoasennus on aina suositeltavampaa seinäasennukseen verrattuna.
2. Kiinnitä asennuslevy asennusrasiaan/-pohjaan tai kattoon. (Kuvassa näytetään asennuslevyn kiinnitys asennusrasiaan.)
3. Liitä palovaroittimen liittimestä sininen johto nollajohtoon (N).
4. Liitä palovaroittimen liittimestä ruskea johto virtajohtoon (L).

5. Jos haluat liittää varoittimia yhteen, kytke liittimestä oranssi tai valkoinen johto 3-johtimisen kaapelin yhteenliitosjohtimeen & maajohtoon. Katso kohta "Palovaroittimien yhteenliittäminen".

HUOM.: Jos kyseessä on yksittäin asennettava palovaroitin, peitä oranssi tai valkoinen johto sähköteipillä ja työnnä johto asennuspohjan sisään.

Vaiheet 6-9 VAIN malleille KF10, KF10LL, KF20, KF20LL:

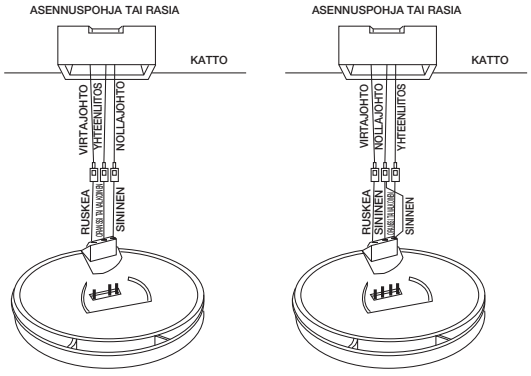

MALLIT KF10, KF10LL, KF20, KF20LL

MALLIT KF10R, KF20R (Rechargeable)

6. Avaa paristokotelon kansi.
7. Liitä uusi 9-volttinen paristo paristokotelon sisällä olevaan liittimeen. VARMISTA, ETTÄ PARISTO ON KUNNOLLA PAIKALLAAN. Palovaroitin voi piipata lyhyesti, kun paristo on asennettu.
8. Sulje paristokotelon kansi napsauttamalla.
9. KF10LL ja KF20LL ovat varustettu kajoamissuojauksen lukitustoiminnolla mukana toimitettua ruuvia käyttämällä
10. Paina palovaroittimen etukannen painiketta kolmen (3) sekunnin ajan. Palovaroittimesta täytyy kuulua hälytysääni mikäli paristo on asennettu oikein.
11. Kytke liitin palovaroittimen takana oleviin tappeihin. Liitin sopii vain yhdessä asennossa ja napsahtaa paikalleen.
12. Vedä kevyesti liittimestä varmistaaksesi, että se on kunnolla kiinnitetty.
13. Aseta palovaroitin asennuslevyyn siten, että varoittimen sivulla oleva kiilaura on asennuslevyn liuskan vasemmalla puolella. Lukitse paikalleen myötäpäivään kiertämällä.

HUOM.: (VAIN mallit KF10, KF10LL, KF20 ja KF20LL):
Palovaroitin ei kiinnity levyyn, jos paristo ei ole asennettu.

14. Kytke virta päälle sulakekaapista tai pääkytkimestä. Kannen vihreän merkkivalon pitää syttyä.
15. Testaa palovaroitin. Katso "PALOVAROITTIMEN TESTAUS".

PALOVAROITTIMIEN YHTEENLIITTÄMINEN

- Käytä halkaisijaltaan vähintään 1,5 mm²:n yksi- tai monisäikeistä johtoa, joka on tarkoitettu 230-volttiselle jännitteelle. Yhteenliitettäessä johdon maksimipituus on 450 m käytettäessä 1,5 mm²:n johtoa tai 1200 m käytettäessä 2,5 mm²:n johtoa (silmukkaresistanssi 20 Ohm).
- HUOM: Sähköasennusmääräysten BS7671 17. painoksen ja parannusmuutoksen 1 mukaisesti, enimmäispituus CB/RCBO tyypille B on 72 metriä TN-S- tai TN-C-S-järjestelmissä (lähde "paikan päällisen asennuksen opas" sivu 59)
- Tämä palovaroitin on liitettävissä yhteen enintään 23 palovaroitinmallin kanssa kuten kuvattu sivulla 1. ÄLÄ liitä yhteen muiden palovaroitintyyppien tai -mallien kanssa.
- Kytke palovaroittimet yksivaiheiseen virtapiiriin. Johdot on kytkettävä käyttöpaikalla voimassa olevien sähköasennusmääräysten mukaisesti.

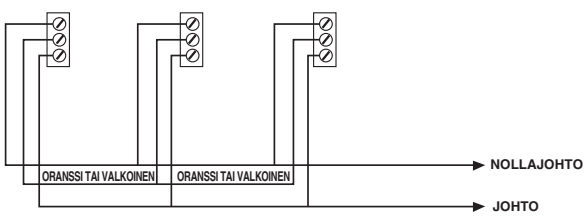

YHTEENLIITTÄMINEN: KÄYTÄ VAKIOTYYPPISTÄ 3-johtimista kaapelia & maajohtoa, halkaisija vähint. 1,5 mm2

PUNAINEN JA VIHREÄ LED-MERKKIVALO

Tämä palovaroitin on varustettu punaisella ja vihreällä LED-merkkivalolla, jotka on nähtävissä testipainikkeen tai sen yläpuolella olevan ilmaisulinssin avulla. Merkkivalojen merkitys:

VIHREÄ MERKKIVALO

ON — AC -virransyöttö on kytketty päälle.
OFF — AC-virransyöttö on kytketty pois päältä.

PUNAINEN MERKKIVALO

Vilkkuu 5 minuutin JA 20 SEKUNNIN VÄLEIN — Verkkovirta on kytketty päälle ja varoitin toimii normaalisti.

Vilkkuu kerran sekunnissa — palovaroitin tunnistaa savun, samanaikaisesti kuuluu hälytysääni.

Vilkkuu kerran 10 sekunnin välein — palovaroitin on vaiennustilassa.

(Vain yhteenliitetty järjestelmä):

Vilkkuu 3 kertaa nopeasti 40 sekunnin välein — Ilmaisee, mikä hälytys on aikaisemmin tunnistettu hälytystilaksi.

OFF — atoinen verkossa oleva palovaroitin on tunnistanut savun ja antaa hälytyksen.

VAIENNUSPAINIKE

Palovaroitinmallit KF10, KF10LL, KF10R, KF20, KF20LL ja KF20R ovat varustettu vaiennuspainikkeella, joka aktivoituna estää aiheettomat hälytykset enintään 9 minuutin ajaksi.

Vaiennuspainikkeen käyttö:
Paina ja päästä testauspainike aiheettoman hälytyksen aikana. Hälytyksen pitäisi lakata kymmenen sekunnin kuluessa. Palovaroitin on nyt vaiennustilassa. Jos palovaroitin ei siirry vaiennustilaan, vaan hälytysääni kuuluu edelleen, tai varoitin siirtyy vaiennustilaan mutta hälytysääni kuuluu jälleen, savu on liian voimakas ja tilanne saattaa olla vaarallinen – ryhdy pelastautumistoimiin.

PALOVAROITTIMEN TESTAUS

⚠ V A R O I T U S

- Testaa kaikki palovaroittimet niiden oikean asennuksen ja moitteettoman toiminnan varmistamiseksi.
- Testaa kaikki yhteenliitetyn järjestelmän palovaroittimet asennuksen jälkeen.
- Testauspainike testaa luotettavasti kaikki toiminnot. ÄLÄ testaa tätä palovaroitinta avotulella. Palovaroitin tai koti voi syttyä palamaan ja vaurioitua.
- Testaa palovaroittimet viikoittain, palattuasi lomalta tai silloin, kun kukaan ei ole ollut asunnossa useampaan päivään.
- Seiso käsivarren mitan etäisyydellä palovaroittimesta, kun testaat sen. Voimakas hälytysääni varoittaa hätätilanteesta ja voi olla haitallista kuulolle.

Testaa kaikki palovaroittimet viikoittain seuraavalla tavalla:

1. Tarkista testauspainike. Jatkuva vihreä valo osoittaa, että palovaroitin saa 230V AC/50Hz -virtaa. Punainen, noin kerran 5 minuutin välein vilkkuva LED osoittaa, että varoitin on toiminnassa. Malleissa KF10, KF10LL, KF10R, KF20, KF20LL ja KF20R punainen vilkkuva LED osoittaa myös, että varoittimessa on toimiva paristo.
2. Paina testipainiketta kunnolla vähintään viiden (5) sekunnin ajan. Palovaroitin piippaa äänekkäästi noin kolme (3) kertaa sekunnissa. Hälytys saattaa kuulua vielä 10 sekunnin ajan testauspainikkeen päästämisen jälkeen.

HUOM.: Jos palovaroittimet on liitetty yhteen, kaikkien palovaroittimien hälytysäänten pitää kuulua kolmen sekunnin kuluessa siitä, kun testauspainiketta on painettu ja testattavan palovaroittimen hälytysääni kuuluu.

3. Jos hälytysääntä ei kuulu, katkaise virta sulakekaapista tai pääkytkimestä ja tarkista johtokytkennät. Testaa palovaroitin uudelleen.

⚠VAARA: Jos hälytysääni kuuluu, vaikka palovaroitinta ei testata, varoitin tunnistaa savua. HÄLYTYSÄÄNEN KUULUMINEN EDELLYTTÄÄ VÄLITTÖMIIN TOIMENPITEISIIN RYHTYMISTÄ.

KUNNOSSAPITO JA PUHDISTUS

Viikoittaisen testauksen lisäksi mallien KF10 ja KF20 paristot on vaihdettava ajoittain. Puhdista palovaroitin pölystä ja liasta säännöllisesti.

⚠VAROITUS: Varoitin on varustettu pölysuojalla, joka estää laitteen vahingoittumisen pölystä ja liasta rakennus- tai remonttitöiden aikana. Irrota pölysuoja ennen käyttöä. Varoitin ei toimi oikein, jos pölysuojaa ei poisteta.

⚠VAARA: SÄHKÖISKUN VAARA. Katkaise virta sähköpääkaapista tai pääkatkaisimesta poistamalla sulake tai kääntämällä vastaava pääkytkin OFF-asentoon ennen pariston vaihtoa tai palovaroittimen puhdistamista.

PARISTON VAIHTO
(Vain mallit KF10 ja KF20):

⚠HUOMIO: Räjähdysvaara, jos paristo vaihdetaan väärin.

Katkaise aina virransyöttö palovaroittimeen ennen pariston vaihtamista. Vaihda paristo vähintään kerran vuodessa tai välittömästi, kun heikon pariston merkkiääni kuuluu 40 sekunnin välein, vaikka palovaroitin saisikin verkkovirtaa. Käytä vain seuraavia 9V/(6F22)-paristoja palovaroittimessa: Energizer 522; FDK CP-V9Ju; Ultralife U9VL-J-P

1373-7205-00(KF10_KF20_KF10R_KF20R)_FI_V2.qxd:_ 2015.6.15 3:15

Vaihda paristo vain valmistajan suosittelemaan samanlaiseen tai vastaavan tyyppiseen paristoon. Hävitä käytetyt paristot valmistajan ohjeiden mukaisesti.

TESTAA VAROITTIMEN MOITTEETON TOIMINTA TESTIPAINIKKEELLA AINA, KUN PARISTO ON VAIHDETTU.

⚠VAROITUS: ÄLÄ KÄYTÄ MUUTA KUIN TÄSSÄ KÄYTTÖOHJEESSA MAINITTUA PARISTOA. ÄLÄ KÄYTÄ LADATTAVIA PARISTOJA.

1. Katkaise virta palovaroittimeen sulakekaapista.
2. Työnnä pieni ruuvimeisseli asennuslevyssä olevaan loveen. Paina lukitusliuska alas ruuvitaltalla ja irrota palovaroitin asennuslevystä kiertämällä sitä vastapäivään.
3. Vedä palovaroitin varovasti irti. Älä irrota johtoliitäntöjä.
4. Vedä virtapistoke irti palovaroittimen takapuolelta.
5. Avaa palovaroittimen takana oleva paristokotelon kansi nostamalla liuska.
6. Poista paristo kotelosta. Irrota käytetty paristo liittimestä ja hävitä se.
7. Kiinnitä uusi 9-volttinen paristo liittimeen. Paristo sopii vain yhdessä asennossa. Varmista, että liitin on kunnolla kiinnitetty pariston napoihin. Palovaroitin voi piipata lyhyesti, kun paristo on asennettu. Tämä on normaalia ja tarkoittaa, että paristo on oikein asennettu.
8. Laita paristo koteloon.
9. Sulje paristokotelon kansi. **Paina alaspäin, kunnes se napsahtaa paikalleen.**
10. Pidä testauspainiketta painettuna. Hälytysääni kuuluu, jos paristo on oikein kytketty ja toimintakunnossa.
11. Laita liitin paikalleen. Se lukittuu napsahtamalla. Vedä kevyesti liittimestä varmistaaksesi, että se on kunnolla kiinnitetty.
12. Kiinnitä palovaroitin asennuslevyyn kiertämällä varoitinta myötäpäivään, kunnes se napsahtaa paikalleen.
13. Kytke virta päälle ja testaa palovaroitin testipainikkeella.

(Vain mallit KF10R ja KF20R):

HUOM.: Ladattavat litiumparistot ovat asennettu ja suljettu kiinteästi kajoamissuojattuun koteloon. Nämä kennot on suunniteltu kestämään koko palovaroittimen käyttöajan.

PUHDISTUS

Puhdista palovaroitin ainakin kerran kuukaudessa pölystä ja liasta. Katkaise aina virransyöttö palovaroittimeen ennen puhdistamista.

- Imuroi palovaroittimen kaikki sivut ja kansi pehmeällä harjalla tai suutinkappaleella. Varmista, että kaikki ilmareiät ovat puhtaat.
- Kytke tarvittaessa virta pois päältä ja pyyhi palovaroittimen kansi kostealla liinalla.

TÄRKEÄÄ: Älä yritä irrottaa kantta tai puhdistaa palovaroittimen sisäosaa. SE MITÄTÖI TAKUUN.

KORJAAMINEN

⚠ HUOMIO: Älä yritä korjata palovaroitinta. Se mitätöi takuun.

Jos palovaroitin ei toimi moitteettomasti, katso "Vianetsintä". Palauta tarvittaessa palovaroitin Kiddelle takuuaikana. Pakkaa se hyvin pehmustettuun laatikkoon ja lähetä se Kiddelle postimaksujen kuitilla varustettuna tämän käyttöohjeen lopussa olevaan osoitteeseen.

Jos palovaroittimen takuu ei ole enää voimassa, anna välittömästi pätevän sähköasentajan vaihtaa tilalle vastaava yhteensopiva Firex-palovaroitin.

PALOTURVALLISUUSTOIMET

Jos palovaroittimen hälytysääni kuuluu, vaikka testauspainiketta ei ole painettu, se tarkoittaa varoitusta vaaratilanteesta. Hälytykseen on reagoitava välittömästi. Varaudu näihin tilanteisiin laatimalla perheen pelastautumissuunnitelmat, käymällä ne läpi KAIKKIEN perheenjäsenten kanssa ja harjoittelemalla niitä säännöllisesti.

- Huolehdi siitä, että jokainen kuulee palovaroittimen hälytysäänen ja selvitä kaikille sen merkitys.
- Valitse KAKSI uloskäyntiä jokaisesta huoneesta ja pelastautumistie jokaisesta uloskäynnistä.
- Neuvo kaikkia perheenjäseniä koskettamaan ovea ja valitsemaan vaihtoehtoisen uloskäynnin, jos ovi on kuuma. KIELLÄ AVAAMASTA KUUMAA OVEA.
- Neuvo perheenjäseniä ryömimään lattiaa pitkin pysyäkseen vaarallisen savun, höyryjen ja kaasujen alapuolella.
- Valitse kaikille perheenjäsenille turvallinen kokoontumispaikka rakennuksen ulkopuolella.

1373-7205-00(KF10_KF20_KF10R_KF20R)_FI_V2.qxd:_ 2015.6.15 3:15

TOIMENPITEET TULIPALOSSA

1. **Älä hätäänny, pysy rauhallisena.**
2. **Poistu rakennuksesta mahdollisimman nopeasti. Tarkista koskettamalla, ovatko ovet kuumia ennen niiden avaamista. Käytä tarvittaessa vaihtoehtoista uloskäyntiä. Ryömi pitkin lattiaa, ÄLÄ pysähdy keräämään mitään mukaasi.**
3. **Mene ennalta sovittuun kokoontumispaikkaan rakennuksen ulkopuolella.**
4. **Soita hälytysnumeroon (112) rakennuksen ULKOPUOLELLA.**
5. **ÄLÄ MENE TAKAISIN PALAVAAN RAKENNUKSEEN. Odota palokunnan saapumista.**

Näiden ohjeiden tarkoituksena on olla avuksi tulipalon sattuessa. Vähentääksesi kuitenkin tulipalon syttymisriskiä, noudata turvallisuusmääräyksiä ja estä vaaralliset tilanteet.

VIANETSINTÄ

⚠VAARA: **Katkaise virta aina pääsähkökaapista tai pääkatkaisimesta ennen minkään vianetsintätoimenpiteen suorittamista.**

⚠VAROITUS: **ÄLÄ irrota paristoa tai katkaise verkkovirtaa aiheettoman hälytyksen sammuttamiseksi. Näin toimimalla varoitin ei enää suojaa sinua. Poista savu tai pöly viuhtomalla ilmaa tai avaamalla ikkuna. Malleissa KF10, KF10LL, KF10R, KF20, KF20LL ja KF20R voidaan myös käyttää vaiennustoimintoa aiheettomien hälytysten vaimentamiseksi.**

ONGELMA	RATKAISU
Palovaroitin ei hälytä testattaessa. HUOM.: Paina testipainiketta vähintään viiden (5) sekunnin ajan sen testauksen aikana!	1. Tarkista, että virransyöttö on kytketty päälle. Vihreän merkkivalon pitää palaa. 2. Kytke virta pois päältä. Irrota palovaroitin asennuslevystä ja: a. tarkista, että liitin on kunnolla kiinni. b. tarkista, että paristo on kytketty kunnolla liittimeen. 3. Puhdista palovaroitin.
Palovaroitin piippaa kerran noin 40 sekunnin välein (Vain mallit KF10 ja KF20) (KF10R ja KF20R) Osa #3	1. Katkaise virransyöttö ja vaihda paristo. Katso kohta KUNNOSSAPITO JA PUHDISTUS. 2. Puhdista palovaroitin. 3. Varmista, että varoitin on ollut kytkettynä verkkovirtaan ainakin 2 kokonaisen päivän ajan. Jos varoitin piippaa vaaditun latausajan jälkeen, toimita laite huoltoon.
Palovaroittimesta kuuluu aiheettomia hälytyksiä jos tilassa valmistetaan ruokia esim. keittämällä, suihkun aikana jne. Yhteenliitetyt palovaroittimet eivät hälytä järjestelmän testauksen aikana.	1. Pyydä sähköasentajaa siirtämään palovaroitin toiseen paikkaan. Katso kohta "PALOVAROITTIMEN SIJOITTAMINEN". 1. Paina painiketta vähintään 3 sekunnin ajan ensimmäisen varoittimen hälytysäänestä. 2. Pyydä sähköasentajaa tarkistamaan palovaroittimien oikea liitäntä.
3 vihellystä 40 sekunnin välein	Kymmenen (10) vuoden käyttöajan päättymisen varoitus. Varoitin on vaihdettava (VAIHDA VÄLITTÖMÄSTI!)

1373-7205-00(KF10_KF20_KF10R_KF20R)_FI_V2.qxd:_ 2015.6.15 3:15

TAKUU

Valmistaja takaa jokaisen uuden palovaroittimen ostaneelle alkuperäiselle kuluttajalle, että laitteessa ei normaaleissa käyttöolosuhteissa ja kunnossapidossa esiinny materiaali- tai valmistusvikoja kuuden (6) vuoden ajan ostopäivästä Iso-Britanniassa ja Irlannin tasavallassa. Valmistaja valintansa mukaan joko korjaa tai vaihtaa viallisen tuotteen, edellyttäen että, tuote palautetaan valmistajalle takuuajan kuluessa postimaksu maksettuna ja ostopäivän osoittavalla todistuksella varustettuna. Tämä takuu ei kata vahinkoa, joka on aiheutunut onnettomuudesta, väärästä tai asiattomasta käytöstä tai tuotteen puutteellisesta hoidosta. Tämä takuu korvaa kaikki muut nimenomaiset takuut, velvoitteet ja vastuut. MYYTÄVYYDESTÄ JA SOPIVUUDESTA TIETTYYN TARKOITUKSEEN ANNETUT TAKUUT OVAT VOIMASSA KUUSI (6) VUOTTA OSTOPÄIVÄSTÄ. VALMISTAJA EI OLE VASTUUSSA MISTÄÄN SATUNNAISISTA TAI VÄLILLISISTÄ VAHINGOISTA, JOTKA JOHTUVAT TÄMÄN TAI MUUN NIMENOMAISEN TAI HILJAISEN TAKUUN RIKKOMISESTA, VAIKKA VAHINKO TAI MENETYS OLISI AIHEUTUNUT YRITYKSEN HUOLIMATTOMUUDESTA TAI VIRHEESTÄ.

Palauta laite lähetyskulut suoritettuna paikalliselle jälleenmyyjällesi. Paikallisen jälleenmyyjäsi yhteystiedot:

FIREX PRODUCTS

KIDDE FINLAND OY

Vetokuja 4, 01610 Vantaa,
Suomi
Puh.: +358 9 6158 701

www.kidde.fi

Valmistettu Kiinassa

Johtavat viranomaiset suosittelevat sekä ionisoivien että optisten varoittimien asennusta erityyppisten, kotona mahdollisesti tapahtuvien palojen havaitsemiseksi. Ionisaatiotekniikkaan perustuvat varoittimet havaitsevat näkymättömät palamishiukkaset (jotka liittyvät nopeasti liekkejä kehittäviin paloihin) aikaisemmin kuin optiseen tekniikkaan perustuvat varoittimet. Valosähköiseen tunnistustekniikkaan perustuvat varoittimet puolestaan havaitsevat näkyvät palamishiukkaset (jotka liittyvät pitkään kyteviin paloihin) aikaisemmin kuin ionisaatiotekniikkaan perustuvat varoittimet.

IMI TA

TRV Nordic

Termostaattianturit

Joka sisältää tuntoelimen – Pohjoismainen muotoilu

IMI Hydronic Engineering

Breakthrough Engineering

TRV Nordic

Nämä omavoimaiset patteriventtiileiden termostaattianturit ovat luotettavia, tarkkoja ja pitkäikäisiä.

Tärkeimmät ominaisuudet

> **Nestetäytteinen tuntoelin**
Suuri sulkuvoima pienentää huoltokuluja ja toimii ongelmattomasti.

> **Lämpötilarajoitus**
Sekä maksimi- että minimilämpötila on mahdollista rajoittaa ja täten pienentää järjestelmän käyttökuluja.

> **Pohjoismainen muotoilu**
Termostaatin puhtaanapito on helppoa sen tasaisen pinnan ansiosta.

Tekniset tiedot

Käyttöalue:
Lämmitysjärjestelmät

Toiminnot:
Säätö
Sulku
Lämpötilan maksimi- ja minimirajoitus tai lukitus.
Jäätymissuoja

Säädön käyttäytyminen:
Suhteellinen säätö ilman ulkoista energiaa. Nestetäyttöinen termostaatti. Suuri voima, pienin hystereesi, optimaalinen sulkeutumisaika. Vakaa säätö, jopa pienellä lasketulla p-alueen vaihtelulla (<1K). Liian korkeat veden virtauslämpötilat saattavat aiheuttaa pieniä huonelämpötilan poikkeamia pienillä säätöarvoilla.

Nimellinen lämpötila-alue:
Katso ko. tuote

Lämpötila:
Maks. (ympäristö) lämpötila: 50°C
Min. (ympäristö) lämpötila: -20°C

Nostokorkeus:
0,22 mm/K
Venttiilin iskunpituuden rajoitin

Säädön tarkkuus, CA-arvo:
0,6 K

Lämmön siirtyminen menovedestä:
0,7 K

Paine-eron vaikutus:
0,3 K

Sulkeutumisaika:
24 min.

Hystereesi:
0,4 K

Materiaali:
ABS, PA6.6GF30, messinki, teräs.
Nestetäyttöinen termostaatti.

Väri:
Valkoinen (RAL 9016)
Grafiitin harmaa (RAL 7024)

Merkintä:
IMI TA ja KEYMARK.

Standardi:
50 355-0xx, -2xx: KEYMARK sertifioitu ja testattu EN 215 mukaisesti.

011

Toiminta

Kun huonelämpötila nousee termostaatin asetusarvon yli, paisunta-aineen tilavuus kasvaa ja termostaatti alkaa sulkea venttiiliä. Kun huonelämpötila laskee, tilavuus pienenee ja venttiilin palautusjousi alkaa avata venttiiliä.
Ollessaan jäätymissuoja (*) asennossa termostaatti aukaisee venttiilin n. 6°C:n lämpötilassa estääkseen lämmitysjärjestelmän jäätymisen.

HUOM!
Alla olevan putken lämpö voi vaikuttaa voi tuntoelimeen ja siten sulkea venttiilin haluttua alemmassa lämpötilassa mikäli tuntoelimen sisältävä TRV Nordic asennetaan pystysuoraan.
Termostaatin lukujen väli tarkoittaa 4°C:n muutosta. Kukin asteikon piste tarkoittaa 1°C:n muutosta.

Nimellinen lämpötila-alue

Normaaleissa käyttöoloissa säädetyn lämpötilan poikkeama on enintään ±1K.

Säätö

Maksimirajoittaminen
Termostaatti maksimirajoitetaan siten, että asennonosoitin käännetään osoittamaan numeroa 3.
Osoittimen alla oleva musta rajoitinsokka irrotetaan **(A)** ja sijoitetaan yllä olevan ohjeen mukaisesti halutun maksimilämpötilan saavuttamiseksi.
Termostaatti sulkee venttiilin kokonaan kun huoneen lämpötila on kaksi astetta korkeampi kuin aseteltu lämpötila.

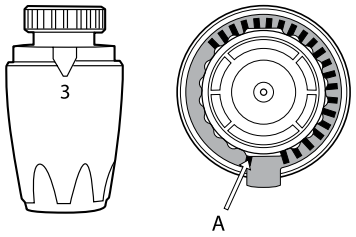

Säätöasteikot

Vakio
Termostaatin eri asennoilla saavutetaan suunnilleen oheiset **huonelämpötilat**:

❄	1	2	3	4	5	
6	12	16	20	24	28	°C

Rajoitettu termostaatti
Termostaatin eri asennoilla saavutetaan suunnilleen oheiset **huonelämpötilat**:

❄	1	2	3	
6	12	16	20	°C

Sulkeutumislämpötila valitaan yleensä 2K korkeammaksi kuin haluttu huoneenlämpötila.

Sovellus

TA/HEIMEIER termostaattiantureita käytetään yksittäisten huoneiden lämpötilan säätöön esimerkiksi lämmittimissä, konvektoreissa ja lämpöpattereissa.
Ne on suunniteltu asennettavaksi kaikkiin TA/HEIMEIER:in termostaattisiin venttiilirunkoihin ja pattereihin, joissa on M30x1,5 kierteellä varustettu integroitu venttiili. Sovittimet ja suoraan liitettävät mallit mahdollistavat asennuksen muiden valmistajien termostaattisiin venttiilirunkoihin.

Termostaattianturit käyttävät sisäisten ja ulkoisten lämmönlähteiden energiaa, kuten auringon lämpösäteilyä, ihmisten ja sähkölaitteiden luovuttamaa lämpöä sekä muita lämmönlähteitä pitääkseen huoneen ilmalämpötilan tasaisena. Näin vältytään energian hukkaamiselta.
Sisäisellä tuntoelimellä varustettuja termostaattiantureita ei saa peittää verhoilla, lämpöpatterin verhoilulla tai muilla esteillä tai kiinnittää pystyasentoon tai ahtaisiin paikkoihin, koska tällöin se ei pysty säätämään lämpötilaa tarkasti.

Näissä tapauksissa erillisen tuntoelimen käyttäminen tai etäissäätöisen termostaatin asennus saattaa olla tarpeen (ks. esite “Etäissäätöinen termostaatti”).

Asennuksessa huomioitavaa

Oikein
Ilmankiertoa termostaattianturin ympäri ei ole estetty.

Oikein
Erillinen tuntoelin mahdollistaa huoneilman lämpötilan mittaamisen esteettä.

Lattianalainen konvektori
(Etäissäätöinen termostaatti)

Väärin
Sisäisellä tuntoelimellä varustettua termostaattianturia ei saa kiinnittää pystyasentoon.

Väärin
Sisäisellä tuntoelimellä varustettua termostaattianturia ei saa peittää verhoilla.

Kotelointi
(Etäissäätöinen termostaatti)

SÄLEKAIHDIN HUOLTO-OHJEET

Artic -sälekaihdin on huoltovapaa.

Puhdistus: Sälekaihtimet voidaan puhdistaa käyttämällä joko imurin tekstiili suulaketta tai staattista pölyhuiskaa.

Voidaan puhdistaa myös kostealla liinalla käyttäen mietoa pesuainetta. Älä käytä vahvoja pesuaineita.

Vältä kastelemasta kotelon sekä alalistan leikkaus pintoja.

SÄLEKAIHDIN KÄYTTÖOHJEET

Kaihdin nousee ylös naruista vetämällä. Mikäli kaihdin halutaan pitää ylhäällä, pyöritetään narut ikkunan puitteessa olevaan narunpidikkeen ympärille.

Sälekaihdin kääntyy ikkunan puitteen päällä olevasta säätötangosta kääntämällä.

SÄLEKAIHDIN TEKNISET TIEDOT

- Ylä- ja alakotelo polttomaalattua terästä
- Säle polttomaalattua alumiinia
- Vetopunokset sekä askelnauhat polyesteriä
- Säleen paksuus 0,21 mm

Käyttöohje

| Sälekaihdin pinta |

ARTIC

Lue käyttöohje ennen tuotteen käyttöä !

Säleiden kääntö tapahtuu säätötankoa kääntämällä. Sälekaihdin nostetaan ylös vetämällä naruista kohti suoraan alaspäin. Lukitse narut vetämällä naruja kaihtimesta poispäin. Sälekaihdin lasketaan alas vetämällä naruja kaihtimen suuntaan kuvan osoittamalla tavalla. Kaihdinta ei saa päästää putoamaan vapaasti. Nosta ja laske sälekaihdin vain säleiden ollessa auki asennossa.
Sälekaihtimen ollessa ylös nostettuna kieritä narut narunpitimen ympärille.

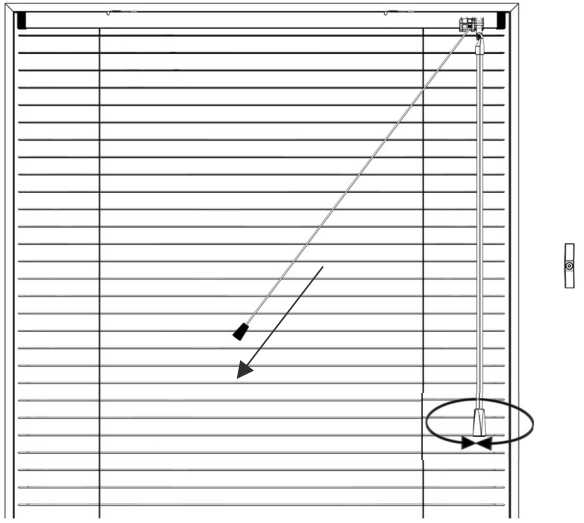

Kaihdin tulee olla aina joko kokonaan ylös nostettuna tai alas laskettuna. ikkunan puoliväliin nostettu kaihdin lisää lasin rikkoontumisriskiä lasipintaan syntyvän lämpötilaeron vuoksi.

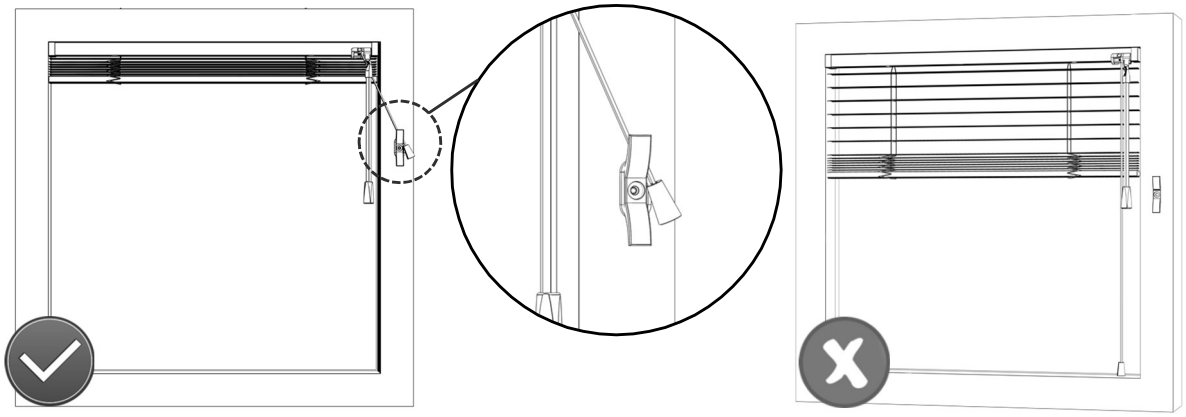

VAROITUS. Pienet lapset saattavat kuristua vetonarujen, ketjujen ja nauhojen muodostamiin lenkkeihin sekä tuotteen toimintaa ohjaaviin sisällä oleviin naruihin. Narut on pidettävä pienten lasten ulottumattomissa, jotta he eivät kuristu tai sotkeudu niihin. Narut voivat kiertyä lapsen kaulan ympärille. Älä sijoita sänkyjä, kehtoja tai huonekaluja narullisten ikkunaverhojen ja -kaihdinten lähettyville. Älä liitä naruja yhteen. Varmista etteivät narut kierry toisiinsa ja muodosta lenkkiä.

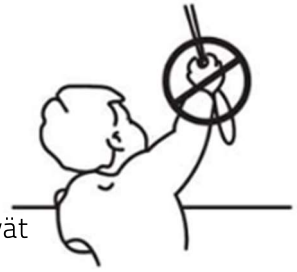

Huolto-ohje

| Sälekaihdin pinta |

Artic -sälekaihdin on huoltovapaa.

Puhdistus: Sälekaihtimet voidaan puhdistaa käyttämällä joko imurin tekstiili suulaketta tai staattista pölyhuiskaa. Puhdistus voidaan tehdä myös käyttämällä kosteaa liinaa ja mietoa pesuainetta. Älä käytä vahvoja pesuaineita. Vältä kastelemasta kotelon sekä alalistan leikkaus pintoja.

Mikäli narut pääsevät kiertymään, estyy sälekaihtimen normaali toiminta. Tällöin nosta sälekaihdin yläasentoon, päästä narut laskeutumaan vapaasti ja suorista kierteisyys.

Käyttöohjeet

PANEELI JA VETONARUKÄYTTÖISET KISKOT

- Verhot liikkuvat sivusuunnassa vetopunoksesta vetämällä kiinni ja auki asentoon portaattomasti. Toiminta joko keskeltä jakautuva tai vasemmalle tai oikealle niputtava malli tilauksen mukaisesti.

VAKIOMALLIN KISKOT

- Verhot käsin tai verhokepillä kankaasta liikuteltavia.

Huolto-ohje

- Jos verhot takertelevat, eikä liuku toimi kunnolla, kiskon liuku-uraan voidaan laittaa liukastesilikonia. **VARO LIKAAMASTA KANKAITA KÄSITTELYN AIKANA.**
- Siirrä verhot sivuun silikonikäsittelyn ajaksi ja varmista ettei silikoni jää valumaan verhoihin.
- Kiskojen materiaali polttomaalattua alumiinia. Kiskon pinta voidaan tarvittaessa puhdistaa pesuaineella kostutetulla liinalla.

IDO
Geberit Group

PORSGRUND
Geberit Group

FI Asennus- ja hoito-ohje
SE Monterings och skötselanvsning
NO Monterings-og vedlikeholdsanvisning
GB Operating and maintenance instruction
EE Paigaldus- ja hooldusjuhend
LT Naudojimo ir priežiūros instrukcija
LV Montāžas un apkopes instrukcija

GLOW-WC

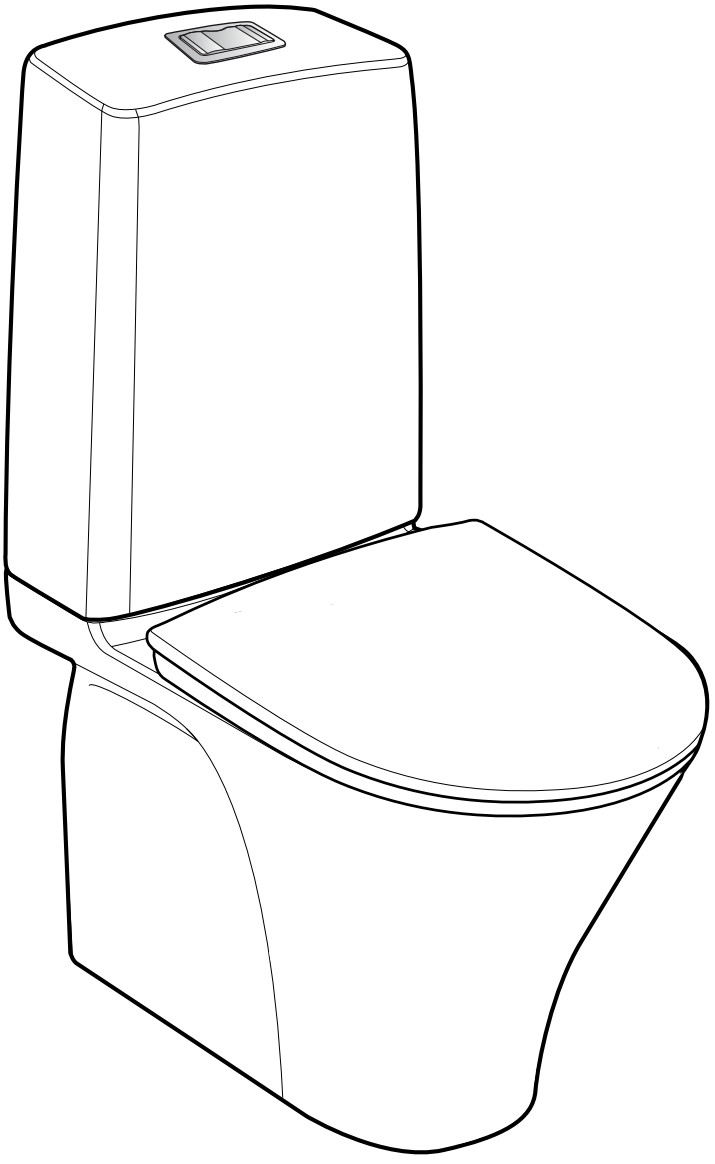

GLOW
WC-60
WC-61
WC-62
WC-63
WC-64
WC-67

8826670000_2019-10-25

Index

FI Hoito-ohjeet
SE Reservdelar
NO Reservedeler
GB Spare parts
EE Varosad
LT Atsarginės dalys
LV Rezerves daļas.....3 (16)

FI Mittapiirros
SE Måttskisser
NO Målskisse
GB Drawings
EE Tehnilised Joonised
LT Techniniai brėžiniai
LV Tehniskie Zīmējumi.....4 (16)

FI Asennus
SE Montering
NO Montering
GB Installation
EE Paigaldus
LV Montavimas
LT Uzstādīšana.....5-13 (16)

FI Huolto
SE Skötsel
NO Vedlikeholdsanvisning
GB Maintanance advice
EE Hooldus
LT Priežiūra
LV Uzturēšana.....14 (16)

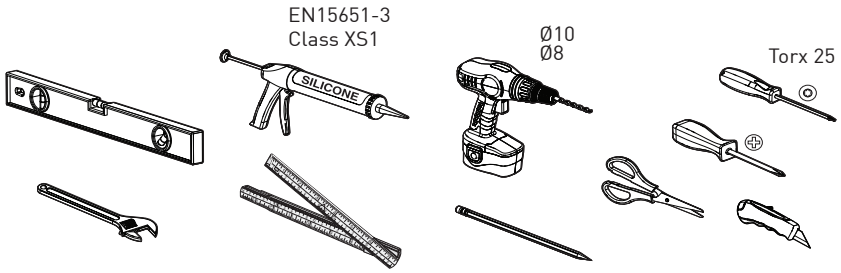

FI Glow WC on säädetty tehtaalla 2 ja 4 litran huuhteluvesimäärälle.

SE Glow WC är vid leverans inställd för 2 och 4 liters spolvattenmängder.

NO Glow klosettet er stilt inn på 2 og 4 liter spylemengder fra fabrikk.

GB Glow WC has been adjusted at the factory to 2 and 4 litre flush.

Fresh WC

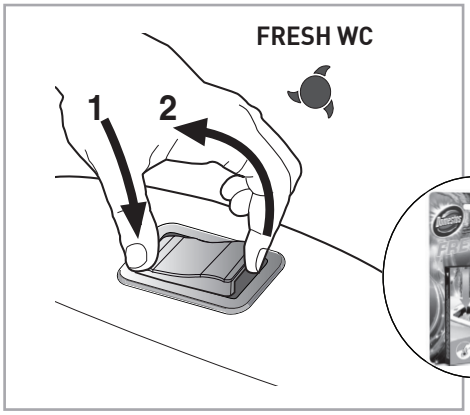

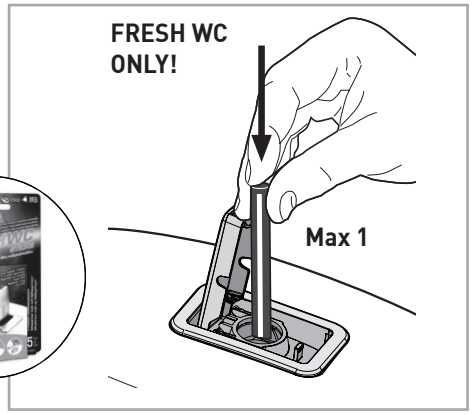

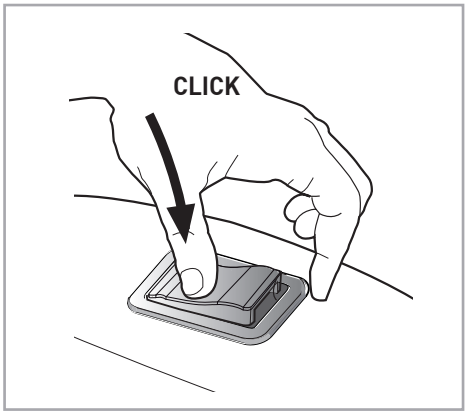

IDO hoito-ohjeet • skötselanvisningar

Posliinituotteet • Porslinsprodukter

IDO valmistaa posliinituotteet luonnon raaka-aineista yli sadan vuoden kokemuksella ympäristövaatimukset ja käyttäjän tarpeet huomioiden.
Posliinituotteet poltetaan yli tuhannen asteen lämpötilassa ja näin syntyy lasitepinta, joka on helppo pitää puhtaana ja joka kestää useimpia kemikaaleja. Puhdistusongelmia ei synny, kun puhdistat pinnat usein. Käytä tavallisia kodin puhdistusaineita.
Älä jätä ainetta pitkäksi ajaksi posliinin pinnalle, vaan huuhtele se vedellä. Muutoin aine voi kuivuessaan muodostaa helposti likaantuvan pinnan, jonka puhdistaminen on vaikeaa. Älä käytä hankaavia puhdistusvälineitä kuten teräsvillaa tai vihreää kuitusientä. Älä myöskään käytä voimakashappoisia aineita kuten suola,- tai rikkihappoa tai vahvoja alkaalisia aineita.
Mikäli posliinipinta on voimakkaasti likaantunut eikä puhdistus kodin tavanomaisilla (saniteetti) puhdistusaineilla onnistu, voi seuraavilla aineilla ja WC-harjalla hankaamalla kokeilla puhdistusta: etikkahappoliuos, sitruunahappoliuos tai muurahaisliuos.
Käytettäessä tällaisia aineita on huomioitava. Liuoksen on oltava vedellä laimennettua (WC:n vesilukkoon voi käyttää hieman voimakkaampaa liuosta, vesilukon vesitilavuus on 1,5-2,0 l mallista riippuen).
Ihon ja etenkin silmien suojauksesta on erityisesti huolehdittava. Liuosta ei saa jättää kuivumaan posliinipinnalle vaan se on harjattava ja sen jälkeen huuhdeltava aineen levittämisen jälkeen. Liuosta ei saa päästää muovi,- tai muille pinnoille kuin posliinipinnoille. Vuotavat hanat ja WC:t tulee korjata ensi tilassa. Käänny korjauksen ja varaosien hankinnassa LVI-liikkeen tai rautakaupan puoleen. Talvella kylmillään olevassa rakennuksessa WC-istuimen vesisäiliö ja putkisto tulee tyhjentää ja kuivata. Kaada vesilukkoon 3-4 dl jäänestoainetta ja peitä nestepinta ruokaöljyllä tai tuorekelmulla haihtumisen estämiseksi.
Puhdista huuhtelupainikkeet tavallisella puhdistusaineella. Huuhtelupainike pitää pyyhkiä ja kuivata heti puhdistuksen jälkeen, jotta puhdistusaine ei pääse kuivumaan pintaan.

IDO har med över hundra års erfarenhet tillverkat sanitetsporslin av råmaterial från naturen. IDO beaktar både användarens och miljöns behov. Porslinsprodukterna bränns i en temperatur på över tusen grader och på detta sätt uppstår en glaserad yta. Den är lätt att rengöra och beständig mot de flesta kemikalier. Rengöringsproblem uppstår inte om du rengör ytan regelbundet. Använd vanliga rengöringsmedel. Se till att rengöringsmedlet inte är alltför länge i beröring med porslinets yta utan skölj den med vatten. Om rengöringsmedlet hinner torka bildar det lätt ett smutssamlande skikt, som är svårt att avlägsna.
Använd inte slipande rengöringsmedel, inte heller kraftiga syror eller alkaliska medel. Ifall porslinets yta är kraftigt nedsmutsad och hushållets vanliga rengöringsmedel inte rengör produkten, kan följande medel provas: ättikssyralösning, citronsyralösning eller myrsyralösning. Använd en ordentlig Wc-borste vid rengöringen. Då du använder dessa medel bör följande saker absolut beaktas. Lösningen bör vara utspädd med vatten. (I WC:ns vattenlås kan lösningen vara lite starkare.
Vattenlåsets vattenvolym är 1,5-2,0 l beroende på modell). Skydda huden och speciellt ögonen. Lösningen får inte torka på porslinsytan utan ytan bör tvättas och därefter sköljas. Lösningen bör inte komma i kontakt med andra material än porslinets.
Läckande WC:stolar bör snarast repareras. Anlita en VVS-affär eller järnaffär vid reparation eller anskaffning av reservdelar.
I hus som står ouppvärmda vintertid bör WC:stolens spolcistern tömmas och torkas torr. Häll 3-4 dl frostskyddsmedel i vattenlåset och täck vattenspegeln med matolja eller plastfolie för att förhindra avdunstning.
Använd vanliga rengöringsmedel vid rengöring av spolknappen. Medlet får inte torka på spolknappens yta utan måste omdelbart tvättas bort och knappen torkas.

Valumarmori tuotteet • Gjutmarmorprodukter

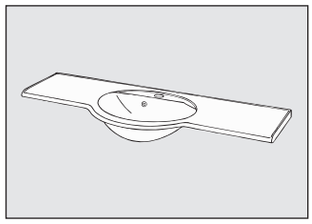

Puhdista tavallisella nestemäisellä puhdistusaineella, esim. Marmite Clean & Wax sopii hyvin.
Huom! Hiovia aineita sisältäviä puhdistusaineita ei saa käyttää. Kiillota hienorakeisella kiillotusaineella ja vahaa (esim. autonhoitotuoteet sopivat tarkoitukseen). Säännöllisesti hoidettuna tuote pysyy tyylikkäänä useita vuosia. Älä altista tuotetta hapoille, ammoniakkia sisältäville viemärinpuhdistusaineille ja kloriinille.
Jos pintakerros jostakin syystä naarmuuntuu tai himmenee, kiillota ja vahaa se edellä annettuja ohjeita noudattaen. Syvät naarmut voidaan ensin hioa varovasti vesihiomapaperilla (karkeus n. 1200). Jos tuote on vaurioitunut syvältä, kysy kauppiaaltasi korjausainetta.

Rengör med vanligt flytande rengöringsmedel, med fördel kan produkten Marmite Clean & Wax användas.
Polera med ett fint polermedel och vaxa därefter (använd t ex bilvårdsprodukter). Görs detta regelbundet, håller sig produkten fin under många år. Utsätt ej produkten för syror, ammoniak, avloppsrengöring eller klorin. Om ytskiktet av någon anledning skulle bli repigt eller nedmattat, polera och vaxa enligt instruktioner ovan.
Djupare repor kan först försiktigt slipas med våtslippapper (ca 1200 korn). Om en djupare skada uppstått kan din återförsäljare hjälpa dig med en lagningssats.

HUOM ! Asennus- ja huolto-ohjeet löydät internetsivuiltamme.
OBS! Monterings- och serviceanvisningar hittar du på våra internetsidor.

IDO Kylpyhuone Oy, Kaupintie 2, 00440 HELSINKI • IDO Badrum Oy Ab, Krämarvägen 2, 00440 HELSINGFORS
puh./tfn 010 662 3600, fax (09) 010 662 3620

IDO hoito-ohjeet • skötselanvisningar

Siflon hoito-ohjeet • Siflon skötselanvisningar

Siflon-pinnan hoito on vaivatonta
Harjaa säännöllisesti wc-kulho kevyesti pehmeällä WC-harjalla.

Desinfiointi
Mikäli haluat desinfioida pinnat, älä kuitenkaan käytä voimakkaan alkalisia puhdistusaineita, joiden pH on yli 10. Levitä puhdistusainetta pinnoille, huuhtelureunan alle ja vesilukkoon, anna aineen vaikuttaa muutaman minuutin ja poista se kevyesti harjaten näkyviltä pinnoilta ennen aineen kuivumista. Pelkkä huuhtelu ei takaa, että puhdistusaine poistuu kokonaan. Mikäli pinnalle jää kuivunutta puhdistusainetta, on se syytä poistaa kostutettuna kevyesti harjaten, koska lika alkaa kertyä puhdistusaineeseen.
WC:n kulhon ulkopuolisten pintojen puhdistamiseen voit käyttää puhdistusliinoja tai pehmeitä liinoja sekä mietoja puhdistusaineita, jotka tarvittaessa voivat olla desinfioivia.

Mitä Siflon ei siedä?
Siflon-wc:n kulhoa ei saa puhdistaa aineilla, joiden pH on yli 10 (puhdistusaine voimakkaan alkalinen), jotka sisältävät lipeää tai hypoklorideja (klooripohjaiset puhdistusaineet). Nämä aineet kuormittavat ympäristöä huomattavasti, joten niiden käyttöä on syytä välttää myös tavallisilla posliinipinnoilla.
Wc-kulhoon ei saa kaataa voimakkaita kemiallisia aineita kuten liuottimia tai myrkkyjä, koska ne saattavat vahingoittaa Siflon-pintaa, eikä niitä ympäristösyistä saa kaataa viemäriverkkoon.
Lipeää sisältäviä aineita, kuten viemärien avauksessa käytettäviä ”Kodin putkimies”- tyyppisiä kemikaaleja ei saa missään tapauksessa käyttää, koska ne poistavat Siflon-käsittelyn.
Siflon-pintaa ei saa puhdistaa hankaavilla aineilla, joissa on hiovia aines-osia, kuten jotkut puhdistusaineet, joissa on esimerkiksi talkkia, tai karhunkielet tai puhdistustyynyt tyyppiä Scotchbrite tai vastaavat.
Tässä kiellettyjen aineiden käyttö poistaa Siflonille annetun viiden vuoden takuun!

Det är enkelt att göra ren en yta som är behandlad med Siflon
Borsta WC-skålen regelbundet lätt med en mjuk WC-borste.

Desinfektion
Om du vill desinficera ytorna, använd inte starka alkaliska rengöringsmedel med ett pH-värde över 10. Sprid rengöringsmedlet på ytorna, under spolningskanten, i vattenlåset och låt medlet verka i några minuter och avlägsna det därefter från ytorna med ett lätt borstande innan medlet har hunnit att torka fast på ytan. Det är inte garanterat att enbart sköljning gör så att rengöringsmedlet avlägsnas. Om torkat rengöringsmedel kvarstår på ytan bör man fukta det och avlägsna det med ett lätt borstande, pga att rengöringsmedlet kan dra åt sig smuts.
För att rengöra WC-skålens yttre ytor kan du använda putsdukar eller andra mjuka dukar och även svaga rengöringsmedel, som vid behov kan vara desinficerande.

Vad får du inte använda på en Siflon-behandlad yta?
En Siflon-behandlad wc-skål får inte rengöras med ämnen vars pH-värde överskrider 10 (vilket innebär att rengöringsmedlet är starkt alkaliskt), eller medel som innehåller lut eller hypoklorider (klorbaserade rengöringsmedel).
Dessa ämnen belastar dessutom miljön och därför bör man undvika att använda dem även på vanliga porslinsytor.
Inte heller får man hälla starka kemiska ämnen, liksom lösningsmedel eller gifter, i wc-skålen eftersom dessa kan skada Siflon-ytan. Dessa får inte heller spolas ner i avloppsnätet på grund av ekologiska orsaker.
Ämnen som innehåller lut eller kemikalier (som t.ex. finns i avloppsrengöringsmedel som används för att öppna tilltäppta avloppsrör) får man inte heller använda. Dessa ämnen avlägsnar Siflon-ytan.
Siflon-ytan får inte heller rengöras med skurande medel som innehåller slipande ingredienser eller rengöringsmedel som innehåller till exempel talk. Inte heller får rengöringsdynor användas.
Vid användande av dessa förbjudna ämnen gäller ej Siflons garanti!

HUOM ! Asennus- ja huolto-ohjeet löydät internetsivuiltamme.
OBS! Monterings- och serviceanvisningar hittar du på våra internetsidor.

IDO Kylpyhuone Oy, Kaupintie 2, 00440 HELSINKI • IDO Badrum Oy Ab, Krämarvägen 2, 00440 HELSINGFORS
puh./tfn 010 662 3600, fax (09) 010 662 3620

IDO hoito-ohjeet • skötselanvisningar

Teräsemalikylpyammeet • Emaljerade badkar

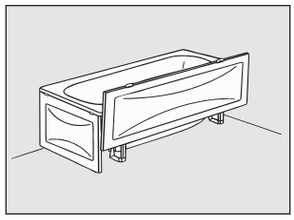

Emaloidut pinnat ovat helppo puhdistaa ja ne kestävät useimpia kemikaaleja. Puhdista amme säännöllisesti käyttäen tavallisia puhdistusaineita.
Älä käytä hankaavia puhdistusvälineitä kuten teräsvillaa tai vihreää kuitusientä. Älä myöskään käytä voimakashappoisia aineita kuten suola,- tai rikkihappoa tai vahvoja alkaalisia aineita. Samoin on varottava valokuvakehitteitä, hius,- ja tekstiilivärejä.

Emaljerade ytor är lätta att hålla rena och är beständiga mot de flesta kemikalier. Gör rent ofta så uppstår aldrig rengöringsproblem. Använd vanliga rengöringsmedel.
Rengöringsredskap som innehåller hårda slipmedel, såsom stålull och fibersvamp skall inte användas.
Starka syror t.ex saltsyra och svavelsyra och starka alkalier t.ex kaustiksoda bör inte användas.
Det samma gäller för fotoframkallning, färgning av textilier och hårfärgning.

Akryylikylpyammeet • Akryl badkar

Hyvin ja säännöllisesti hoidettu amme lisää kylpynautintoa ja ammeen käyttöikää.
Puhdista amme säännöllisesti miedoilla pesuaineilla ja pehmeällä rätillä. Hankaavat ja hiovat aineet naarmuttaa ammeen pintaa ja himmentävät pinnan kiiltoa. Kiiltävä pinta on helpompi pitää puhtaana. Himmenneen akryylipinnan saa ennalleen IDO Spapolishilla tai autovahalla.

Du kan njuta av ditt badkar i lång framöver om du sköter det väl. Rengör badkaret regelbundet med milda rengöringsmedel och mjuk trasa. Medel med slipande effekt kan repa akrylytan och göra den matt. En blank yta är också lättare att rengöra och sköta. Om akrylytan har förlorat något av sin glans, kan du få den att glänsa igen genom att använda Ido Spapolish eller bilvax.

HUOM ! Asennus- ja huolto-ohjeet löydät internetsivuiltamme.
OBS! Monterings- och serviceanvisningar hittar du på våra internetsidor.

IDO Kylpyhuone Oy, Kaupintie 2, 00440 HELSINKI • IDO Badrum Oy Ab, Krämarvägen 2, 00440 HELSINGFORS
puh./tfn 010 662 3600, fax (09) 010 662 3620

www.ido.fi

IDO hoito-ohjeet • skötselanvisningar

Showerama

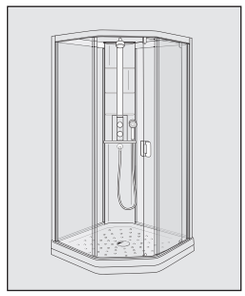

Lasinen osa:
Kehikkorakenne muodostuu alumiiniprofileista hopea-anodisoituna tai valkoiseksi lakattuna suorituksena. Seinät on valmistettu 6 mm:n varmuuslasista. Lasivaihtoehdot: kirkas-, kuvio-, tai savulasia.
Suihkukaapin allas on valumarmoria.
Kaikki osat puhdistetaan käyttämällä tavallisia puhdistusaineita ilman hioma-aineita, vahvoja happoja, ammoniakkia tai kloriinia.
Puhdistuksen tapahtuessa riittävän usein se on helpommin hoidettavissa ja voidaan käyttää hellävaraisempia puhdistusaineita.

Suihkuallas on n.k. valumarmoria:
Materiaali koostuu mineraalimurskeesta, alumiinitrihydraatista sekä polyesteristä. Koska tuotteet luokitellaan kivennäistuotteiksi, ne ovat täydessä neutraalitasapainossa suhteessa luontoon ja ihmiseen.
Tuotteille on suoritettu laatu- ja lähetystarkastus. Mikäli vastaanottajalla havaitaan tuotteessa jokin kuljetusvaurio tai muu vika, tästä on välittömästi reklamoitava kuljetusliikkeelle tai jälleenmyyjälle.
Puhdista tavallisella juoksevalla puhdistusaineella. Huom! Hioma-aineita sisältäviä puhdistusaineita ei saa käyttää, koska ne voivat vahingoittaa tuotteen sileän pintaviimeistelyn.
Kiilloita hienolla kiilloitusaineella ja vahaa sen jälkeen (käytä autojen huoltoon tarkoitettuja tuotteita). Kun tämä tehdään säännöllisesti, tuotteet pysyvät siisteinä ja helppohoitoisina. Tuotteita ei saa altistaa hapoille, ammoniakille, eikä kloriinille. Jos olet epävarma, ota yhteys jälleenmyyjään.
Jos pintakerros jostain syystä tulisi naarmuiseksi tai himmeentyneeksi, sitä tarvitsee vain kiilloittaa ja vahata yllä annettujen ohjeiden mukaan. Syvempiä naarmuja voidaan ensin varovasti hioa n.k. märkähiomapaperilla, (rakeisuus n. 1200). Mikäli on syntynyt syvemmälle menevä vaurio, jälleenmyyjäsi voi avustaa korjaussarjan kanssa.
Kun seuraat näitä yksinkertaisia ohjeita ja neuvoja, saat valumarmorituotteen joka säilyy yhtä hienona vuodesta vuoteen.

Glaspartiet:
Ramverket består av aluminiumprofiler i silveranodiserat eller vitlackerat utförande. Väggarna är av 6 mm härdat säkerhetsglas i klart-, sobelmönstrat eller rökfärgat utförande. Karet till duschkabinen är av gjutmarmor.
Samtilga delar rengörs med vanliga rengöringsmedel utan slipmedel, starka syror, ammoniak eller klorin. Gör man rent ofta får man en enklare rengöring och kan använda mildare rengöringsmedel.

Duschkaret är av s k gjutmarmor:
Materialet består av krossade mineraler, aluminiumtrihydrat och polyester. Eftersom produkterna klassas som stenprodukter, är de helt i balans med människa och miljö. Produkterna har genomgått avsyning och leveranskontroll. Skulle det förekomma någon transportskada eller annan defekt, skall du reklamera detta omedelbart till transportör eller återförsäljaren.
Rengör med vanligt flytande rengöringsmedel. OBS! Rengöringsmedel som innehåller slipmedel får ej användas, då det kan bryta ner den fina finishen på produkterna. Polera med ett fint polermedel och vaxa därefter (använd typ bilvårdsprodukter). Görs detta regelbundet, håller sig produkterna fina och lättskötta. Produkterna får ej utsättas för syror, ammoniak eller klorin. Är du osäker, kontakta din återförsäljare. Skulle ytskiktet av någon anledning bli repigt eller nedmattat, är det bara att polera och vaxa enligt ovan. Djupare repor kan först försiktigt slipas till med sk våtslippapper, (ca 1200 korn). Om en djupare skada uppstått, kan din återförsäljare hjälpa dig med lagningssats. Om du följer dessa enkla råd och anvisningar får du en gjutmarmorprodukt som håller sig lika fin år efter år.

HUOM ! Asennus- ja huolto-ohjeet löydät internetsivuiltamme.
OBS! Monterings- och serviceanvisningar hittar du på våra internetsidor.

IDO Kylpyhuone Oy, Kaupintie 2, 00440 HELSINKI • IDO Badrum Oy Ab, Krämarvägen 2, 00440 HELSINGFORS
puh./tfn 010 662 3600, fax (09) 010 662 3620

IDO hoito-ohjeet • skötselanvisningar

Kylpyhuonekalusteiden hoito-ohjeet • Badrumsmöbler skötselanvisningar

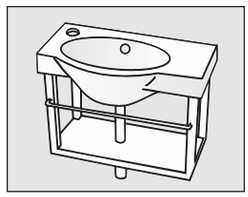

Kylpyhuonekalusteemme valmistetaan kosteudenkestäviksi. Käytämme aina kosteudenkestävää lastulevyä (P3) ja kosteudenkestävää MDF-levyä rungoissa, ovissa ja laatikonpäissä yhdessä erilaisten kestävien pinnoitteiden kanssa jotka ovat kosteutta hylkiviä ja helpot pitää puhtaana.

Vesivahinkoriskin minimoimiseksi on kalustepinnat pyyhittävä välittömästi käytön jälkeen.

Käytä puhdistukseen mietoja puhdistusaineita ja pyyhi pinnat puhdistuksen jälkeen kuivalla liinalla.

Puu on elävä materiaali ja siksi ovet saattavat vaihdella väriltään ja rakenteeltaan. Myöhemmin, puun altistuttua valolle kypsyy sen väri. Täyskypsyyteen päästään n. 6 - 18 kuukauden kuluttua.
Tämä koskee erityisesti kirsikkapuuta, joka tummuu ja jonka punainen väri korostuu aikaa myöten.

Posliinista valmistetut pesualtaamme kestävät useimpia kotitalouksiin tarkoitettuja valmisteita. Puhdistukseen voi käyttää tavallista puhdistusainetta. Se ei kuitenkaan saa sisältää hiovia aineita, jotka voivat naarmuttaa ja himmentää kiiltävän posliinipinnan.

Våra badrumsmöbler är tillverkade för att tåla fukt. Vi använder alltid så kallad fukttrög spånskiva (P3) och MDF-board i skåpstommar och fronter tillsammans med olika typer av tålig ytbehandling som är fuktavvisande och enkel att hålla ren.

Ovanstående innebär inte att badrumsmöblerna tål att utsättas för vatten under lång tid.

Torka därför alltid bort bort vatten så snart som möjligt efter användning.

Använd vid rengöring en fuktig trasa och ett vanligt milt rengöringsmedel. Eftertorka med torr trasa.

Våra tvättställ i tåligt sanitetsporslin står emot de flesta i ett hem förekommande preparat. Använd vid rengöring ett vanligt rengöringsmedel. Det får dock ej innehålla slipmedel som
kan göra repor och matta ned den blanka porslinsytan.

HUOM ! Asennus- ja huolto-ohjeet löydät internetsivuiltamme.
OBS! Monterings- och serviceanvisningar hittar du på våra internetsidor.

IDO Kylpyhuone Oy, Kaupintie 2, 00440 HELSINKI • IDO Badrum Oy Ab, Krämarvägen 2, 00440 HELSINGFORS
puh./tfn 010 662 3600, fax (09) 010 662 3620

www.ido.fi

K5S.1 AVAIN

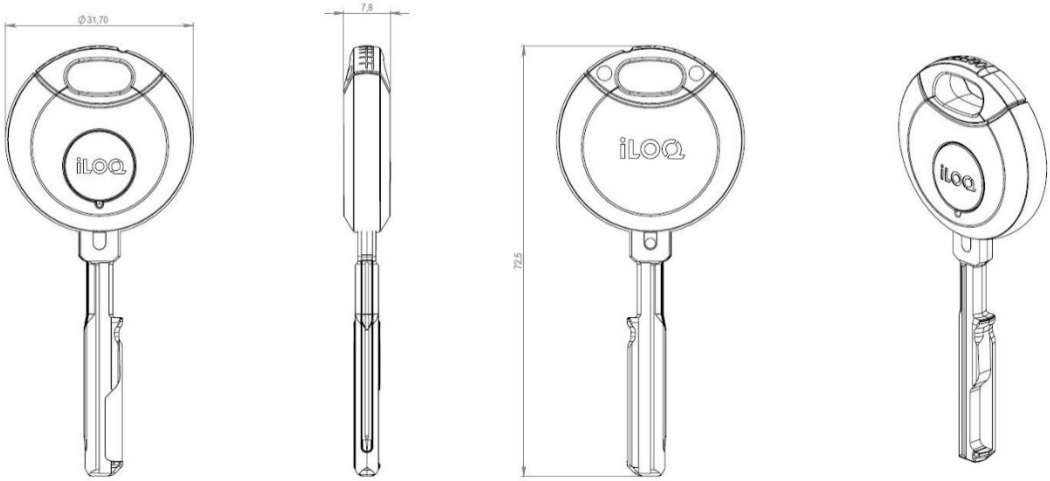

Yleistä

Omavoimainen iLOQ S5 on uuden sukupolven lukitusjärjestelmä, joka korvaa hankalasti hallinnoitavat mekaaniset sarjalukostot ja ulkoisesta virtalähteestä kuten paristoista riippuvaiset elektromekaaniset lukot. Vahvasti salattu järjestelmä mahdollistaa joustavan ja turvallisen pääsyoikeuksien hallinnan korkeaa turvatasoa vaativissa sarjalukostokohteissa kuten liikekiinteistöissä, toimistorakennuksissa ja asuntoyhtiöissä.

iLOQ C5S-lukkosylinterit saavat energiansa avaimen työntöliikkeestä lukkosylinteriin, minkä ansiosta lukkosylinterit eivät tarvitse minkäänlaisia paristoja tai kaapelointia. Koska paristoja ei tarvita, ylläpito- ja elinkaarikustannukset ovat huomattavasti edullisemmat kuin mekaanisilla tai paristokäyttöisillä elektromekaanisilla lukitusjärjestelmillä.

Avaimet toimivat osana iLOQ D2D-verkkoa, joiden avulla kadonneiden avainten poistaminen, kulkualuemuutokset ja lokitapahtumien seuraaminen lukoilta on helppoa ja nopeaa.

iLOQ S5 tuoteperhe kattaa oviin asennettavat lukot, riippulukot ja kalustelukot sekä tarvittavat helat ja asennustarvikkeet. iLOQ S5 voidaan myös laajentaa etähallittavaksi kulunohjausjärjestelmäksi iLOQ Online -tuotteilla.

iLOQ K5S.1 avain lyhyesti

- paristoton, ohjelmoitava digitaalinen avain iLOQ S5 -lukitusjärjestelmälle
- avain ei tarvitse paristoja, eikä kaapeleita
- runko valmistettu ruostumattomasta teräksestä ja pidinosa lasikuituvahvistetusta polyamidimuovista
- kestää kulutusta, pakkasta ja kosteutta
- tehokas ja turvallinen AES256-salaus avaimen ja lukon yhteistä todentamista varten
- toimii osana D2D-verkkoa tiedon vastaanottajana ja tiedonjakajana
    - kadonneiden avainten estolista
    - kulkuoikeuksien muutokset
    - aikaprofiilien muutokset
    - lokitapahtumat, sekä avaimen lokitapahtumat, että lukon lokin tapahtumat
- ensiohjelmointi tietokoneen kautta palvelimeen yhdistetyllä iLOQ P55S.1 -ohjelmointiavaimella
- avaimelle asetetaan kulkualueet vaadituille lukkoryhmille tai yksittäisille lukoille
- avaimelle voidaan asettaa voimassaoloaika sisältäen alkamis- ja päättymispäivän
- avaimelle voidaan asettaa aikaprofiileja, enintään 10 erilaista aikaprofiilia
- jokaisella avaimella on yksilöllinen tunniste ja yksilöllinen leimaustieto
- avain on varustettu NFC-sirulla, joka tukee RFID- ja NFC-toimintoja
- päivitettävä laiteohjelmisto

Tuoteversiot

K5S.1 ..... Avain tummansinisellä värimerkillä

Muistin ominaisuudet

Kulkualueiden määrä	30
Aikaprofiilien määrä	10
Kadonneiden avainten estolista	50 avainta
Tapahtumaloki	100 viimeistä tapahtumaa
Lukkojen ohjelmointitehtävien määrä	10

Tekniset tiedot (suunniteltu täyttämään seuraavat vaatimukset: sertifikaatit käsittelyssä)

Kestävyys: EN15684 (luokat 4–6)	Luokka 6, 100 000 toistoa, (vastaa 200 000 avausta)
Sähköisen avaimen turvallisuus: EN15684 (luokat A–F)	Luokka F, 1 000 000 kombinaatiota, salattu kommunikointi
Käyttölämpötila	-40 °C – +80 °C
IP-luokitus	IP68

Date: 09.01.2019

K5S.1 Avain
Käyttö- ja huolto-ohjeet

Sisältö

1. KÄYTTÖOHJEET.....3

2. HUOLTO JA YLLÄPITO 3

3. VÄRIMERKIN VAIHTAMINEN 4

1. KÄYTTÖOHJEET

a. Avataksesi iLOQ lukon, työnnä avain kokonaan lukkosylinterin avainkanavaan ja sen jälkeen käännä avainta. Jos lukko ei aukea, poista avain lukosta ja työnnä avain lukkosylinteriin hieman hitaammin. Lukkosylinterin tarvitsema sähkö tuotetaan avaimen työntöliikkeestä. Mikäli avain työnnetään sylinteriin huomattavan nopeasti, kommunikointi voi epäonnistua, eikä lukko aukea.

   Avainta käyttäessä tulee välttää tarpeetonta voimaa.

b. iLOQ K5 avain sisältää NFC sirun ja siten myös RFID ominaisuuden. Kun pidät avainta iLOQ N5xx lukijan pinnalla, avain kommunikoi langattomasti lukijan kanssa ja vaihtaa tietoja esimerkiksi estetyistä avaimista, aikarajoitteista, kulkuoikeusmuutoksista ja kulkulokeista.

2. HUOLTO JA YLLÄPITO

Avaimen metalliosan alapinnalla oleva kontaktipinta tulee pitää puhtaana. Jos kontaktipinta on likainen, sen voi puhdistaa pehmeällä liinalla. Mikäli kontaktipinta on vaurioitunut, on avain korvattava uudella.

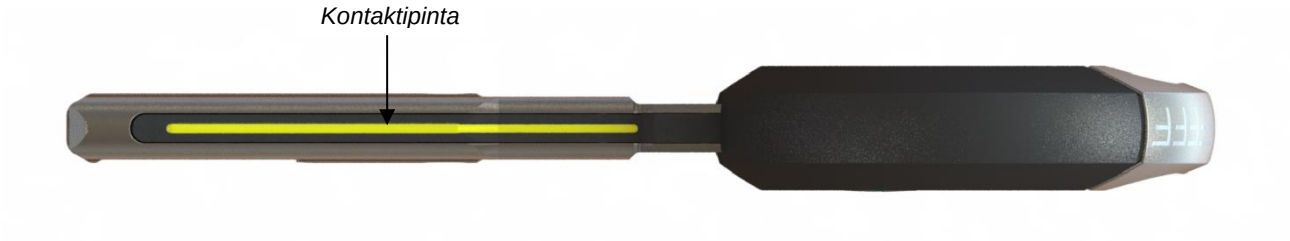

Älä käytä avainta muihin, kuin tässä ohjeessa mainittuihin tarkoituksiin. Avaimen käyttäminen muihin tarkoituksiin voi vaurioittaa sitä. Älä työnnä iLOQ lukkosylinteriin muita kappaleita, kuin iLOQ avainta. Säilytä avainta niin, että vain asianmukaiset henkilöt voivat käyttää sitä. Mikäli avain katoaa, sen kulkuoikeudet voidaan poistaa estolistaamalla avain ja viemällä estolista lukoille iLOQ Manager-ohjelmiston avulla.

3. VÄRIMERKIN VAIHTAMINEN

Avaimen värimerkki on vaihdettavissa. Irrota värimerkki nostamalla sitä merkissä olevan kolon kohdalta siihen soveltuvalla työkalulla. Poista merkki ja korvaa se uudella painamalla merkki sille varattuun kohtaan.

iLOQ RFID-lukija – Käyttöohje
iLOQ RFID reader – User instructions

Oven avaamiseen lukijalla on kolme vaihtoehtoa:

- Avaimen RFID-tunniste
- Avaimen RFID-tunnisteen ja PIN-koodin yhdistelmä
- PIN-koodi avaus

1. Aseta avain avainlukijan päälle ja/tai näppäile koodi ja #

2. Avainta luettaessa kulkuindikaattori palaa oranssina
   - Kommunikoi avaimen kanssa

3. Piippaus ja kulkuindikaattori palaa vihreänä
   - Lukko on avattu

Jos kulkuindikaattori vaihtuu oranssin jälkeen punaiseksi
- Ei kulkuoikeutta

iLOQ RFID-lukija – Käyttöohje
iLOQ RFID reader – User instructions

Avaimen pävittäminen lukijassa

1. Aseta avain avainlukijan päälle

2. Avainta luettaessa kulkuindikaattori palaa oranssina
   Kommunikoi avaimen kanssa

3. Toinen piippaus ja kulkuindikaattori palaa vihreänä
   -Päivitys onnistui

Jos kulkuindikaattori vaihtuu oranssin jälkeen punaiseksi
- Päivitys epäonnistui

Lattiakaivon puhdistus- ja huolto-ohje
Merika nro 198, 199, 200, 201, 204, 211, 212, 221, 222

Lattiakaivo on hyvä puhdistaa n. puolivuosittain

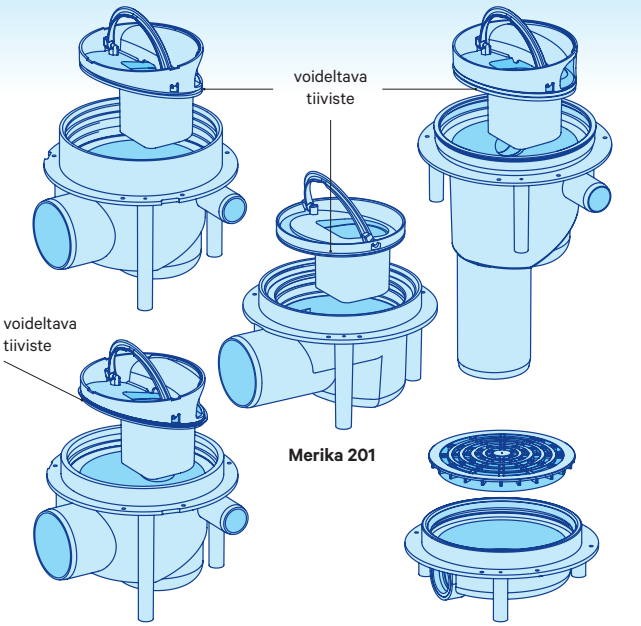

Merika 198, 199, 200 201, 204, 211 ja 212

Kun kaivo tai putkisto tarvitsee puhdistusta, menetellään seuraavasti:

- Nostetaan kansiritilä pois kaivosta.
- **Kaadetaan kaivoon lämmintä vettä.**
- Nostetaan kaivon sisäosa pois kaivosta kahvasta vetämällä.
- Puhdistetaan kaivo ja putkisto.
- Puhdistetaan myös ritiläkansi molemmin puolin.

Puhdistuksen jälkeen:

- Mikäli sisäosan tiiviste on vaurioitunut, tulee se vaihtaa ehjään. Sisäosan tiiviste voidellaan liukuaineella (esim. saippualiuoksella) ennen sisäosan asennusta kaivoon.
- Sisäosa kohdistetaan oikeaan asentoon rungossa ja painetaan paikoilleen.
- Ritiläkansi kohdistetaan oikeaan asentoon ja painetaan paikoilleen.

Merika 221, 222

Kun kaivo tai putkisto tarvitsee puhdistusta, menetellään seuraavasti:

- Nostetaan kansiritilä pois kaivosta.
- Puhdistetaan kaivo ja putkisto.
- Puhdistetaan myös ritiläkansi molemmin puolin.
- Puhdistuksen jälkeen ritiläkansi kohdistetaan oikeaan asentoon ja painetaan paikoilleen.

Lisätarvikkeet

M-198/M-199/M-200/M-201/M-204 Merika-lattiakaivo
M-211/M-212 Merika-pystykaivo
M-221/M-222 Merika-kuivakaivo
M-196 Merika lattiakaivon vesilukon takaisku, vesilukkoihin 197, 205 ja 213
M-197 Merika vaakakaivon vesilukko, sopii kaivoihin 198, 199 ja 200
M-1971 Merika vaakakaivon takaiskullinen vesilukko, sopii kaivoihin 198, 199 ja 200
M-199_02 Lattiakaivon kuppi matalaan kaivoon 199 (ennen 06/2017)
M-199_05 Lattiakaivon vesilukon tiiviste, kaivoihin 198, 199 ja 200
M-201_02 Merika matalan vaakakaivon vesilukon runko kaivoihin 201 ja 204
M-202_02 Merika pystykaivon kuppi kaivoon 211 ja 212
M-202_03 Lattiakaivon huulitiiviste uusi 160, sopii kaivoihin 198, 199, 200, 201, 204, 211, 212, 221 ja 222
M-205 Merika matalan vaakakaivon vesilukko, sopii kaivoihin 201 ja 204
M-2051 Merika matalan vaakakaivon takaiskullinen vesilukko kaivoihin 201 ja 204
M-213 Merika pystykaivon vesilukko kaivoon 211 ja 212 (06/2017 jälk.)
M-21311 Merika pystykaivon takaiskullinen vesilukko kaivoon 211 ja 212 (06/2017 jälk.)
M-440 Merika-korokekiila kaivoon 198
M-441 Merika-mattokiristysrengas 150 mm, sopii kaivoihin 199, 200, 201, 204, 211, 212, 221 ja 222
OR125X25 O-rengas 125X2,5 NBR 70, lattiakaivon vesilukon tiiviste, kaivoihin 201 ja 204
OR1171X353 O-rengas 117,1X3,53 NBR 70 SH NERO, lattiakaivon vesilukon tiiviste, kaivoihin 211 ja 212

Meriser Oy
Kauppatie 2, 29900 Merikarvia, Finland
p. 0207 189 810
www.merika.fi, merika@meriser.fi

50 VUOTTA
LAATUA LVI-RAKENTAMISEEN

270618

Cleaning and maintenance instructions for floor drains, Merika nr 198, 199, 200, 201, 204, 211, 212, 221, 222

Floor drain should be cleaned every 6 months

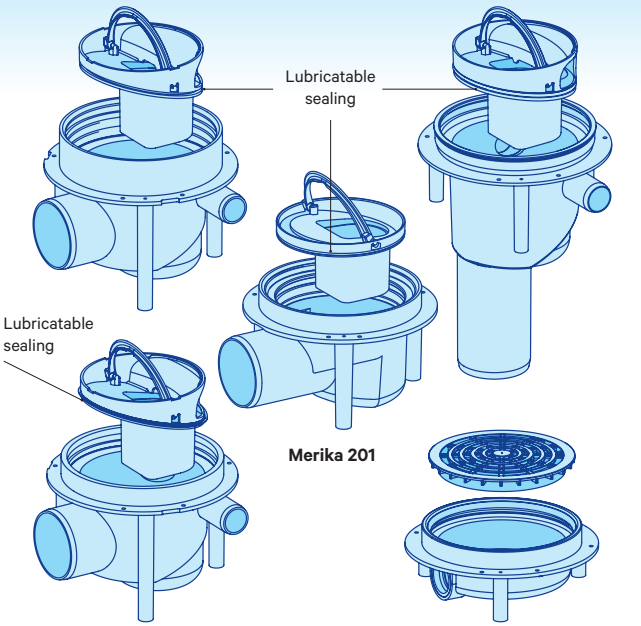

Merika 198, 199, 200, 201, 204, 211 and 212

When the drain or pipes need to be cleaned, do the following:

- Lift the grating off the drain
- **Pour warm water into the drain.**
- Lift the inner part of the drain off by pulling the handle.
- Clean the drain and the pipes.
- Clean also both sides of the grating.

After cleaning:

- Replace the inner sealing in case it is damaged. The sealing in the inner part is lubricated (e.g. soap solution) before installing the inner part to the drain.
- The inner part is aligned to the correct position in the body and pushed to its place.
- The grating is aligned to the correct position and pushed to its place.

Merika 221, 222

When the drain or pipes need to be cleaned, do the following:

- Lift the grating off the drain.
- Clean the drain and pipes.
- Clean also both sides of the grating.
- After cleaning, the grating is aligned and pushed to its place.

Supplies

M-198/M-199/M-200/M-201/M-204 Merika floor drain
M-211/M-212 Merika vertical drain
M-221/M-222 Merika dry drain
M-196 Merika back pressure part of a waterlock for a floor drain, for waterlocks 197, 205 and 213
M-197 Merika waterlock for a horizontal drain, for drains 198, 199 and 200
M-1971 Merika waterlock for a horizontal drain with a back pressure part, for drains 198, 199 and 200
M-199_02 Floor drain cup for a shallow drain 199 (Before 06/2017)
M-199_05 Waterlock sealing for a floor drain, for drains 198, 199 and 200
201_02 Merika water lock body of a shallow horizontal drain
M-202_02 Merika vertical drain cup for drains 211 and 212
M-202_03 Lip sealing for a floor drain, new 160, for drains 198, 199, 200, 201, 204, 211, 212, 221 and 222
M-205 Merika waterlock for a shallow horizontal drain, for drains 201 and 204
M-2051 Merika waterlock for a shallow horizontal drain with a back pressure part, for drains 201 and 204
M-213 Merika vertical drain waterlock for drains 211 and 212 (After 06/2017)
M-21311 Merika vertical drain waterlock with a back pressure part for drains 211 and 212 (after 06/2017)
M-440 Merika build up wedge for a drain 198
M-441 Merika carpet clamp ring 150 mm, for drains 199, 200, 201, 204, 211, 212, 221 and 222
OR125X25 O-ring 125X2,5 NBR 70, waterlock sealing for a floor drain, for drains 201 and 204
OR 1171X353 O-ring 117,1X3,53 NBR 70 SH NERO, waterlock sealing for a floor drain, for drains 211 and 212

Meriser Oy
Kauppatie 2, 29900 Merikarvia, Finland
Tel. +358 207 189 810
www.merika.fi, merika@meriser.fi

50 YEARS OF QUALITY FOR HVAC TECHNOLOGY

270618

7149 Oras Optima - Amme- ja suihkuhana ja suihkusetti

EAN: 6414150070396
LVI: 6318050
www.oras.com/fi/products/oras/product/7149

Termostaattinen suihkuhana, jossa juoksuputki ja Easy Grip -kahvat. Kahvassa helppokäyttöinen vaihdin ja lämmönsäädin. EcoFlow -virtaamasäädin. Hanassa roskasiivilät ja yksisuuntaventtiilit. Suihkusetissä 1750 mm pitkä suihkuletku, suihkutanko, saippuateline, käsisuihkun pidike, seinäkiinnike, käsisuihku, jossa kolme säätövaihtoehtoa sekä helposti puhdistettava siivilä.
Tuote sisältää:
- runko juoksuputkin 7140, LVI-koodi 6318030,
- Optima-suihkusetti 2790, LVI-koodi 6510100

- Kylpyhuone, Suihku
- Termostaattinen
- Seinäasennus
- Kromi
- Kiinteä juoksuputki
- Lämmönsäätökahva, Määränsäätökahva, Easy Grip
- Käännettävä vaihdin, Integroitu määränsäätökahvaan
- Käsisuihku, Suihkutanko, Säädettävä suihkun kannatin, Saippuateline, Suihkupidike, Suihkuletku (1750 mm), Eko-virtaustoiminto
- Turvanuppi 38°C:n kohdalla
- Termostaattinen säätöosa, Yksisuuntaventtiilit, Roskasiivilät
- Tuote sisältää: runko 7140 (lvi-koodi 6318030), Oras Optima -suihkusetti 2790 (lvi-koodi 6510100)

Tekniset tiedot

Virtaamatiedot

Ekovirtaama 300 kPa	**0.16 l/s**
Virtaama 300 kPa	**0.3 / 0.23 l/s**
Painehäviö virtaamalla (0.2 l/s)	**230 kPa**
Painehäviö virtaamalla (0.3 l/s)	**300 kPa**

Tekniset ominaisuudet

Lämmin vesi	**max. +80°C**
Käyttöpaine	**100 - 1000 kPa**
Liitäntäkoko	**G1/2**
Asennusleveys	**CC150± 3 mm**
Projektio	**93 mm**
Materiaali	**Messinki/Muovi**

Määräykset

EN standardi	**EN 1111**
Ääniluokka	**I (ISO 3822)**

Tyyppihyväksynnät

STF sertifikaatti	**STF VTT-RTH-00030-15**

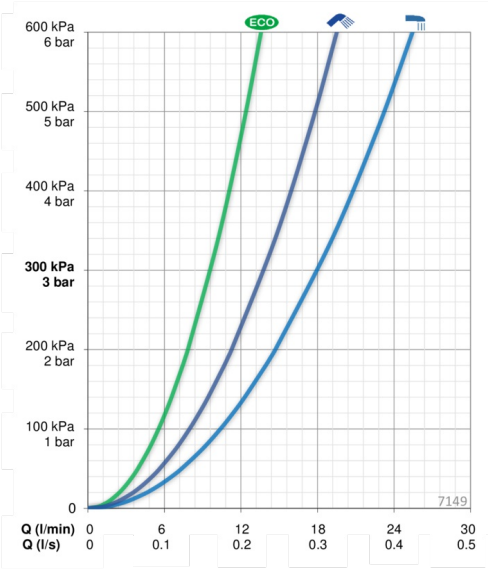

© 2020 Oras Ltd. - www.oras.com - 16.03.2020

Oraksen hanat ja suihkut on tehty kestämään jokapäiväistä käyttöä pitkään.
Tämän varmistamiseksi on tärkeää, että hanojen ylläpidosta huolehditaan asianmukaisesti.
Alla muutamia vinkkejä avuksesi.

1. Tuotteidemme mukana toimitetaan **käyttöohje**. Tutustu siihen ja säilytä se mahdollista jatkotarvetta varten.

2. Hanan puhdistaminen:

- Käytä hanalle oikeanlaista puhdistusainetta. Valitse neutraali tai lievästi emäksinen (pH 6-9) nestemäinen puhdistusaine. On tärkeää huomioida, että vääränlainen puhdistusaine saattaa vaurioittaa hanan pintaa.
- Puhdista hana huolellisesti pesuaineliuokseen kostutetulla pesusienellä tai pehmeällä liinalla. **Huom!** Älä käytä sumutinpulloa!
- Huuhtele hana runsaalla, puhtaalla ja haalealla vedellä ja kuivaa se pehmeällä liinalla pyyhkimällä.

3. Suihkupään puhdistaminen

- Käsisuihkuun muodostuu väistämättä kalkkikertymiä ajan mittaan. Puhdistustarpeen huomaa viimeistään siitä, että vedenpaine alentuu tai vesisuihku muuttuu epätasaiseksi. Yksittäisen vesisuihkun suunta voi myös muuttua. Tämän vuoksi myös käsisuihku on hyvä puhdistaa ajoittain.
- Valitse puhdistusaine ja -välineet ja puhdista käsisuihkun pinta kuten kohdassa 2.
- Mikäli käsisuihkussa on silikonisuuttimet, kemikaaleja tai puhdistusaineita ei tarvita, vaan suuttimien hankaaminen sormilla riittää kalkin irroittamiseksi. Juoksuta tämän jälkeen käsisuihkun läpi vielä mahdollisimman lämmintä vettä.

4. Elektronisen pesukoneventtiilin toiminta

- Elektroninen pesukoneventtiili avataan painamalla käyttönäppäintä, johon syttyy tällöin merkkivalo. Merkkivalon väri vaihtelee hanan tai pesukoneventtiilin mallista riippuen.
- Yleisimmin elektroninen Oras-pesukoneventtiili on auki 1 sekunnin painalluksella 4 tuntia, ja 5 sekunnin painalluksella 12 tuntia.
- Elektroninen pesukoneventtiili sulkeutuu automaattisesti esisäädetyn ajan kuluttua. Sen voi sulkea myös painamalla käyttönäppäintä, jolloin merkkivalo sammuu.

5. Elektronisen hanan pariston vaihtotarve

- Pariston vaihtotarpeen huomaa hanan tyypistä riippuen: Kosketusvapaa hana ei aukea / pesukoneventtiilin merkkivalo ei syty / pariston merkkivalo palaa.
- **Suosittelemme vaihtamaan paristot heti varoituksen ilmaannuttua.**
- Hanakohtaisen ohjeen pariston vaihtamiseen löydät käyttöohjeesta.
- Elektronisissa hanoissa olevan pariston elinkaari on yleensä noin 3 vuotta +-1 vuosi hanan käytöstä riippuen. Huomiothan että **paristokäyttöiset Oras-hanat vaativat aina toimiakseen litiumparistot.**

6. Osoitteesta www.oras.com löydät mm. hanakohtaiset käyttöohjeet sekä muuta hyödyllistä tietoa tuotteisiimme liittyen.

Terveisin, Oras Oy

polaria®

LUMENA - Valaisinpeilikaappi kosteisiin tiloihin

ASENNUS

Ennen asennusta varmista että virta on katkaistu ja asennusympäristö on esteetön. Peilikaappi asennetaan aina seinäpintaa vasten kaikista kiinnitysaukoista.

HUOM! OTA KIINNITYKSESSÄ HUOMIOON SEINÄN MATERIAALI!

Valaisimen asennuksen tai valonlähteen (led-moduli) vaihdon saa suorittaa vain riittävän sähköalan ammattitaidon omaava henkilö. Asennuksessa on noudatettava vallitsevia asennusmääräyksiä.

Jos valaisimeen tehdään muutostöitä, niin syntyy uusi sähköinen laite ja alkuperäisen valmistajan vastuu laitteen toiminnasta lakkaa.

VIKAVIRTASUOJAKYTKIMEN TESTAUS VVS-MALLEISSA

Muista painaa testinäppäintä "T" säännöllisesti, vähintään puolen vuoden välein (virtapiirin on oltava jännitteellinen). Vikavirtasuojakytkimen tulee laueta 0-asentoon. Käännä kytkin takaisin ON-asentoon (1).

HUOLTO

Valaisinpeilikaappi on rakenteeltaan jauhemaalattua terästä, joten puhdistus miedoilla pesuaineilla riittää. Puhdistusta ei saa suorittaa hankausjauheella, hankausnesteellä tai voimakkailla pesuaineilla, sillä tuotteen maalipinta voi vaurioitua. Varmista pesuaineen sopivuus kokeilemalla ensin pienelle alueelle huomaamattomaan kohtaan. Peilipinnat voi puhdistaa tavallisilla lasinpesuaineilla.

ÄLÄ KOSKETA SÄHKÖLAITETTA OLLESSASI MÄRKÄ.

Jos valaisin vikaantuu ottakaa yhteys ammattihenkilöön tai tuotteen ostopaikkaan.

SÄILYTÄ TÄMÄ HOITO-OHJE TALLESSA MYÖHEMPÄÄ KÄYTTÖÄ VARTEN.

KYTKENTÄOHJEET / wiring diagram — Vikavirtasuojattu malli / Model with circuit breaker

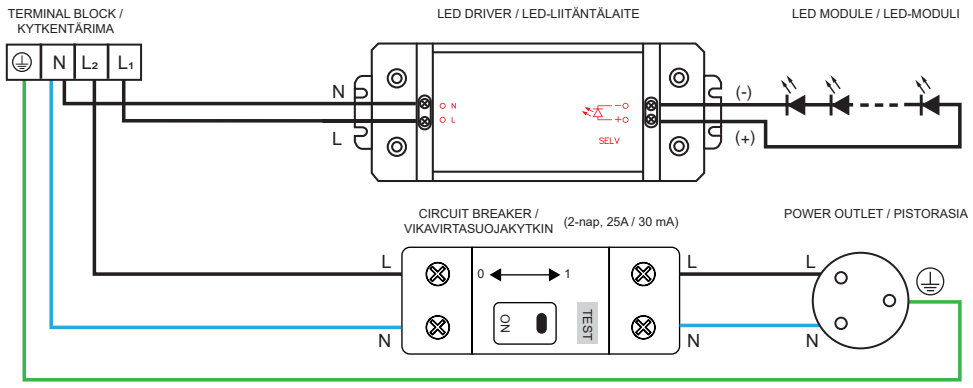

KYTKENTÄOHJEET / wiring diagram

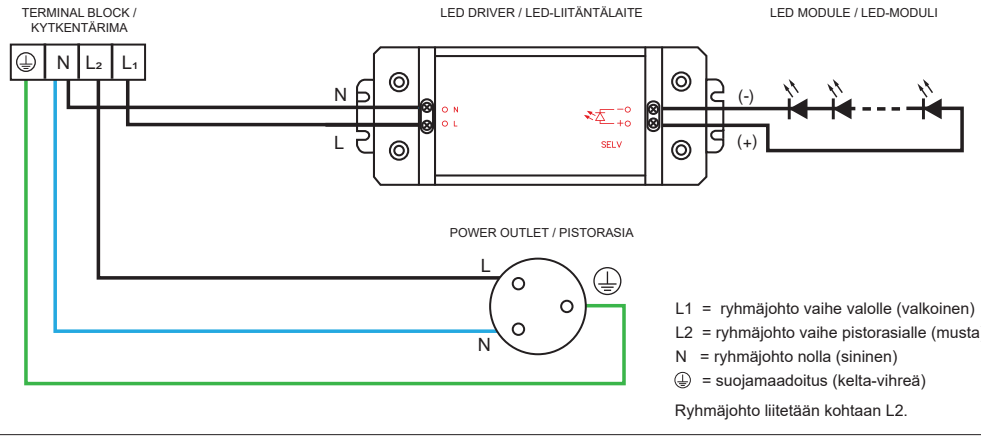

L1 = ryhmäjohto vaihe valolle (valkoinen)
L2 = ryhmäjohto vaihe pistorasialle (musta)
N = ryhmäjohto nolla (sininen)
⏚ = suojamaadoitus (kelta-vihreä)

Ryhmäjohto liitetään kohtaan L2.

HUOM! SÄHKÖASENNUKSEN SAA SUORITTAA VAIN VALTUUTETTU SÄHKÖALAN AMMATTILAINEN

Jos valolle ja pistorasialle ei ole erikseen omaa ryhmäjohtoa, on L1 ja L2 yhdistettävä johdinlenkillä (0,5 mm2).

Seuraavat tekniset lisätiedot on otettava huomioon:

LED-valaisin soveltuu käytettäväksi 50 Hz taajuudella.
LED-valaisin ei sovellu käytettäväksi himmentimen kanssa.
LED-valaisin on roiskevesisuojattu IP44.
LED-valaisin on tarkoitettu käytettäväksi yleisvalaistukseen.

VALAISIMEN ASENNUS

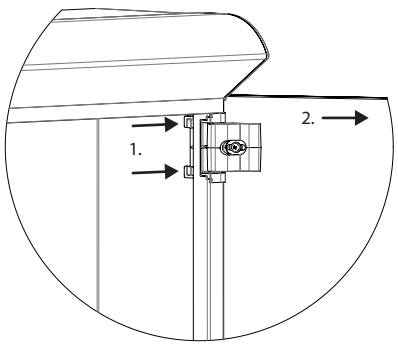

Irroita peilit tarvittaessa helpoittaaksesi asennusta.

1. Paina molempia kielekkeitä sivulle päin
2. Vedä sarana varovasti ulos hahlosta
   Irroita myös toinen sarana kaapista

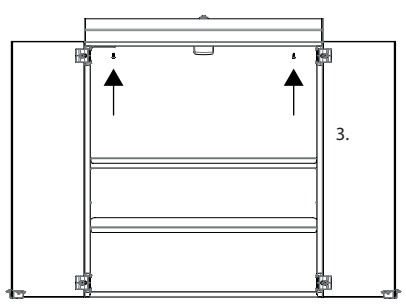

3. Avaa ruuvit valaisimen alapuolelta.

Huomioi asennuksessa pistorasian säännösten mukainen etäisyys suihkutangosta / suihkupidikkeestä / kylpyammeesta

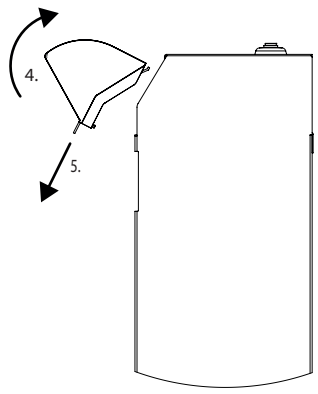

4. Käännä valaisinosan alareunaa ylöspäin
5. Vedä valaisinosa varovasti pois paikaltaan

Nosta valaisinosa kaapin päälle asennuksen ajaksi.

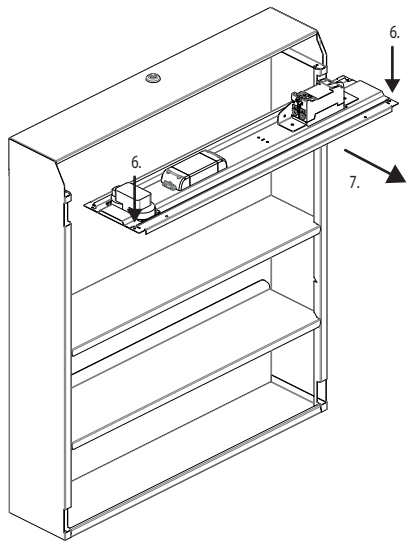

Voit irroittaa komponenttihyllyn kaapista sähköasennusta helpoittaaksesi.

6. Avaa ruuvit hyllyn etureunasta
7. Vedä hylly ulos kaapista

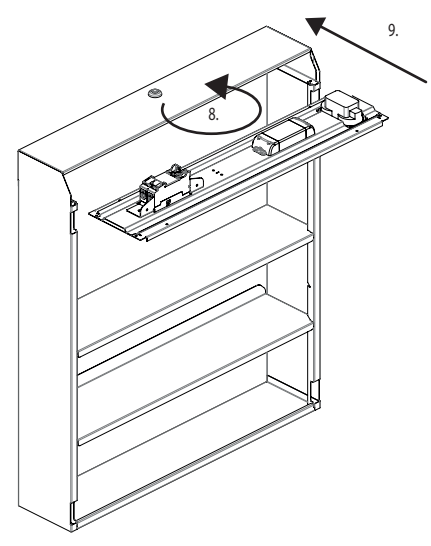

Voit vaihtaa pistorasian kätisyyden tarvittaessa.

8. Käännä hylly ympäri, jotta pistorasia vaihtuu toiselle puolelle
9. Työnnä hylly paikalleen ja kiinnitä ruuvit takaisin paikalleen

Laita valaisinosa varovasti paikalleen ja kiinnitä ruuvit .

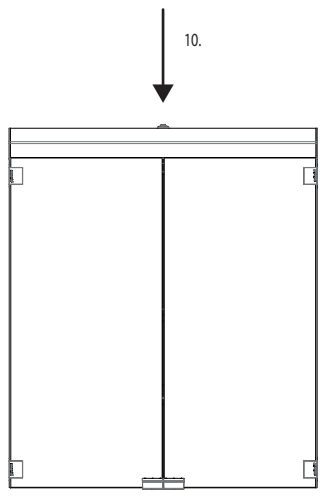

Asennuksen lopuksi kytke virta ja varmista valaisimen toiminta.

10. Paina kaapin katto-osaa kevyesti alaspäin, jotta se on tiiviisti valosuojaa vasten.

Paina peilit takaisin paikoilleen ja tarkista saranaruuvien kireys (1 Nm).

TEKNISET TIEDOT

Maadoitettu kannellinen 2-osainen pistorasia (kätisyys vaihdettavissa).

Johtoaukot päällä ja takana.

IP 44, värilämpö 4000K.

230V ~ 50 Hz

Koskee malleja: LUMENA 400, 450, 500, 550, 600, 800

ULKOMITAT JA KIINNITYSAUKOT

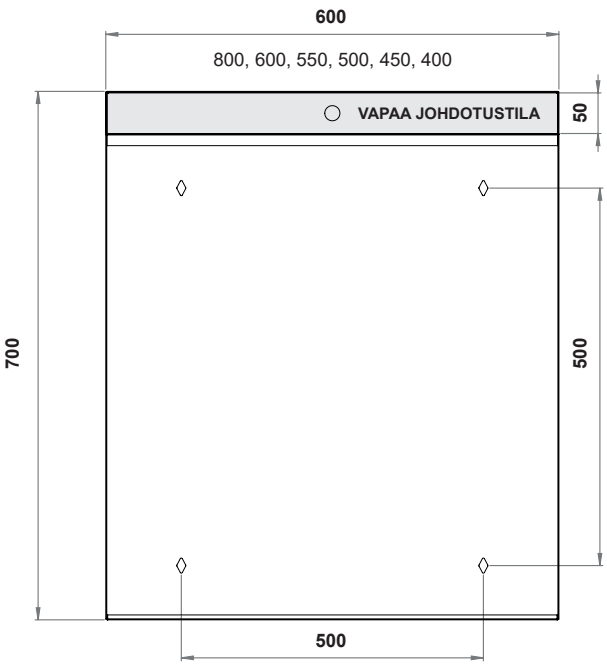

POLARIA OY 1 / 2020
Yrittäjäntie 4
52700 Mäntyharju
www.polaria.fi

Varaamme oikeuden muutoksiin.
We reserve the right to changes.

K204327 Rev. 1.4

LUMENA VALAISIN

ASENNUS

Ennen asennusta varmista että virta on katkaistu ja asennusympäristö on esteetön. Valaisin asennetaan aina tukevasti seinäpintaa vasten.

HUOM! OTA KIINNITYKSESSÄ HUOMIOON SEINÄN MATERIAALI!

Valaisimen asennuksen tai valonlähteen (led-moduli) vaihdon saa suorittaa vain riittävän sähköalan ammattitaidon omaava henkilö. Asennuksessa on noudatettava vallitsevia asennusmääräyksiä.

Jos valaisimeen tehdään muutostöitä, niin syntyy uusi sähköinen laite ja alkuperäisen valmistajan vastuu laitteen toiminnasta lakkaa.

VIKAVIRTASUOJAKYTKIMEN TESTAUS VVS-MALLEISSA

Muista painaa testinäppäintä "T" säännöllisesti, vähintään puolen vuoden välein (virtapiirin on oltava jännitteellinen). Vikavirtasuojakytkimen tulee laueta 0-asentoon. Käännä kytkin takaisin ON-asentoon (1).

HUOLTO

Valaisin on rakenteeltaan jauhemaalattua terästä, joten puhdistus miedoilla pesuaineilla riittää. Puhdistusta ei saa suorittaa hankausjauheella, hankausnesteellä tai voimakkailla pesuaineilla, sillä tuotteen maalipinta voi vaurioitua. Varmista pesuaineen sopivuus kokeilemalla ensin pienelle alueelle huomaamattomaan kohtaan.

ÄLÄ KOSKETA SÄHKÖLAITETTA OLLESSASI MÄRKÄ.

Jos valaisin vikaantuu ottakaa yhteys ammattihenkilöön tai tuotteen ostopaikkaan.

SÄILYTÄ TÄMÄ HOITO-OHJE TALLESSA MYÖHEMPÄÄ KÄYTTÖÄ VARTEN.

TAKUU

Polaria -tuotteilla on kymmenen vuoden takuu.

TEKNISET TIEDOT

IP 44, värilämpö 4000K.

230V ~ 50 Hz

PR- malleissa: maadoitettu kannellinen 2-osainen pistorasia.

Koskee malleja:

VALAISIN LUMENA 400, 450, 500, 550, 600,
VALAISIN LUMENA 500 PR, 600 PR,
VALAISIN LUMENA 500 PR VVS ja 600 PR VVS.

KYTKENTÄOHJE PR VVS / wiring diagram

Vikavirtasuojattu malli / Model with circuit breaker

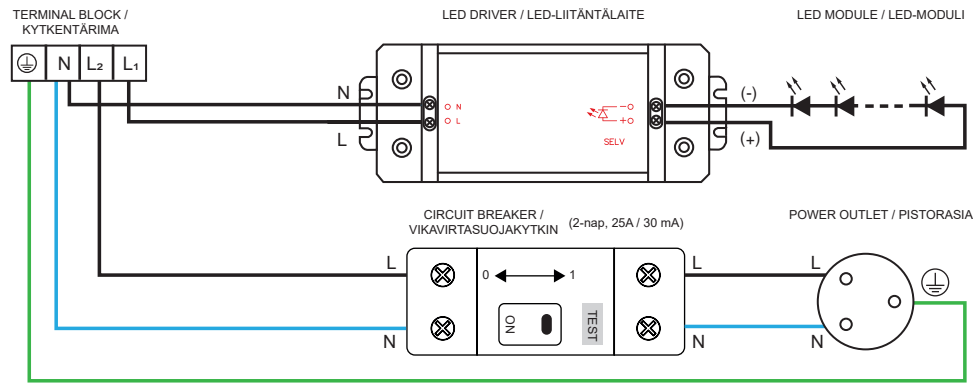

KYTKENTÄOHJE PR / wiring diagram

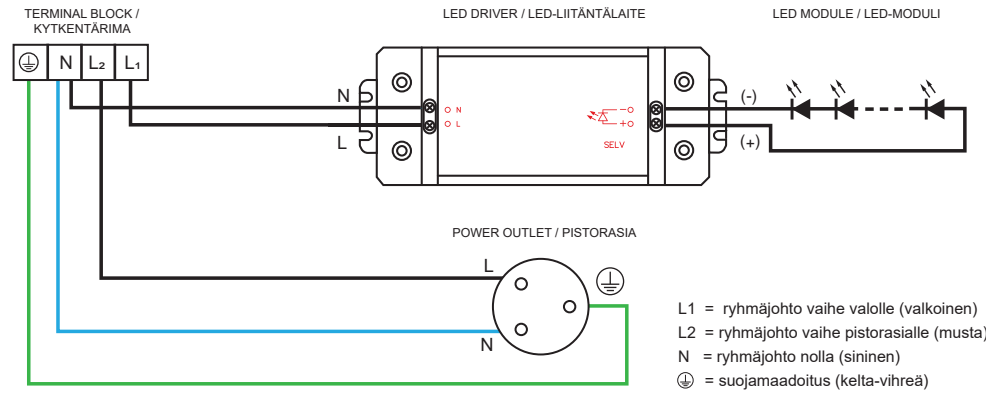

L1 = ryhmäjohto vaihe valolle (valkoinen)
L2 = ryhmäjohto vaihe pistorasialle (musta)
N = ryhmäjohto nolla (sininen)
⏚ = suojamaadoitus (kelta-vihreä)

KYTKENTÄOHJE / wiring diagram

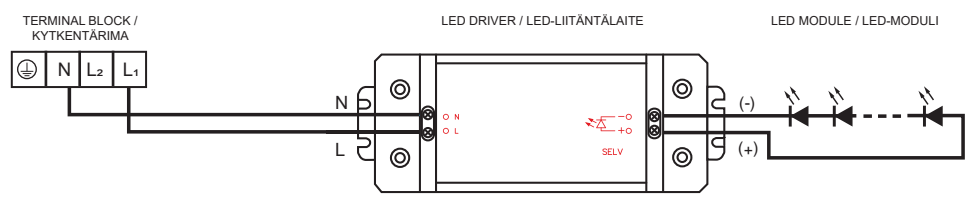

HUOM! SÄHKÖASENNUKSEN SAA SUORITTAA VAIN VALTUUTETTU SÄHKÖALAN AMMATTILAINEN

Jos valolle ja pistorasialle ei ole erikseen omaa ryhmäjohtoa, on L1 ja L2 yhdistettävä johdinlenkillä (0,5 mm2).

Seuraavat tekniset lisätiedot on otettava huomioon:

LED-valaisin soveltuu käytettäväksi 50 Hz taajuudella.
LED-valaisin ei sovellu käytettäväksi himmentimen kanssa.
LED-valaisin on roiskevesisuojattu IP44.
LED-valaisin on tarkoitettu käytettäväksi yleisvalaistukseen.

VALAISIMEN ASENNUS

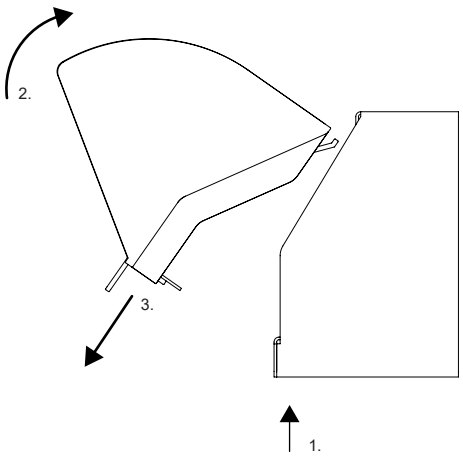

1. Avaa valaisinosan ruuvit valaisimen pohjasta. 2-3. Irrota valaisinosa paikaltaan.

Huomioi asennuksessa pistorasian säännösten mukainen etäisyys suihkutangosta / suihkupidikkeestä / kylpyammeesta

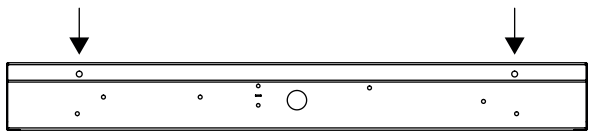

4. Kiinnitä valaisin seinäpintaan kiinnitysaukoista. Ota huomioon seinän materiaali.

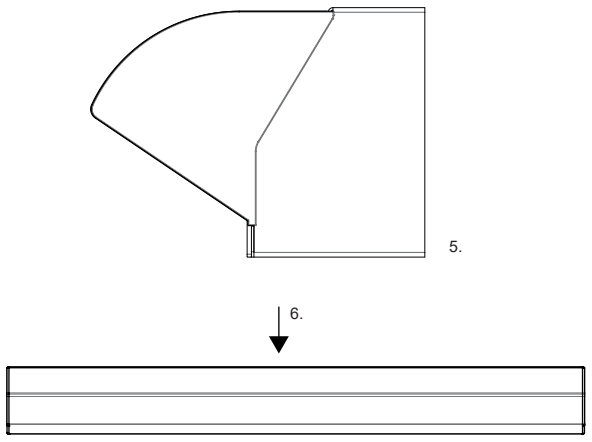

5. Laita valaisinosa varovasti takaisin paikalleen ja kiinnitä ruuvit.
6. Paina valaisimen katto-osaa kevyesti alaspäin, jotta se on tiiviisti valosuojaa vasten.
7. Asennuksen lopuksi kytke virta ja varmista valaisimen toiminta.

ULKOMITAT JA KIINNITYSAUKOT

PR-mallissa:
20 mm läpivienti myös valaisimen päällä.

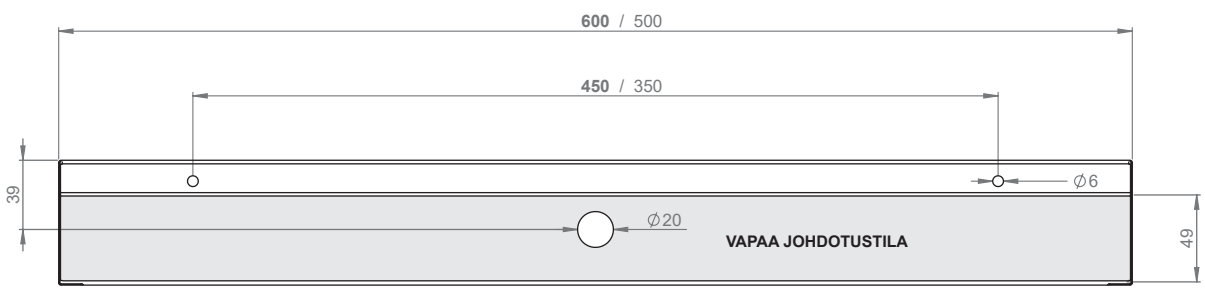

Polaria Oy 11 / 2019
Yrittäjäntie 4
52700 Mäntyharju
www.polaria.fi

Varaamme oikeuden muutoksiin.
We reserve the right to changes.

K204331 Rev. 1.0

LUMENA ARMATUR

MONTERING

Före monteringen ska du kontrollera att strömmen är frånkopplad och att monteringsmiljön är hinderfri. Armatur ska alltid monteras mot väggytan genom alla infästningshål.

OBS! TA HÄNSYN TILL MATERIALET I VÄGGEN VID INFÄSTNINGEN!

Armaturen får endast monteras och ljuskällan (led-modulen) endast bytas av en person med tillräcklig fackkunskap inom elbranschen. Vid monteringen ska gällande monterings-bestämmelser iakttas.

Om ändringsarbeten utförs på armaturen uppstår en ny elektrisk apparat och den ursprungliga tillverkarens ansvar för apparatens funktion upphör att gälla.

TESTNING AV JORDFELSBRYTAREN PÅ VVS-MODELLER

Kom ihåg att trycka på testknappen “T” regelbundet, minst en gång per halvår (ström-kretsen ska vara spänningsförande). Jordfelsbrytaren ska utlösa till läge 0. Vrid brytaren tillbaka till läge ON (1).

UNDERHÅLL

Armatur med belysning är tillverkat i pulverlackerad stålplåt och därför räcker det med rengöring med milda rengöringsmedel. Rengöring får inte utföras med skurpulver eller starka rengöringsmedel, eftersom produktens lackerade yta kan skadas. Försäkra dig om att det tvättmedel som du använder är lämpligt genom att först testa det på ett litet obemärkt område.

RÖR INTE ELUTRUSTNING NÄR DU ÄR VÅT.

Om ett fel uppstår i armaturen ska du kontakta en yrkesperson eller inköpsstället.

FÖRVARA DEN HÄR SKÖTSELANVISNINGEN FÖR SENARE BRUK.

GARANTI

Polaria-produkterna har tio års garanti.

TEKNISKA DATA

IP 44, färgtemperatur 4000K.

230V ~ 50 Hz

Modeller med eluttag: Jordat 2-delat lockförsett eluttag.

Gäller modellerna:

ARMATUR LUMENA 400, 450, 500, 550, 600,
ARMATUR LUMENA 500 PR, 600 PR,
ARMATUR LUMENA 500 PR VVS och 600 PR VVS.

KOPPLINGSANVISNINGAR PR VVS / wiring diagram Modell med jordfelsbrytare / Model with circuit breaker

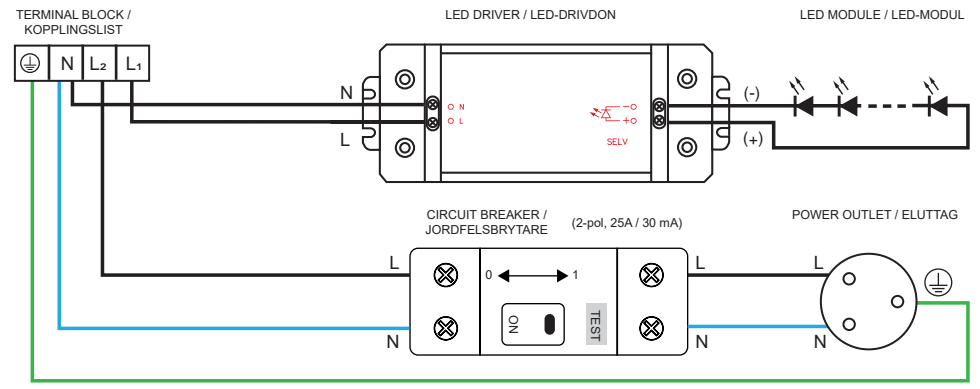

KOPPLINGSANVISNINGAR PR / wiring diagram

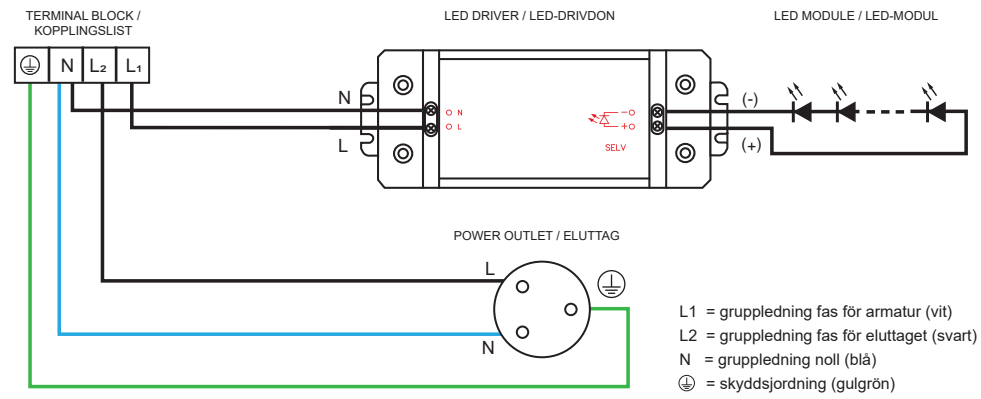

KOPPLINGSANVISNINGAR / wiring diagram

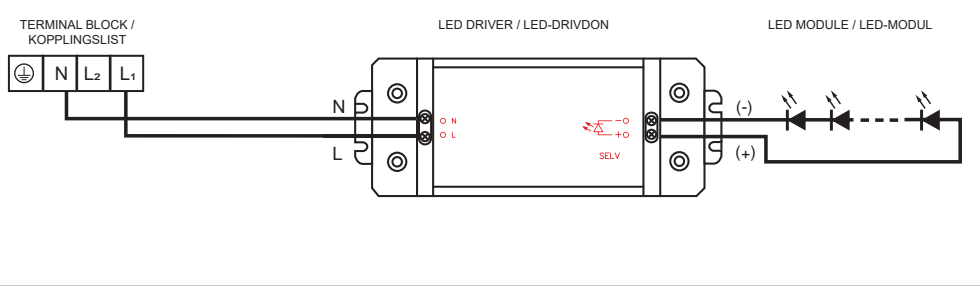

OBS! ELINSTALLATIONEN FÅR ENDAST UTFÖRAS AV EN AUKTORISERAD YRKESPERSON I ELBRANSCHEN

Om armaturen och eluttaget inte har egna gruppledningar, ska man bygla L1 och L2 med en ledare ((0,5 mm2).

Följande tekniska data ska beaktas:

LED-lampan kan användas på frekvensen 50 Hz.
LED-lampan kan inte användas tillsammans med en bländare.
LED-lampan är stänkvattenskyddad IP44.
LED-lampan är avsedd att användas för allmänbelysning.

MONTERING AV ARMATUR

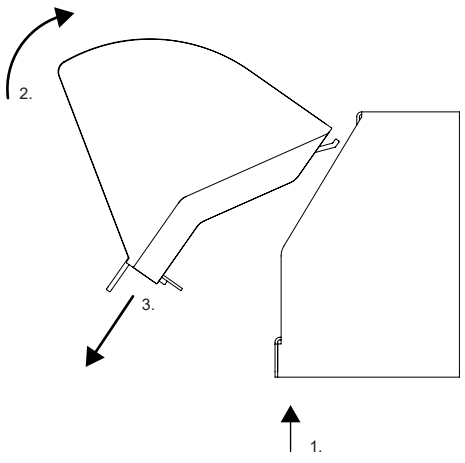

1. Lossa skruvar från botten av belysningsdelen. 2.-3. Ta ut hela belysningsdelen.

Observera vid monteringen bestämmelserna om eluttagets avstånd från en duschstång / duschfäste / badkar

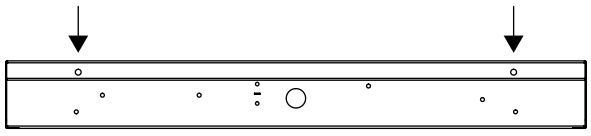

4. Använda infästningshål för att montera belysningen till väggen.

Ta hänsyn till materialet i väggen vid infästningen

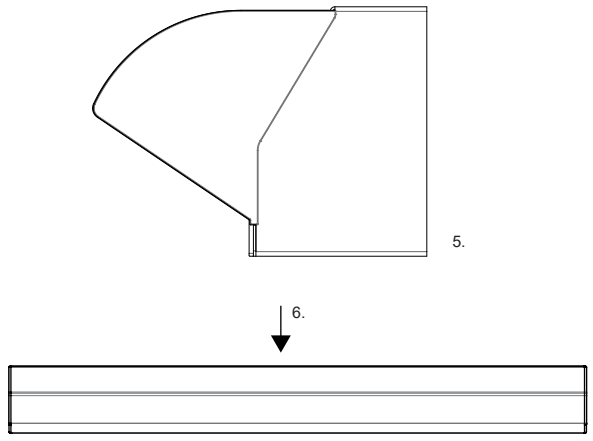

5. Sätt armaturdelen försiktigt på plats och montera skruvarna.
6. Tryck skåpets takdel lätt nedåt så att det sitter tätt mot ljusskyddet.
7. Avsluta monteringen med att koppla på strömmen och säkerställa att armaturen fungerar som den ska.

YTTRE MÅTT OCH INFÄSTNINGSÖPPNINGAR

Modeller med eluttag:
20 mm genomföring även på belysningen.

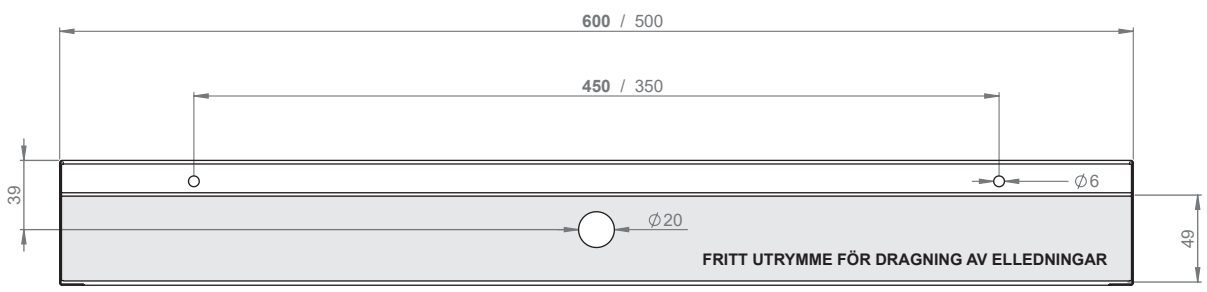

Polaria Oy 11 / 2019
Yrittäjäntie 4
52700 Mäntyharju
www.polaria.se

Vi förbehåller oss rätten till ändringar.

K204331 Rev. 1.0

Peili- ja valaisinpeilikaapit

Peili- ja valaisinpeilikaapit ovat rakenteeltaan jauhemaalattua terästä, joten puhdistus tavallisilla pesuai - neilla riittää. Puhdistusta ei saa tehdä hankausjauheella tai –nesteellä, tuotteen maalipinta voi vaurioitua. Peilipinnat voit puhdistaa lasinpesuaineilla. Tarkista peiliovien ja saranaruuvien kireys ajoittain ja kiristä ne tarvittaessa.

Tärkeää! Muista tehdä vikavirtasuojakytkimen testaus. Ohje on pistorasian vieressä.

Valaisinpeilikaappien loisteputken ja sytyttimen vaihto

Vioittuneen loisteputken ja sytyttimen voit vaihtaa itse ilman työkaluja:

- katkaise virta valaisimesta
- purista peukalolla muovisuojan alareunaa ylöspäin varovasti siten, että reuna irtoaa urastaan
- muovisuoja irtoaa
- tartu loisteputkeen ja vedä se pois pitimestään
- uusi loisteputki painetaan pitimeensä niin pitkälle kun kuuluu klik-ääni lukituksen merkiksi
- työnnä ensin valaisinsuojan alareuna uraansa ja purista varovasti taas yläreunoista, työnnä yläuraan.

Huom! Sähkölaiteviat vain sähköalan ammattilaisten korjattaviksi!

Pistorasia

Valaisinpeilikaapissasi on suojattu pistorasia, jossa voit pitää sähkölaitteita myös jatkuvassa latauksessa. Sähkölaitteet voivat olla kaapin ulkopuolella, jolloin voit viedä pistotulpan ja johdon kaapin sisään pistorasiaan peilin ja kaapin rungon välistä - löysää ensin peilisaranan ruuvit ja siirrä peiliä varovasti siten, että johto mahtuu välistä; lopuksi palauta peili paikalleen ja kiristä ruuvit.

ÄLÄ KOSKETA SÄHKÖLAITETTA OLLESSASI MÄRKÄ!

Altaat

Altaat puhdistetaan neutraaleilla yleispesuaineilla ja siivoukseen tarkoitetuilla sienillä tai harjoilla. Altaiden puhdistukseen ei saa käyttää mitään hankaavia pesuaineita tai -välineitä. Älä altista tuotetta hapoille, ammoniakkia sisältäville viemärinpuhdistusaineille, hiusten värjäysaineille ja kloriinille. Puhdistuksessa voi käyttää esimerkiksi rautakaupoista löytyvää Clean & Shine puhdistus- ja hoitoainetta, joka käy sekä posliini- että valumarmorialtaille.

Muut tuotteet (allas-, siivous- ja pyykkikaapit, sivu- ja tarvikekaapit sekä lääke- ja ensiapukaapit)

Tuotteet ovat rakenteeltaan jauhemaalattua terästä, joten puhdistus tavallisilla pesuaineilla riittää. Puhdistusta ei saa tehdä hankausjauheella tai –nesteellä, tuotteen maalipinta voi vaurioitua. Peiliovisten sivu- ja tarvikekaappien peilipinnat voit puhdistaa lasinpesuaineilla

Polaria -tuotteilla
on kahden vuoden takuu!

www.polaria.fi

VAKIOMETALLI OY

Yrittäjäntie 4
52700 Mäntyharju
Puh. 020 7756 340
Fax. 020 7756 341

etunimi.sukunimi@polaria.fi
myynti@polaria.fi
Y-tunnus: 0165730-3
Varaamme oikeuden muutoksiin.